aerospace
climate control
electromechanical
filtration
fluid & gas handling
hydraulics
pneumatics
process control
sealing & shielding

Шланги, Фитинги и Оборудование

Каталог

Parker

ENGINEERING YOUR SUCCESS.

Parker Подразделение гибких трубопроводов и арматуры

Короткое резюме долгой истории

Подразделение компании Parker по производству гибких трубопроводов, основанное в 1948 году, является первопроходцем и лидером на рынке гибких трубопроводов.

Имея репутацию успешного мирового лидера на рынке гибких резиновых шлангов, компания Parker в настоящее время, как никогда раньше, продолжает интенсивно осваивать новые технологии и сферы деятельности и благодаря этому предлагает своим заказчикам наилучшее решение для каждого конкретного случая и всех областей применения.

Цель компании Parker – постоянный успех. Сотрудничество с нашими заказчиками является основой доверия и надежности, взаимоуважения, открытости в общении и быстрого решения задач.

Европейское подразделение гибких трубопроводов Parker имеет штаб-квартиру в Вениано, Италия и занимается поставкой необходимых вам гибких трубопроводов и услуг.

Подразделение, ориентированное на Заказчика

Европейское подразделение гибких трубопроводов Parker ставит желания Заказчика во главу угла, поставляя на разнообразные европейские рынки гидравлические и промышленные шланги и услуги.
Увеличивая ценность для своих Заказчиков благодаря качеству и обслуживанию, мы способствуем как их, так и своей собственной долгосрочной рентабельности. Так как мы легко общаемся с организациями, мы рассматриваем наделение полномочиями каждого участвующего лица как ключевой фактор успеха для того, чтобы оставаться предпочтительным поставщиком для своих клиентов.

Гидравлические шланги
Оплёточные и навивочные шланги низкого, среднего и высокого давления

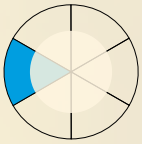

Промышленные шланги
Шланги изготовленные бездорновым и дорновым способами, ПВХ шланги идеально подходят для транспортировки жидкостей

Гидравлическая арматура
Обжимная и многоразовая арматура

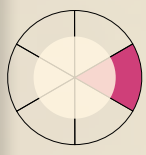

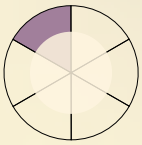

Шланги и трубки в сборе
Шланги в сборе, жесткие трубки, комбинации шланг/трубка, дополнительные сервисы – техническая поддержка, система организации снабжения Kanban, комплектные

Продукция для горнодобывающей промышленности
Специализированные рукава, переходники, клапаны, фильтры, трубопроводы, муфты, трубная обвязка для горной промышленности

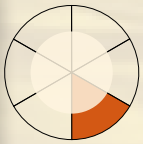

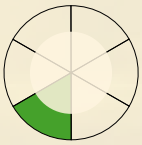

Каучуковые компоненты
Стандартные компоненты и компоненты по специальным формулам заказчика. Все компоненты доступны в черном и цветном исполнении

Если что-либо движется ...

... то там, вероятно, есть наши шланги.

Для каких бы целей Вам не требовались шланги, Подразделение гибких трубопроводов Parker предложит вам лучшее решение.

Сегменты рынков для гидравлических шлангов:

- Строительство
- Транспортировка
- Сельское хозяйство
- Лесное хозяйство
- Погрузочно-разгрузочная техника
- Автомобильная промышленность/ Машиностроение
- Аэрокосмическая промышленность
- Литьевое прессование
- Целлюлозно-бумажная промышленность
- Судостроение
- Электроэнергетика

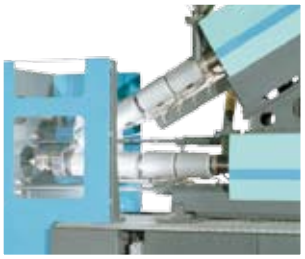

Подразделение гибких трубопроводов Parker

– лидер рынка в бизнесе шлангов

Компания Parker обеспечивает по всему земному шару системы герметичной транспортировки жидкостей и их техническую поддержку!

- **Самозажимные шланги и фитинги низкого давления Push-Lok –**
  Разумное решение для систем низкого давления

- **Специальные шланги низкого давления –**
  Для нестандартных областей применения в системах со сжатым воздухом, высокими температурами, для систем охлаждения и кондиционирования, пневмотормозных систем

- **Гидравлические шланги среднего давления**
  Компактные шланги Elite No-Skive и классические шланги No-Skive – правильный выбор сегодня и в будущем

- **Гидравлические шланги высокого давления –**
  Для областей применения с тяжелым рабочим режимом, например, для строительного, лесного, сельскохозяйственного, горнодобывающего и сочлененного оборудования

- **Обжимное оборудование и аксессуары –**
  Отличное дополнение широкого диапазона шлангов и арматуры на рынке. Обжимные технологии компании «Паркер» признаны во всей отрасли как самые простые и точные системы обжима

Мы обеспечиваем высокий стандарт оказания услуг заказчику, концентрируясь на его потребностях

Отдел быстрого обслуживания (RSU, Rapid System Unit) – для специальной шланговой арматуры не, включенной в стандартный ассортимент

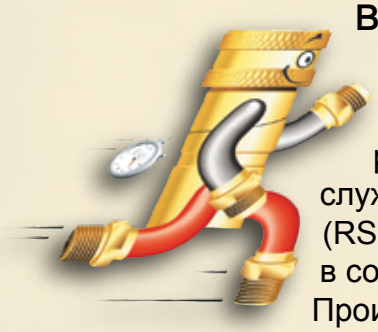

Отдел быстрого обслуживания (RSU) входит в состав Производства арматуры Подразделения гибких трубопроводов Parker и является специальным отделом по производству заказной и опытной арматуры для шлангов. Подразделение отвечает за проверку технической осуществимости заказа Клиента – от проектирования до определения наиболее экономичного производственного процесса. Благодаря тесному сотрудничеству между производственными отделениями компании Parker и торговыми компаниями Parker, отдел быстрого обслуживания (RSU) работает, согласно своему названию, по принципу быстрого реагирования, предложения и поставки. После получения заказа команда RSU быстро и

тщательно обрабатывает его: от получения заказа до отгрузки арматуры. Для производства такой арматуры мы выделили мощности на современном производственном участке с оборудованием на основе ЧПУ.

Подразделение шлангов и трубок в сборе HTA (Hose and Tube Assembly Unit) – обеспечивает первоклассные гидравлические и промышленные шланги в сборе

- Шланги для низкого, среднего и высокого давления в сборе с большим разнообразием конфигураций конечных штуцеров
- Комбинированные шланги/трубки в сборе для гидравлики и мобильного кондиционирования
- Стальные, алюминиевые, медные трубки и трубки из нержавеющей стали с широким диапазоном конфигураций конечных штуцеров - паяных, сварных, формованных и предварительно собранных
- Промышленные шланги в сборе
- Специальные шланги в сборе для использования в спортивных автомобилях

Все шланги и трубки в сборе соответствуют или превосходят международные стандарты и требования международных производителей. Подразделение шлангов и трубок в сборе предлагает заказчику сервис высшего класса в отношении сопровождения проектирования и расчетов, продукции, качества и логистики

Мы предлагаем больше чем просто инновационную продукцию и решения

Обучение по продукции

Обширная программа обучения Подразделения гибких трубопроводов Parker включает в себя теоретические и практические занятия. Обучение осуществляется регулярно на различных площадках компании Parker. Кроме стандартного обучения компания Parker предлагает возможность проведения тренингов с выездом своих Специалистов. Основной целью обучения является получение специальных знаний о шлангах, арматуре, соединениях и каталогах, что позволит вам эффективно производить выбор и безопасно эксплуатировать продукцию Parker.

Для получения более подробной информации о Подразделении гибких трубопроводов Parker посетите наш сайт в Интернете **http://www.parker.com/euro_hpd** а для получения более подробной информации о продукции Parker – позвоните в Европейский информационный центр по номеру **0800 27 27 5374**. Звонок бесплатный.

Плакаты
Каталоги
Бюллетени
Листовки

Рекламные материалы о продукции компании Parker

При заинтересованности в рекламных материалах по продукции компании Parker свяжитесь с соответствующим сервисным центром Parker или посетите наш сайт в Интернете www.parker.com/euro_hpd

В пункте меню «Литература» можно найти библиотеку с каталогами, бюллетенями, технической информацией и т.д.

Дополнительные сервисные услуги

ParkerStore – Полный спектр услуг по шлангам и арматуре

Первый магазин самообслуживания для гидравлических и пневматических систем предлагает
– Огромный ассортимент продукции на складе
– Немедленый монтаж шланга
– Специалисты ParkerStore прошли обучение и сертификацию в компании Parker и всегда готовы помочь вам и предложить наилучшее решение.

HOSE DOCTOR® – Служба аварийного ремонта и замены шлангов в месте работы техники

Служба укомплектована обученными специалистами и пользуется поддержкой базы гидравлической экспертизы компании Parker. HOSE DOCTOR® поможет вам снизить время простоя и свести эксплуатационные расходы до минимума.

Parker® Tracking System – уникальна, как отпечатки пальцев

The Parker® Tracking System самый быстрый способ получить высококачественный шланг в сборе
- Быстрая, точная и надежная идентификация шланга в сборе
- Уникальна, как отпечатки пальцев
- Восьмизначный трекинг-номер системы Parker обеспечивает полную идентификацию шланга
- Каждый проданный продукт имеет стойкий ярлык, связывающий ParkerStore и Клиента по всему миру

Если необходим шланг в сборе для замены …
… просто позвоните в ближайший ParkerStore!
- Для получения информации о ближайшей к Вам мастерской ParkerStore позвоните по номеру сервисной службы **00800 2727 5374** или **+44 (0) 1442 358 429**, либо посетите наш сайт в Интернете **www.parker.com/pts**
- Укажите ваше местонахождение и назовите восьмизначный трекинг-номер системы Parker® Tracking System
- ParkerStore поставит запасной шланг **в сборе в любое время** и в любое место

ParkerStore – Контейнер

ParkerStore-Контейнер представляет собой передвижную мастерскую, обеспечивающую техническое обслуживание и информационную поддержку по продуктам на месте больших строительных проектов, например, в местах крупного строительства дорог, туннелей, железных дорог, подземных сетей и т.д. ParkerStore-Контейнер обеспечивает наличие продукции на строительной площадке и услуги по замене шлангов. С помощью этой услуги прямо на строительной площадке вы можете сократить время простоя, соблюдая график и бюджет проекта!

Технические услуги

Вместе с этой услугой компания Parker предлагает заказчикам настоящее сотрудничество:

- Инженеры компании Parker вместе с производителем изучают систему и определяют оптимальную конструкцию
- Они работают с заказчиком на площадке
- Они присутствуют на протяжении всего цикла - от проектирования системы до монтажа и занимаются обучением операторов

Комплектация – Индивидуальные заказы

Если соединители и сопутствующее вспомогательное оборудование для осуществления производственной деятельности необходимо постоянно, компания Parker может поставлять всю необходимую продукцию по одному номеру заказа

Breadman

Данная услуга заключается в доставке продукции компании Parker непосредственно производителю на сборочную линию, рабочую площадку или на склад. Эта услуга предоставляется авторизованными дистрибьюторами Parker или самой компанией Parker. Преимущества для заказчика: сокращение складских запасов, своевременная доставка, уменьшение количества погрузочно-разгрузочных работ, решение проблемы отсутствия запасов.

- **Технический справочник**
- **Шланги и фитинги низкого давления Push-Lok**
- **Шланги и фитинги низкого давления специального назначения**
- **Шланги и фитинги среднего давления**
- **Шланги и фитинги высокого давления**
- **Оборудование, инструменты, аксессуары**

Компания Parker Hannifin не несет ответственности за типографские и другие ошибки

aerospace
climate control
electromechanical
filtration
fluid & gas handling
hydraulics
pneumatics
process control
sealing & shielding

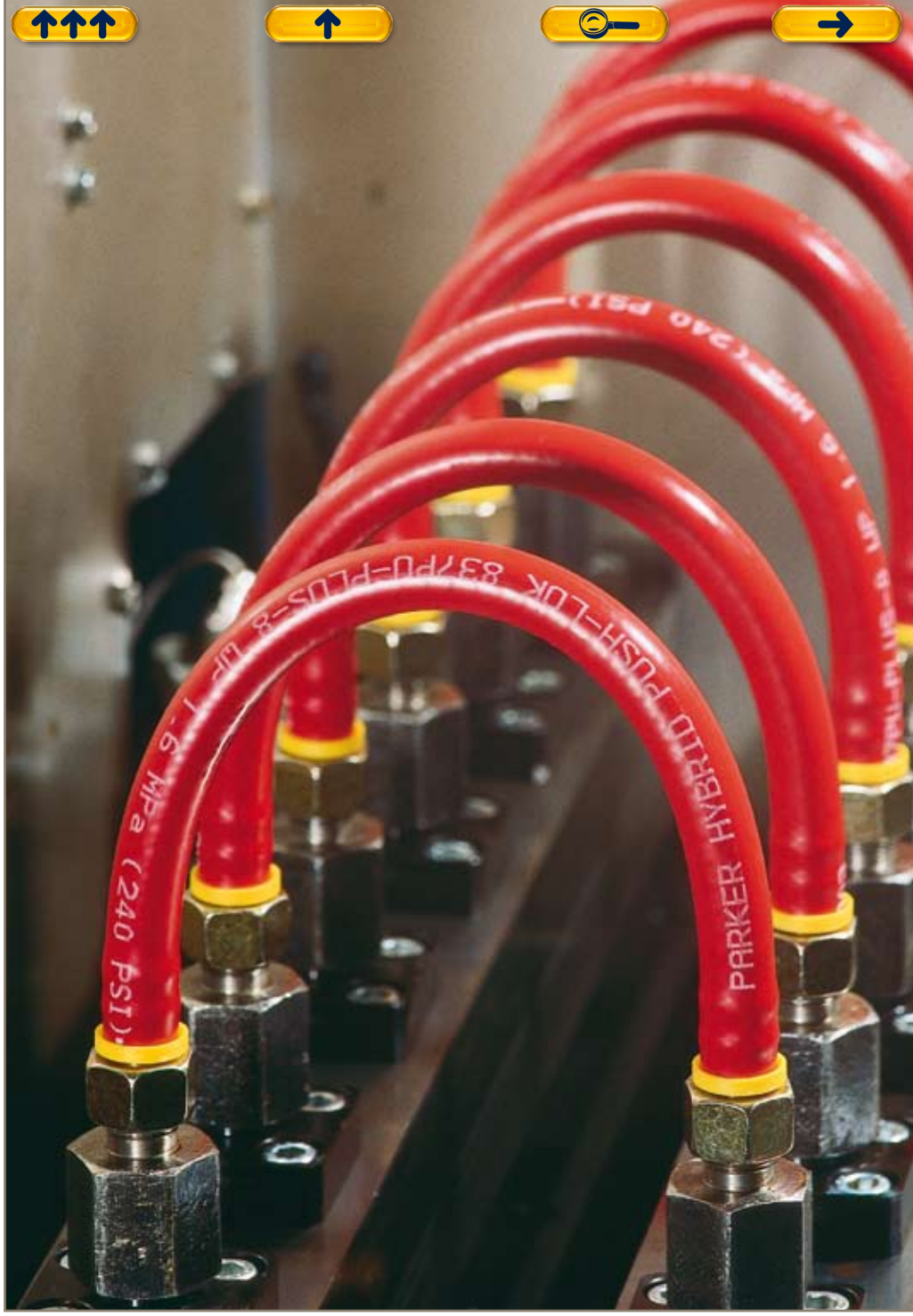

Технический справочник

Parker

ENGINEERING YOUR SUCCESS.

Технология

Современная технология шлангов и арматуры должна соответствовать постоянно усложняющимся задачам и повышающимся требованиям к современному оборудованию в ответственных областях применения, а также тяжёлым условиям окружающей среды.
Для удовлетворения таких потребностей компания Parker постоянно разрабатывает новые продукты и технологии, отвечающие современному развитию науки и техники.

Технология Parkrimp No-Skive – безопасное соединение

Шланговая арматура оказывает влияние на общую эффективность и безопасность гидравлической системы. Концепция No-Skive была разработана Parker Hannifin 30 лет назад. Непрерывное развитие и использование современных материалов и производственных процессов приводит к соединению между шлангом и арматурой, отвечающему современному состоянию науки и техники.

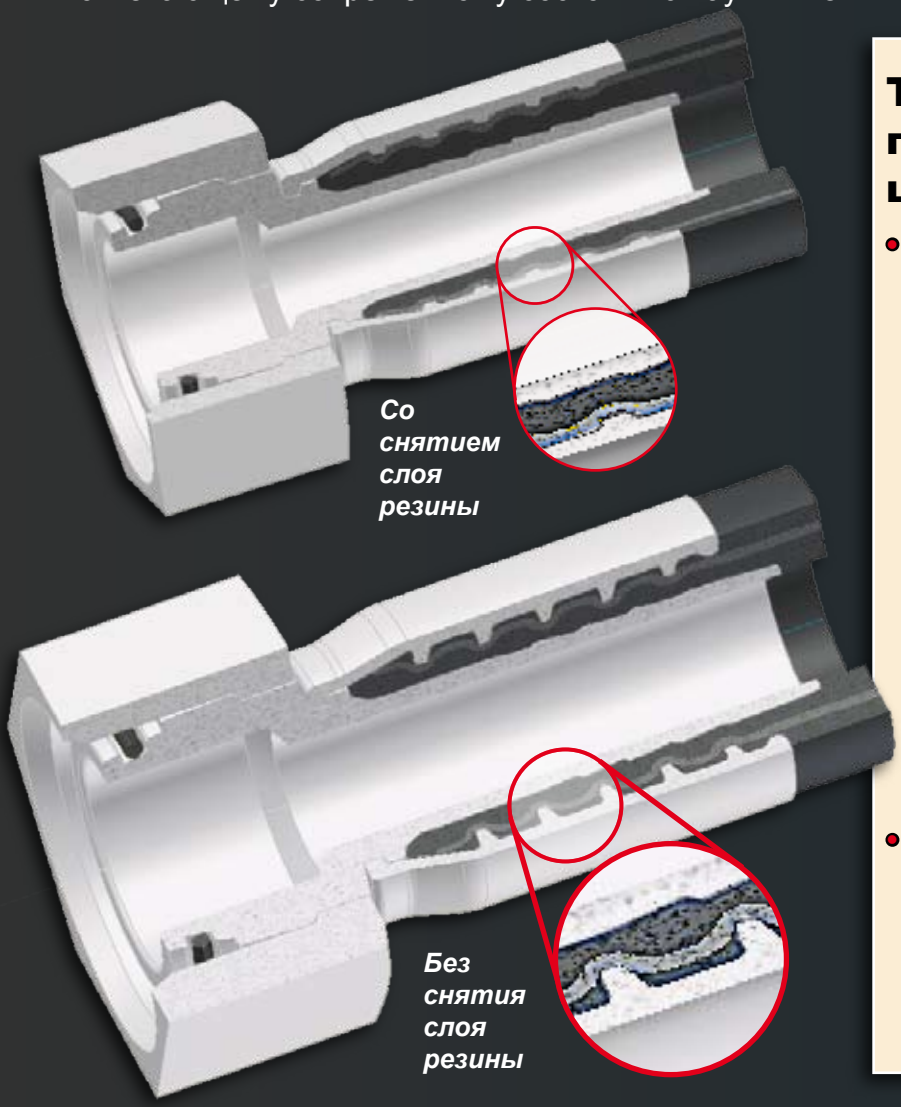

Технология No-Skive по сравнению с традиционной арматурой

- Сборка шлангов No-Skive и арматуры, не содержащей шестивалентного хрома, не требует снятия внешнего слоя шланга
  - Предотвращается выход шланга из строя, вызванный ошибкой при снятии слоя резины.
  - Металлическая оплетка защищена от коррозии.
  - Металлическая оплетка механически защищена при сборке арматуры шланга внешним резиновым покрытием.
- Конструкция шланга No-Skive и арматуры, не содержащей шестивалентного хрома, сделаны таким образом, что зубья муфты врезаются в оплетку для получения захвата металл-металл.

Подразделение гибких трубопроводов Parker определяет место соединения арматуры и гидравлического шланга - во всех соединениях гибких трубопроводов - как критическую зону. Правильная комбинация шланга No-Skive и арматуры Parker гарантирует надлежащий контакт между муфтой фитинга и оплеткой после обжима, что обеспечивает безопасность и герметичность при длительном сроке службы.

Экологически чистая технология гальванического покрытия

Chromium-6 Free

С 1 июля 2007 года вступила в силу Директива ЕС по утилизации транспортных средств (ELV). Директива ЕС 2000/53/EG от 1 июля 2002 года

- Директива регулирует утилизацию транспортных средств
- Заперт на использование шестивалентного хрома, ртути и свинца за особым исключением и запрет на кадмий
- Металлические соединения хрома и трёхвалентного хрома пока могут использоваться

Шестивалентный хром по классификации директивы ЕС 67/548/EWG относится к категории 2, что означает, что этот материал может быть канцерогенным при определенных условиях. Контакт с кожей может вызвать аллергические реакции. С 2006 года вся стальная арматура компании Parker производится с использованием покрытия на основе трехвалентного хрома (без содержания шестивалентного хрома). Эта новая технология улучшает коррозионную стойкость арматуры и экологически более чистая, чем предыдущая с использованием шестивалентного хрома. Функциональность арматуры не изменится, но изменится цвет. Покрытая трехвалентным хромом арматура будет белого, а не желтого цвета. Новый процесс гальванического покрытия внедрен на всех мощностях компании Parker.

Специальная арматура для кратковременных или специальных областей применения

Отдел быстрого обслуживания (RSU) обеспечивает нестандартную и специальную шланговую арматуру

Отдел быстрого обслуживания (RSU) может обеспечить:

- Переходные размеры
- Специальные конфигурации конечных штуцеров
- Специальную длину ввода
- Комбинации арматура/трубка
- Опытные образцы по спецзаказу
- Любой размер партии от одной штуки

Варианты материалов: сталь, нержавеющая сталь, латунь и специальные материалы по запросу.

Защита окружающей среды: вывод для гибких трубопроводов

Защита окружающей среды и контроль над загрязнениями набирают темпы как ответ на установленные правительством и местными властями приоритеты. Они становятся важными факторами в производстве многих продуктов. Независимо от того общественный ли это транспорт, строительное оборудование, сельскохозяйственное оборудование или лесные машины – тенденции использования биодеструктурируемого масла в гидравлических системах усиливаются.

Подразделение гибких трубопроводов Parker предлагает полный ассортимент гибких трубопроводов с внутренней трубкой из чистого нитрила, от шлангов с одной и двумя металлическими оплетками до шестислойных многоспиральных шлангов. Эти шланги обладают исключительной совместимостью с гидравлическими и биодеструктурируемыми маслами до 100 градусов Цельсия, сохраняя при этом уровень рабочего давления.

Гибридная самозажимная технология Push-Lok – превосходная комбинация двух основных материалов

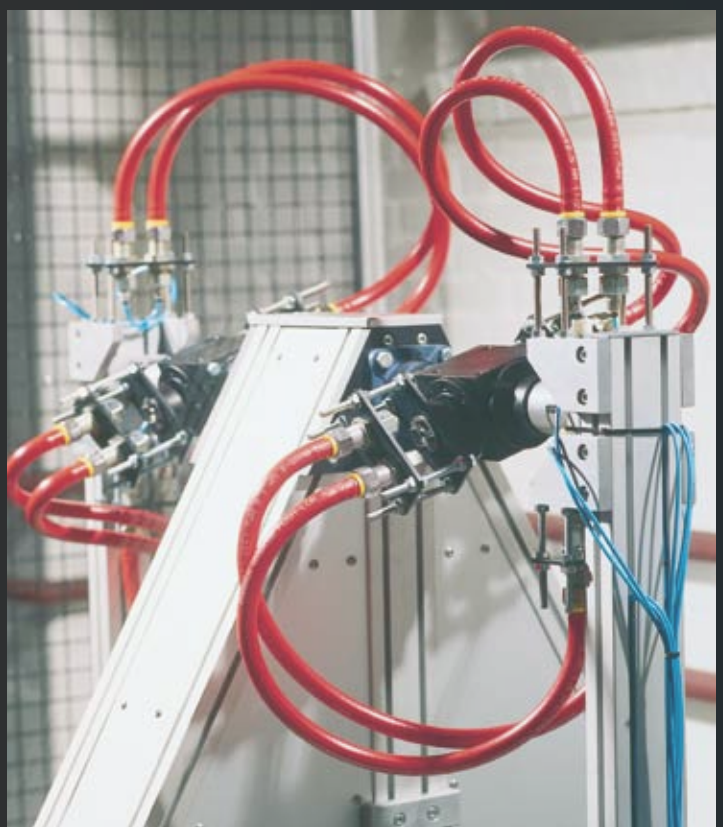

Благодаря интерактивной разработке материалов и производственных процессов соединение полиуретана и синтетического эластомера привело к успешному созданию гибридного самозажимного шланга Push-Lok с исключительными техническими характеристиками.

- Покрытие шланга выполнение из высококачественного полиуретана, обладающего высокой устойчивостью к брызгам сварки и истиранию.
- Высокопрочная оплетка обеспечивает прочный зажим арматуры на шланге и предотвращает его срывание.
- Внутренняя трубка из синтетического эластомера устойчива к гидравлическим жидкостям, сухому воздуху, воде, водным эмульсиям и т.д.

Содержание

Терминология по шлангам и фитингам – основы Aa-1–Aa-4
Меры безопасности Aa-5
Безопасная сборка шлангов за 8 шагов. Aa-6
1 Применение Aa-6
2 Типоразмер Aa-6
3 Давление Aa-7
4 Температура. Aa-7
5 Совместимость с жидкостями Aa-8
6 Фитинги. Aa-8
7 Производство шлангов в сборе Aa-9–Aa-10
8 Прокладка / Установка /
Влияние внешних факторов Aa-11–Aa-13
Как сделать заказ (описание номеров деталей) . . . Aa-14–Aa-15

Техническая информация

Обзор шлангов Ab-2
Номинальное давление фитингов Ab-3
Обзор фитингов Ab-4–Ab-5
Обозначения фитингов Ab-6–Ab-9
Утверждение классификационных органов Ab-10–Ab-11
Таблица перевода величин Ab-12
Таблица температуры/давления Ab-13
Диаграмма пропускной способности шлангов Ab-14
Правильный способ соединения поворотных
фитингов с внутренней резьбой Ab-15
Таблица химической стойкости. Ab-16–Ab-21
Инструкции по технике безопасности Ab-22–Ab-25
Идентификация типа фитинга. Ab-26–Ab-35

Терминология по шлангам и фитингам

Выбор необходимой комбинации шлангов и фитингов обычно выполняется на завершающем этапе проектирования гидравлических систем, и часто его важность упускается из виду и недооценивается. Однако, верно подобранное сочетание фитингов и шлангов крайне важно для общей функциональности и долгой службы всей системы в целом.

Настоящий технический справочник и каталог помогут Вам сделать правильный выбор шлангов и фитингов а также расскажут о важных аспектах безопасного использования шлангов в сборе.

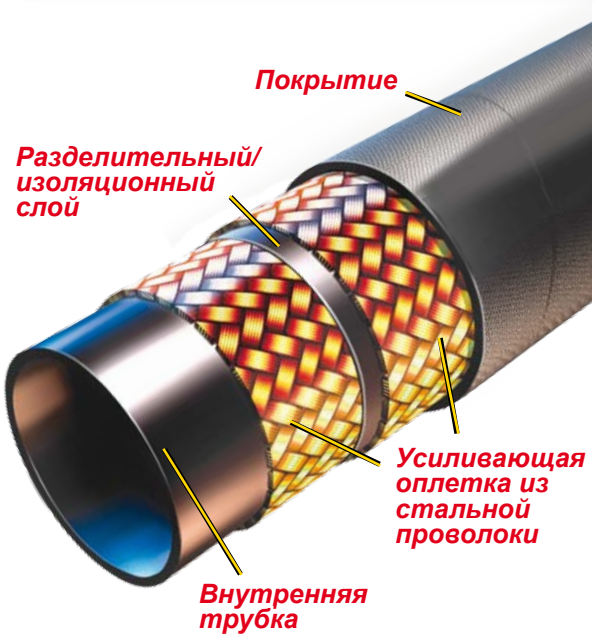

Шланг

Обычно резиновый шланг представляет собой трубку из экструдированной синтетической резины назначение которой – удерживать рабочую жидкость внутри шланга. В силу упругих свойств каучука необходим усиливающий слой вокруг трубки, который позволяет ей выдержать внутреннее давление. Усиливающий слой (слои) может быть из текстиля или стали (или и то и другое).
Для защиты этих внутренних слоев от воздействия внешних условий вокруг усиливающего слоя предусмотрено покрытие из синтетической резины.

Шланги в сборе

Установка шлангов в сборе

Сборка шлангов и фитингов в единую деталь – ответственный процесс, который должен выполняться только профессиональным персоналом, строго соблюдающим инструкции по сборке. Неправильно собранные фитинги могут вырваться из шланга и привести к серьезным телесным повреждениям, ущербу имуществу из-за неконтролируемого движения шланга шланга, пожару или взрыву жидкости, вытекающей из него. (См. раздел «Безопасная сборка шлангов за 8 шагов» на стр. Аа-8)
Для достижения максимально безопасной и долгой службы, шланг в сборе должен эксплуатироваться с определенными ограничениями. Эти ограничения определены в настоящем каталоге, а также такими государственными и учрежденческими стандартами и спецификациями, такими как ISO 17165-2, SAE J1273 или EN982.

Рабочее давление

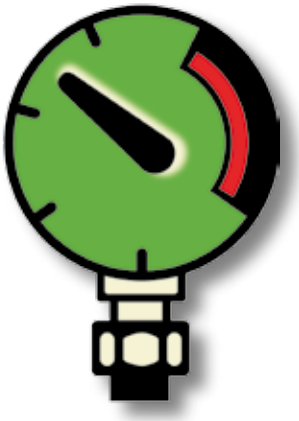

Шланги и фитинги должны подбираться таким образом, чтобы указанное для них максимальное рекомендованное рабочее давление было равно или выше, чем максимальное давление в системе. Импульсное или пиковое давление в системе должны быть ниже максимального рабочего давления шланга в сборе. Импульсное или пиковое давление обычно можно измерить только при помощи чувствительных электрических приборов, которые измеряют и показывают значения давления с миллисекундными интервалами. Механические манометры давления показывают только средние значения и не могут применяться для измерения импульсного или пикового давления.

Контрольные испытания под давлением

Эти испытания обычно проводятся по запросу клиента по методике, определенной стандартом ISO 1402. Испытания должны проходить при нормальной температуре окружающей среды на стенде с использованием воды или другой подходящей жидкости. Шланг в сборе подвергается давлению на период от 30 до 60 секунд; испытательное давление в 2 раза выше рабочего давления шланга в сборе. Не должно наблюдаться утечек или потерь давления. Полный отчет об испытаниях предоставляется клиенту вместе со шлангом в сборе.

Разрывное давление

Все шланги, приведенные в настоящем каталоге, имеют коэффициент безопасности по давлению 4:1, что подразумевает, что разрывное давление = в 4 раза выше указанного максимального рабочего давления. Значения разрывного давления предназначены только для производственных испытаний – никогда нельзя выбирать шланг, ориентируясь на разрывное давление.

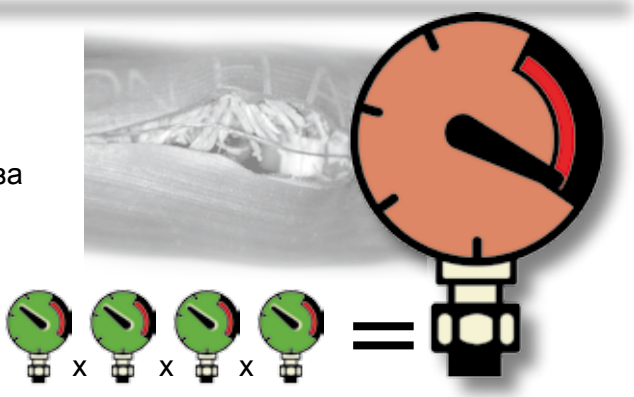

Совместимость с жидкостями

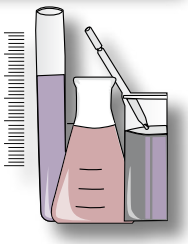

Шланг в сборе (внутренняя трубка, внешнее покрытие и фитинги) должны быть химически совместимы как с жидкостями, транспортирующимися по шлангу, так и с окружающей средой. (В таблице химической стойкости в каталоге приведена только стойкость внутренней трубки шланга к определенной жидкости.)

Диапазон температур

Во избежание ухудшения свойств резиновых шлангов необходимо убедиться, что как постоянные так и временные температуры жидкостей и окружающей среды не превышают пределов, указанных для шланга в настоящем каталоге. Температуры ниже и выше приведенных в каталоге значений оказывают негативное воздействие на шланг и могут привести к отказу шланга или утечке жидкости. Низкие и высокие температуры также влияют на механические свойства шлангов, что должно учитываться при проектировании систем.

Типоразмер шланга

Сила, которая передается посредством жидкости под давлением, зависит от давления и скорости потока. Размер компонентов должен быть подобран так, чтобы избежать перепадов давления и старения шлангов в результате тепловыделения или чрезмерной скорости потока. Для измерения типоразмеров своих шлангов компания Parker использует международно-признанные шаблоны. Типоразмер указывается по внутренней трубке шланга, а не по наружному диаметру.

Типоразмер		Дюйм		mm		DN
-6	⇒	6/16	⇒	6/16 * 25,4 = 9,525	⇒	10
⇓		⇓		⇓		⇓
-6		3/8		9,5		10

Радиус изгиба шланга

Минимальный радиус изгиба шланга означает минимальный радиус, с которым можно изогнуть шланг по всей длине при работе под максимальным допустимым рабочим давлением.
Радиус изгиба не указывает на гибкость шланга. Значения радиуса изгиба, приведенные в каталоге, основаны на международных или внутренних спецификациях Parker, и были получены в результате строгих импульсных испытаний шлангов в сборе.
Изгиб шланга с радиусом меньше минимального радиуса изгиба ведет к потере механической прочности и, следовательно, к возможному отказу шланга.
Между фитингом и точкой начала изгиба должен быть прямой участок минимальной длиной, равной 1,5 наружного диаметра шланга (D).

Прокладка шлангов в сборе

Прокладка шлангов сборе должна осуществляться так, чтобы избежать каких бы то ни было повреждений шлангов в результате растяжения, сжатия, перегибов или трения об острые края, что необходимо для обеспечения максимально продолжительной и безопасной службы шланга.

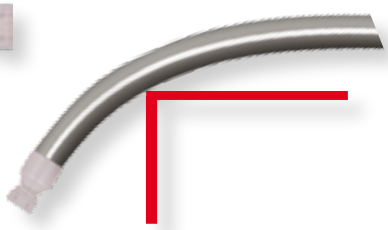

Хранение шлангов и фитингов

Необходимо иметь систему контроля старения, которая обеспечивает использование шланга до истечения его срока хранения. Срок хранения – это период времени, в течение которого шланг сохраняет свои свойства, необходимые для использования его по назначению. Шланги должны храниться, с использованием принципа FIFO («первым поступил – первым выбыл»), где за основу принимается дата производства шланга или шланга в сборе.

Срок хранения оптовых партий шланга или шлангов в сборе с трудом поддается определению, так как множество факторов могут оказывать негативное воздействие на пригодность шланга.

В европейских странах правила, которым необходимо следовать, изложены в стандарте DIN 20066:2002-10, ссылки на них даны в публикации Торговой Ассоциации (Berufsgenossenschaft) за № ZH1/74 от апреля 2005 г., озаглавленной «Правила техники безопасности при работе с гидравлическими шлангами в сборе».

Выдержка из DIN 20066:2002-10:

Для производства в сборе берут шланги не старше 4 лет, считая со дня производства шланга. Срок службы шланга в сборе, включая хранение, не должен превышать 6 лет; срок хранения не должен превышать 2 из этих 6 лет.

Кроме того, Международная организация по стандартам (ISO) подготовила черновую версию руководства по использованию шлангов/шлангов в сборе, которая немного отличается от немецкого руководства. Документ ISO/TR 17165-2 требует, чтобы срок хранения шлангов или шлангов в сборе не превышал 40 кварталов (10 лет) с даты производства, при соблюдении условий хранения в соответствии с ISO 2230.

Если после хранения любого типа возникают сомнения в работоспособности шланга (трещины покрытия, ржавчина и т.д.), шланг должен пройти испытания под давлением или быть отбракован. Шланги в сборе всегда должны рассматриваться как компоненты, влияющие на безопасность, и поэтому следует избегать риска.

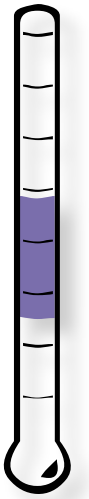

Хранение шлангов – лучшие способы:

– Хранить в чистом, прохладном и сухом месте (примерно при комнатной температуре)
– Избегать воздействия прямого солнечного света или влаги
– Не хранить вблизи электрооборудования большой мощности
– Избегать контакта с коррозионными химикатами
– Избегать воздействия ультрафиолетового излучения
– Избегать воздействия насекомых/грызунов
– Избегать воздействия радиоактивных материалов

Хранение фитингов – лучшие способы:

– В дополнение к факторам, перечисленным выше, при хранении фитингов должны соблюдаться следующие правила:
– Хранить фитинги в закрытых контейнерах с ясно видимо маркировкой – например, в оригинальной упаковке Parker
– Необходимо иметь систему ротации запасов (FIFO), чтобы не превышать срок хранения в 2 года для фитингов с уплотнительными кольцами, т.к. они могут разложиться в результате воздействия нормальных условий окружающей среды, что может привести к утечкам или загрязнению.

! БЕЗОПАСНОСТЬ ПРЕВЫШЕ ВСЕГО !

Избегайте телесных повреждений себя и других; для этого соблюдайте эти важные правила

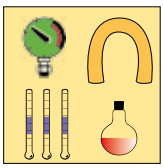

Выбирайте шланги в сборе соответственно задаче
Выбор продукции должен основываться на опубликованных спецификациях на шланги и должен соответствовать требованиям, которые ставит конкретная задача применения. Необходимо принимать во внимание множество факторов, которые воздействуют на внутренние и наружные поверхности шлангов.

Сверьтесь со стандартами, правилами и нормами, действующими в странах, где продается и используется оборудование.

Используйте правильную методику установки шлангов в сборе!

Шланги не должны растягиваться, перехлестываться, сплющиваться или перекручиваться во время установки или использования. Не допускается изгиб шлангов с радиусом, меньшим минимального радиуса изгиба.

Используйте надлежащие средства защиты при производстве, испытаниях или установке шлангов в сборе.

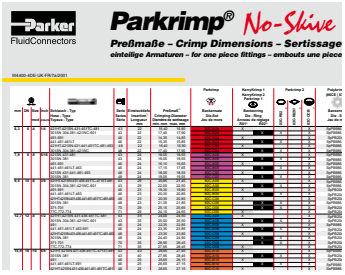

Компания Parker Hannifin рекомендует комбинации шлангов и фитингов, приведенные в настоящем каталоге, только после завершения обширных испытаний. Используйте только одобренные сочетания шлангов и фитингов- при использовании шлангов Parker соблюдение требований по фитингам и оборудованию обеспечивает получение безопасных шлангов в сборе!

Всегда используйте актуальные таблицы обжима Parker- при возникновении сомнений обратитесь за помощью по адресу HPDE@Parker.com

Не используйте гидравлические шланги для пара.

Создайте программу контроля.
Шланги в сборе должны производиться только квалифицированным персоналом. Регулярно проводите обучение персонала.

ВНИМАНИЕ! Травмы в результате попадания на кожу жидкостей необходимо лечить безотлагательно и не так, как обычные порезы!

А.) Жидкость под давлением может привести к серьезным травмам. Струя жидкости, вырывающаяся из поры в шланге, может быть почти невидимой, и может проткнуть кожу.

Б.) Не касайтесь гидравлических шлангов в сборе под давлением какими бы то ни было частями тела.

В.) В случае травмы в результате попадания на кожу жидкости немедленно обратитесь за медицинской помощью.

Г.) Во время испытаний под давлением шлангов в сборе оставайтесь за пределами опасной зоны. Используйте надлежащие средства защиты.

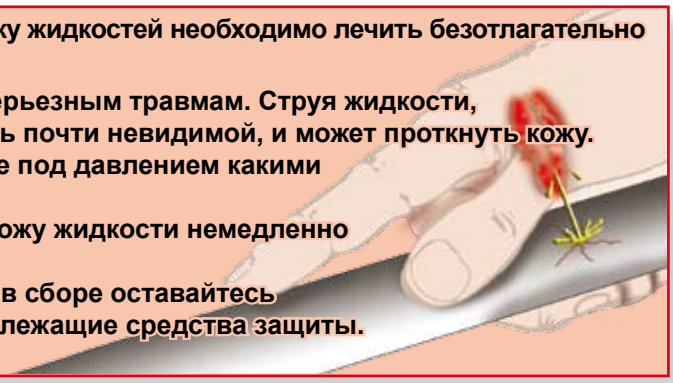

Безопасная сборка шлангов за 8 шагов

1 Применение

Некоторые задачи позволяют выбрать нужные шланги относительно просто – например, применение шлангов во всасывающих/возвратных магистралях. Однако обычно более целесообразно принять во внимание изложенные ниже аспекты и использовать их как руководство, чтобы учесть все необходимые факторы. Использование данных, полученных при рассмотрении этих аспектов, поможет Вам сделать правильный выбор и поможет обеспечить безопасность, долгий срок службы и оптимальную стоимость шланга в сборе.

Каково применение шланга?

– *Станки / Оборудование?*

– *Всасывающие линии?*

– *Рабочее и импульсное давление?*

– *Температура жидкости и/или среды?*

– *Совместимость с жидкостями?*

– *Требуется неэлектропроводный шланг?*

Где будет использоваться шланг?

– *Условия эксплуатации?*

– *Минимальный радиус изгиба?*

– *Требования по проводке? /зажимы, защитные рукава?*

– *Подвергается ли шланг чрезмерному истиранию?*

– *Подвергается ли шланг механическим нагрузкам?*

Соответствие национальным, юридическим, отраслевым или индивидуальным стандартам клиентов?

– *Тип резьбы? /способна ли резьба данного типа выдержать давление в системе?*

– *Специфические требования к конструкции шланга?*

2 Типоразмер

Энергия, передаваемая посредством жидкости под давлением, зависит от давления и скорости потока. Размер компонентов (шлангов и фитингов) должен быть подобран так, чтобы избежать перепадов давления и старения шлангов в результате выработки теплоты или чрезмерной скорости перемещения жидкости.

Если Вы не знаете типоразмера нужного шланга, Вам поможет Номограмма пропускной способности шлангов на стр. Ab-14.

Типоразмер стандартных шлангов указывается по внутреннему диаметру шланга.

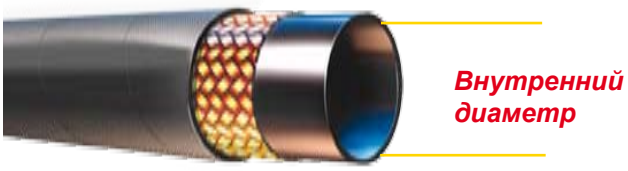

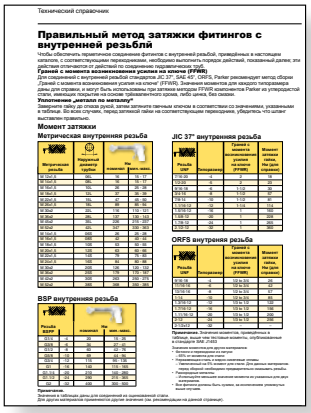
Технический справочник

Правильный метод затяжки фитингов с внутренней резьблй

Чтобы обеспечить герметичное соединение фитингов с внутренней резьбой, приведённых в настоящем каталоге, с соответствующим переходником, необходимо выполнить порядок действий, показанный далее; эта работа отличается от действий по соединению гидравлических шлангов.

Соединения с внутренней резьбой стандартов JIC 37° и ORFS (FFWR).

Для соединений с внутренней резьбой стандартов JIC 37°, SAE-4S°, ORFS. Parker рекомендует метод сборки „Граней с моментом возникновения усилия на ключе" (FFWR). Значения моментов для каждого типоразмера даны для справки, и могут быть использованы при затяжке каждого FFWR компонентов Parker из утверждённой стали, имеющих покрытие на основе трёхвалентного хрома, либо цинка, без смазки.

Уплотнение „металл по металлу"

Завернем гайку до слоева дуоой, затем затяните гаечным ключом в соответствии со значениями, указанными в таблицах. Для получения, перед затяжкой гайки на соответствующем переходнике, убедитесь что шланг выставлен правильно.

Момент затяжки

Метрическая внутренняя резьба

Метрическая резьба	Наружный диаметр трубки	Грани	Момент затяжки	Грань - момент
M 10x1,0	M8L	18	18 - 21	
M 12x1,0	M10L	21	25 - 28	
M 14x1,5	M12L	24	30 - 34	
M 16x1,5	M14L	27	35 - 39	
M 18x1,5	M16L	30	40 - 46	
M 20x1,5	M18L	34	50 - 55	
M 22x1,5	M20L	36	60 - 70	
M 26x1,5	M24L	41	80 - 100	
M 30x2	M30L	50	125 - 135	
M 33x2	M30L	55	135 - 145	
M 38x2	M37L	60	165 - 180	
M 42x2	M45	70	215 - 235	
M 45x2	M45	75	245 - 265	
M 52x2	M52	80	300 - 325	
M 60x2	M60	90	360 - 390	
M 64x2	M65	95	390 - 430	
M 68x2	M70	100	430 - 470	
M 72x2	M75	105	470 - 510	
M 80x2	M85	115	550 - 600	
M 90x2	M95	130	650 - 710	
M 100x2	M105	145	750 - 820	
M 110x2	M115	160	850 - 930	
M 125x2	M130	180	1000 - 1100	
M 140x2	M145	200	1150 - 1250	
M 150x2	M160	220	1300 - 1450	

JIC 37° внутренняя резьба

Резьба UNF	Типоразмер	Грани с моментом возникновения усилия на ключе (FFWR)	Момент затяжки гайки, Нм (для справки)
5/16-24	-4	7	16
3/8-24	-5	9	19
9/16-18	-6	1 1/12	28
5/8-18	-8	1 1/12	37
3/4-16	-10	1 1/12	47
7/8-14	-12	1 1/12	112
1-1/16-12	-16	1	136
1-3/16-12	-20	1	209
1-5/16-12	-24	1	244
1-7/16-12	-32	1	305

ORFS внутренняя резьба

Резьба UNF	Типоразмер	Грани с моментом возникновения усилия на ключе (FFWR)	Момент затяжки гайки, Нм (для справки)
9/16-18	-4	1/2 to 2/3	24
11/16-16	-6	1/2 to 2/3	47
13/16-16	-8	1/2 to 2/3	57
1-1/16-12	-10	1/2 to 2/3	85
1-3/16-12	-12	1/2 to 2/3	122
1-7/16-12	-16	1/2 to 2/3	190
1-11/16-12	-20	1/2 to 2/3	285
2-1/2-12	-24	1/2 to 2/3	380
2-1/2-12	-32	1/2 to 2/3	396

Примечание. Значения моментов, приведённые в таблицах, соответствуют моментам, опубликованным в стандарте SAE J515.

Значения моментов для других материалов:

- 75% от значения для стали
- 60% от значения для стали
- Нержавеющая сталь, а также цинковые, оловянные, кадмиевые покрытия, а также сплавы, не требуют смазки, поскольку, обычной необходимости предотвратить заедания резьбы.
- Рекомендуемые значения:
  Для предотвращения заедания значения моментов для каждого материала:
  Для предотвращения заедания должны быть сделаны, на основании результатов какой-нибудь опытной.

Внутренняя резьба

BSP внутренняя резьба

Резьба BSPP	Грани	Момент затяжки, Нм	Грань - момент
G1/8	14	12 - 14	
G1/4	18	22 - 25	
G3/8	22	35 - 40	
G1/2	28	55 - 65	
G3/4	32	75 - 85	
G1	36	115 - 135	
G1-1/4	46	215 - 255	
G1-1/2	50	250 - 290	
G2	60	360 - 420	

Примечание.
Значения в таблицах даны для соединений из оцинкованной стали.
Для других материалов применяются другие значения (см. рекомендации на данной странице).

3 Давление

Необходимо выбирать шланги и фитинги так, чтобы максимальное рекомендованное рабочее давление шланга в сборе было равно или выше, чем максимальное давление в системе. Импульсное и пиковое давление должно быть ниже этого максимального рабочего давления шланга.

В каталоге это давление указано в мегапаскалях (МПа).
Например: 27,6 МПа = 276 бар = 4000 psi
(Полная таблица перевода для других единиц измерения находится на стр. Ab-12)

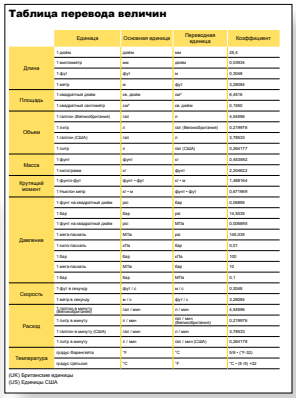
Таблица перевода величин

	Единица	Основная единица	Переводная единица	Коэффициент
Длина	1 дюйм	дюйм	мм	25,4
	1 миллиметр	мм	дюйм	0,03936
	1 фут	фут	м	0,3048
	1 метр	м	фут	3,28084
Площадь	1 квадратный дюйм	кв. дюйм	см²	6,4516
	1 квадратный сантиметр	см²	кв. дюйм	0,1550
Объем	1 галлон (Великобритания)	гал	л	4,54596
	1 литр	л	гал (Великобритания)	0,219976
	1 галлон (США)	гал	л	3,78533
	1 литр	л	гал (США)	0,264177
Масса	1 фунт	фунт	кг	0,453592
	1 килограмм	кг	фунт	2,204622
Крутящий момент	1 фунт-фут	фунт × фут	кг × м	1,488164
	1 Ньютон метр	кг × м	фунт × фут	0,677969
Давление	1 фунт на квадратный дюйм	psi	бар	0,06895
	1 бар	бар	psi	14,5038
	1 фунт на квадратный дюйм	psi	МПа	0,006895
	1 мегапаскаль	МПа	psi	145,035
	1 мегапаскаль	кПа	бар	0,01
	1 бар	бар	кПа	100
	1 мегапаскаль	МПа	бар	10
	1 бар	бар	МПа	0,1
Скорость	1 фут в секунду	фут / с	м / с	0,3048
	1 метр в секунду	м / с	фут / с	3,28084
Расход	1 галлон в минуту (Великобритания)	гал / мин	л / мин	4,54596
	1 литр в минуту	л / мин	гал / мин (Великобритания)	0,219976
	1 галлон в минуту (США)	гал / мин	л / мин	3,78533
	1 литр в минуту	л / мин	гал / мин (США)	0,264177
Температура	Градус Фаренгейта	°F	°C	5/9 × (°F-32)
	Градус Цельсия	°C	°F	°C × (9/5) +32

(UK) Британские единицы
(US) Единицы США

После определения типоразмера шланга используйте таблицу «Обзор шлангов» на стр. Ab-2 для выбора подходящего шланга(ов).

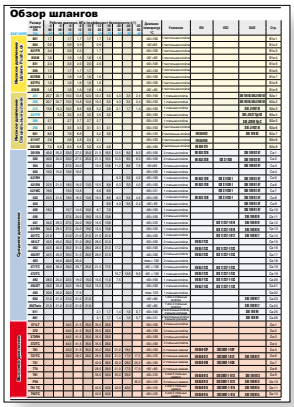
Обзор шлангов

Эта таблица представляет собой краткий справочник по шлангам, описанным в каталоге, с указанием диапазонов температур, конструкции и стандартов шлангов.

Номинальное давление фитингов
Этот параметр часто упускают из виду проектировщики и производители шлангов в сборе. Номинальное давление шланга в сборе определяется номинальным давлением самого слабого из компонентов шланга в сборе.
Поэтому НЕДОСТАТОЧНО принимать во внимание только номинальное давление шланга. Часто номинальное давление фитинга меньше номинального давления шланга; поэтому, чтобы избежать риска, связанного с несовместимостью фитингов по номинальному давлению системы, обратите внимание на значения максимального рабочего давления фитингов Parker, приведенные на стр. Ab-3.

4 Температура

При выборе шланга крайне необходимо принимать в расчет температуру как жидкости в шланге, так и окружающей среды, а также их сочетание. Значения температур, приведенные в каталоге, относятся к температурам жидкости в шланге.

Высокая температура

Обычно сочетание высокой температуры и высокого давления снижает ресурс шланга. Чтобы обеспечить непрерывную и безопасную работу шланга в сборе, необходимо регулярно проводить проверку шланга. Если наружная оболочка становится ломкой или трескается, шланг необходимо заменить.

Чтобы максимально увеличить срок службы, выбирайте высокотемпературные шланги Parker с обозначением, заканчивающимся на «6», например: высокотемпературный шланг 436 - SAE 100 R16

Низкая температура

Обычно низкие температуры снижают гибкость изделий из каучука. Указанная минимальная температура означает минимальную температуру, до которой может быть охлажден шланг перед тестом на холодный изгиб, во время которого на покрытии шланга появляются видимые трещины.

Для чрезвычайно низких температур выбирайте продукцию Parker с индексом LT, например: низкотемпературный шланг 461LT – EN857-2SC

5 Совместимость с жидкостями

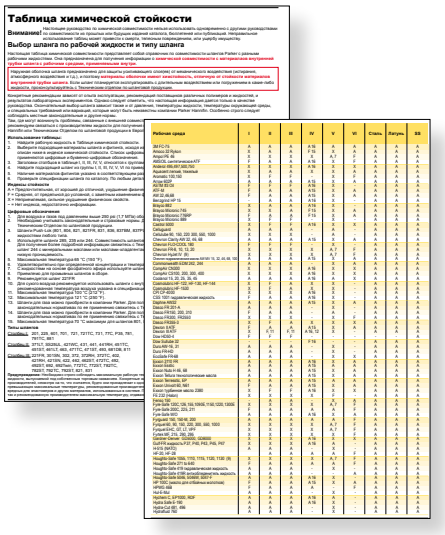
Таблица химической стойкости

Внимание! Настоящие руководство по химической совместимости нельзя использовать вперемешанно с другими руководствами по совместимости во прошлом или будущем изданий каталога, бюллетеней или публикаций. Неправильное использование данного руководства может привести к неправильному выбору, или ущербу имуществу.

Выбор шланга по рабочей жидкости и типу шланга

Настоящая таблица химической совместимости представляет собой справочник по совместимости шлангов Parker с разными жидкостями. Выбор шланга для конкретной жидкости основывается в химической совместимости и материалами внутренней трубки шланга и рабочими средами, применяемыми внутри.

Нарушение оболочки шланга предназначена для защиты уязвимающих сплавов от механического воздействия (истирание, атмосферное воздействие и т.д.), изоляцию материалы обеспечив имеют химстойкость, отличную от стойкости материалов внутренней трубки шланга. Если шланг планируется эксплуатировать с длительным воздействием на покрытия в каком-либо жидкости, проконсультируйтесь с Техническим отделом по шланговым продукции.

Конкретные рекомендации зависят от этапа эксплуатации; рекомендации поставщиков различных полимеров и жидкостей; и условий применения. Данные рекомендации основаны на лучшем знании и опыте, имеющемся в распоряжении производства. Окончательный выбор шланга зависит также от давления, температуры жидкостей, температуры окружающей среды, и специальных требований или маркировок, которые могут быть неизвестны компании Parker Hannifin. Особенно строго следует

Рабочая среда | I | II | III | IV | V | VI | Сталь | Латунь | SS

6 Фитинги

На выбор фитингов влияют порты, к которым будет подключаться шланг, и страна происхождения. Несмотря на многочисленные попытки стандартизации и рационализации типов соединений, все еще существует множество систем соединений благодаря национальным и международным стандартам, и даже в силу индивидуальных требований конкретных клиентов или сегментов рынка.
Обычно для гидравлических систем используются пять основных систем фитингов, хотя полный их список намного длиннее.

Европейские системы резьбы:

Германия	**– (DIN)**
Великобритания	**– (BSP)**
Франция	**– (GAS и метрическая)**
Северная Америка	**– (SAE)**
Япония	**– (JIS)**

Чтобы обеспечить долгую службу и работу без утечек, при проектировании необходимо учитывать модель фитинга и тип уплотнения.

БЕЗОПАСНОСТЬ ПРЕВЫШЕ ВСЕГО!!

Совместимость шлангов / фитингов

Компания Parker проводит испытания шлангов и фитингов, которые позволяют обеспечить совместимость серий фитингов с шлангами Parker, в соответствии с каталогом.
Компания Parker не несет ответственность за совместимость шлангов других производителей с фитингами Parker, а равно и за совместимость фитингов сторонних производителей со шлангами Parker.

Идентификация типа фитинга

Обычно фитинги идентифицируются по внешнему виду, поверхности/типу уплотнения или по типу/форме резьбы.
На стр. Ab-26 приведено руководство по идентификации фитингов, которое поможет Вам также идентифицировать тип резьбы и уплотнения.

7 Производство шлангов в сборе

Представители Parker могут помочь Вам советом и поделиться знаниями!

Обрезка и длина шланга

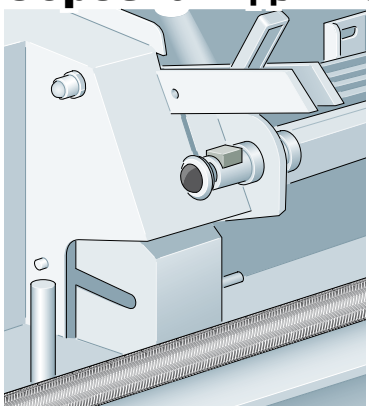

Шланги обрезают до нужной длины в соответствии со спецификациями. Использование соответствующего инструмента для отрезки обеспечивает ровный, чистый срез без повреждения усиливающих оплёток или навивок шланга. В зависимости от типа шланга, используются различные типы лезвий: 1) гладкие; 2) с зубцами.

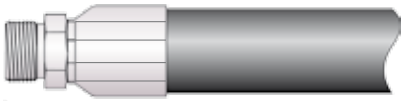

Фитинги с наружной резьбой измеряют по концу фитинга

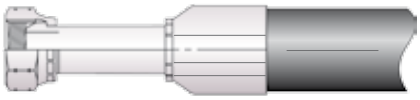

Все фитинги DIN, BSP и ORFS измеряют по концу ниппеля

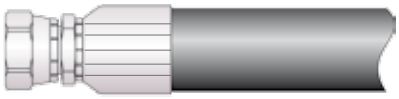

Фитинги US (JIC, SAE, NPSM), за исключением фитингов ORFS, измеряют по концу гайки

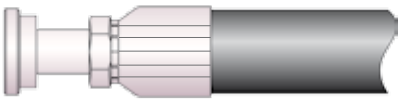

Фитинги с прямым фланцем измеряют по плоскости

Допуски по шлангам в сборе

Допуски по длине, мм, в соответствии с DIN 20066:2002-10 и EN 853 - 857

Длина шланга в сборе, мм	До DN25 (типоразмер -16)	От DN32 (типоразмер -20) до DN50 (типоразмер -32)	От DN60 (типоразмер -40)
До 630	+7 -3	+12 -4	-6
Выше 630 до 1250	+12 -6	+20 +25	
Выше 1250 до 2500	+20 -6	+25 -6	
Выше 2500 до 8000		+1,5 % -0,5 %	
Выше 8000		+3 % -1 %	

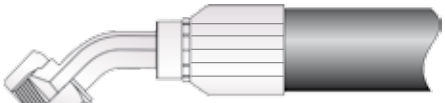

Все угловые фитинги с накидной гайкой измеряют по верхней точке оси фитинга

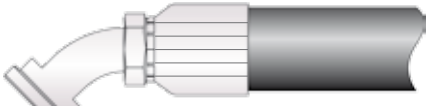

Фланцевые угловые фитинги измеряют по осевой линии плоскости фланца

Маркировка

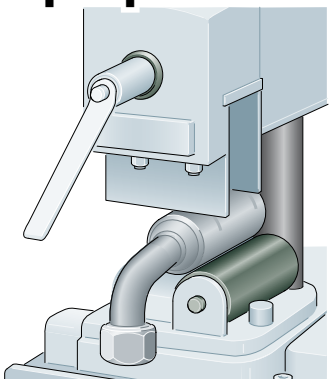

Шланги в сборе должны быть промаркированы в соответствии со стандартами EN и ISO.
Должна быть приведена следующая информация:

– производитель
– дата производства (год, месяц)
– максимальное разрешенное рабочее давление шланга в сборе

Обжим

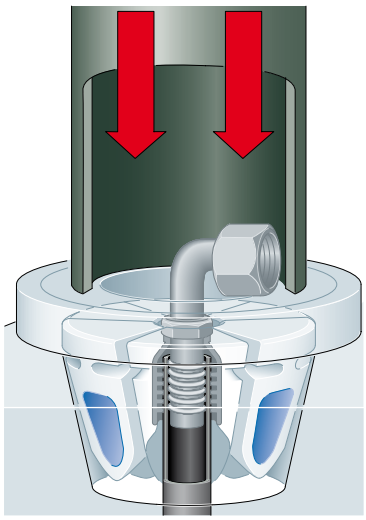

Обжим – это наиболее быстрый, безопасный и распространенный метод производства шлангов в сборе. Система обжима Parker обеспечивает точный, герметичный и стойкий к износу рукав высокого давления в сборе. Обжимные машины Parker или настраиваемые обжимные машины обеспечивают точный обжимной диаметр. При обжиме важно, чтобы шланг, фитинг и обжимной инструмент точно подходили друг к другу (см. таблицы обжима Parker на стр. Ed-1 -Ed-10). Более того, глубина вставки, точность отрезки шланга, правильный, без заусенцев и чистый обжим важны для формирования правильного и герметичного соединения рукава в сборе. При помощи обжимных машин Parker или настраиваемых обжимных машин соединение шланга и фитинга происходит одним медленным и плавным движением. Автоматическая остановка при достижении обжимного диаметра обеспечивает надежное крепление фитинга. Это гарантирует правильный обжим гидравлических рукавов в сборе.

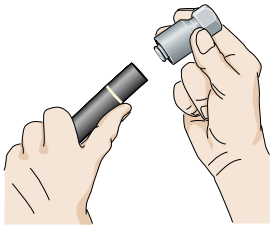

Серии 26, 46, 48, 70, 71, 73, 78, 79, S6:
Поместите шланг рядом с муфтой фитинга и отметьте длину вставки или длину фитинга на шланге – (если необходимо, смажьте конец шланга) вставьте шланг в фитинг до тех пор, пока отметка на шланге не станет вровень с концом фитинга.

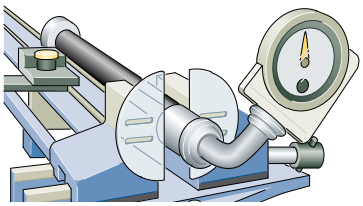

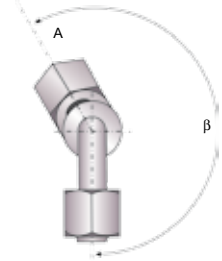

Регулировка относительного угла фитингов
Угол указывается, только когда рукав высокого давления имеет два угловых фитинга. Угол указывается по часовой стрелке, смотря от заднего фитинга на передний фитинг. Также необходимо учитывать естественный изгиб шланга.

Испытания

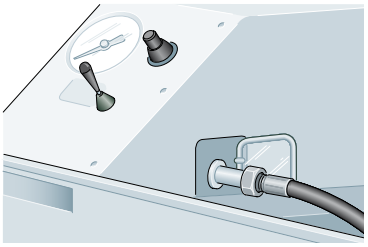

Испытания под статическим давлением в зависимости от типа шланга и его применения, проводятся на готовом шланге в сборе в течение определенного периода времени. Процедура испытаний может быть зафиксирована при помощи устройства регистрации. Испытательное давление для шлангов в сборе Parker равно двукратному динамическому рабочему давлению.
Контрольное испытание под давлением – обычно это испытание проводится по заказу клиента по методике, описанной стандартом ISO 1402. Испытания проводятся при нормальной температуре окружающей среды на контрольном испытательном стенде с использованием воды или другой подходящей жидкости. Шланг в сборе подвергается воздействию давления, в два раза превышающего рабочее давление шланга в сборе, на 30-60 секунд. Не должно наблюдаться утечек или потерь давления. Полный отчет об испытаниях предоставляется клиенту вместе со шлангом.

Очистка

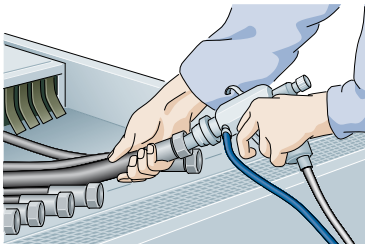

Гидравлические системы должны достигать определенной степени чистоты. Для этого мы используем средства очистки, которые обеспечивают быструю и эффективную очистку шлангов в сборе. Благодаря устройству очистки Parker TH6-6 достигается степень чистоты класса 17/14 по стандарту ISO 4406. Для получения более высокого класса чистоты устройство TH6-6 должно быть оборудовано другим фильтром (см. таблицу). Это устройство сначала очищает шланг в сборе чистящим средством и антикоррозийным веществом, а затем продувает его сжатым воздухом. Для постоянной защиты готового шланга в сборе от загрязнений рекомендуется использовать пластиковые колпачки.

ISO 4406	NAS 1638	SAE 749	Фильтр
11/8	2		
12/9	3	0	
13/10	4	1	
14/11	5	2	
15/12	6	3	
16/13	7	4	3 µ
17/14	8	5	3 µ
18/15	9	6	3 µ
19/16	10		3 µ
20/17	11		
21/18	12		

В соответствии со стандартом EN 982 не допускается производство шлангов в сборе из компонентов, уже использовавшихся в других шлангах в сборе

8 Прокладка / Установка / Влияние внешних факторов

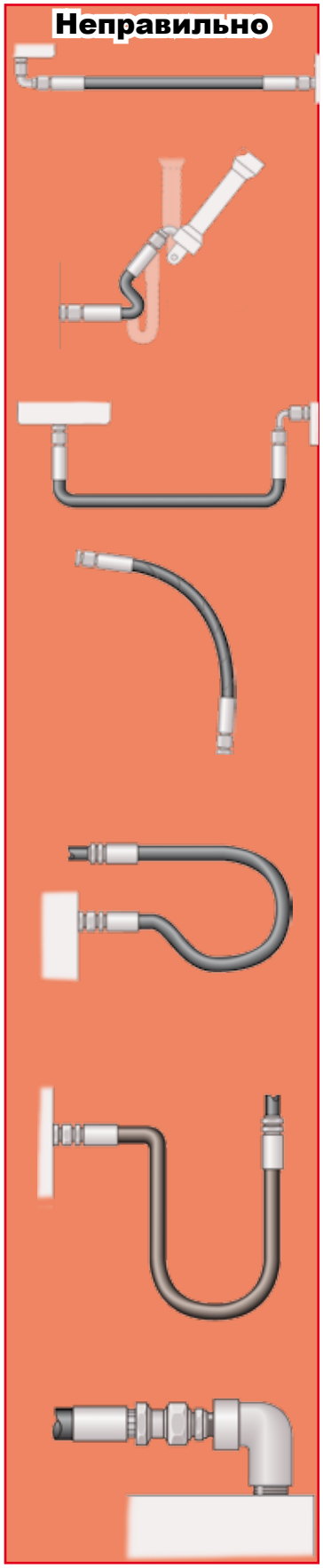

Прокладка шланга в сборе и среда, в которой работает шланг, напрямую влияют на срок службы шланга. На приведенных здесь рисунках показаны способы правильной прокладки шлангов в сборе, которые позволяют максимально увеличить срок службы и обеспечить стабильную работоспособность шлангов в сборе.

При прямой прокладке шланга необходимо убедиться, что имеется достаточный запас длины (прогиб), который компенсирует возможные изменения длины шланга при подаче давления. Под давлением слишком короткий шланг может выскочить из фитингов или сдавить их, что приводит к преждевременным отказам металлических или уплотнительных деталей.

Длина шланга должна быть подобрана так, чтобы обеспечивать запас длины (прогиб), достаточный для перемещения или вибрации компонентов без натяжения шланга.

Однако следует избегать чрезмерных прогибов, в результате которых шланг может цепляться за другие компоненты или оборудование или тереться о них.

Необходимо избегать механического натяжения шланга, изгиба с радиусом, меньшим допустимого, а также скручивания шланга при установке. Минимальный радиус изгиба для каждого шланга указан в таблицах шлангов в настоящем каталоге.

Необходимо также принимать во внимание плоскость перемещения и прокладывать шланги соответствующим образом.

Прокладка шланга также играет важную роль в выборе фитингов, так как правильно подобранные фитинги позволяют избежать натяжения шланга, использования слишком длинных шлангов, а также многокомпонентных резьбовых узлов.

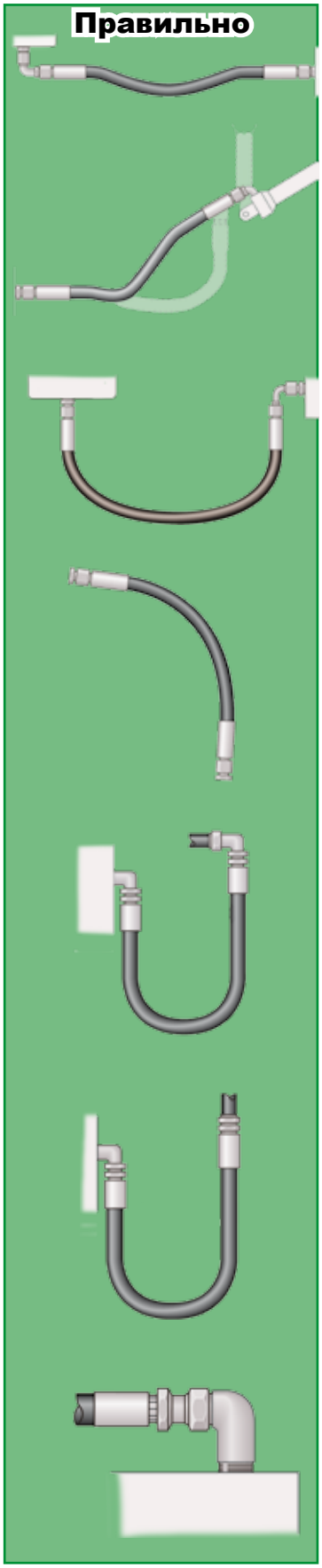

Неправильно

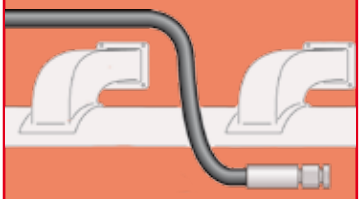

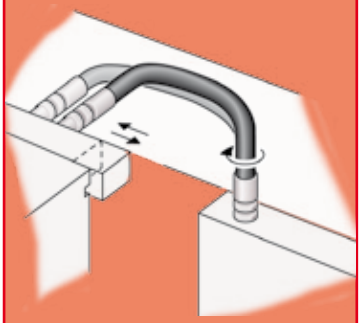

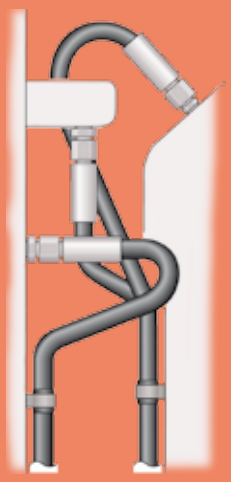

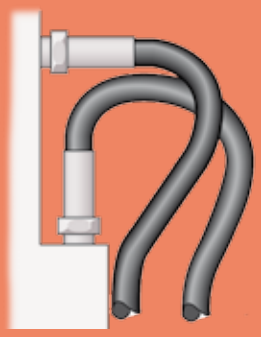

Правильное крепление (зажим/подвес) шланга необходимо, для того чтобы избежать контакта шланга с поверхностями, которые могут его повредить.
Тем не менее, необходимо, чтобы шланг сохранял свои “гибкие свойства” и не ограничивать изменения длины под давлением.

Следует также помнить, что шланги высокого и низкого давления не должны перекрещиваться или крепиться вместе, так как изменение длины может привести к износу наружных слоев шлангов. Нельзя изгибать шланги более чем в одной плоскости. Если шланг имеет изгиб в двух и более плоскостях, он должен быть разделён на отдельные сегменты, или каждый сегмент шланга должен быть закреплён только в одной плоскости.

Шланги должны проходить на расстоянии от горячих предметов, т.к. высокая температура снижает ресурс шланга. При использовании в местах с нетипично высокой температурой необходимо использовать защитную теплоизоляцию.

Тогда как первостепенное значение имеет работоспособность шланга, при разработке следует также учитывать эстетичность и практичность установки. Следует также помнить и о возможном обслуживании системы в будущем, и поэтому избегать прокладки, затрудняющей доступ к узлам и агрегатам.

Правильно

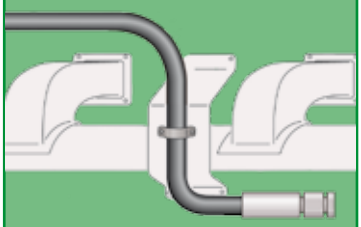

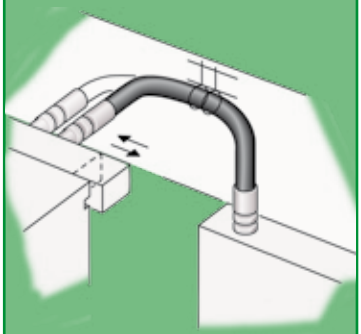

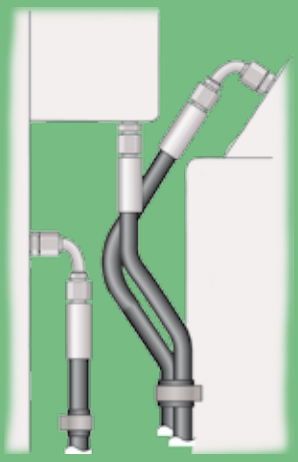

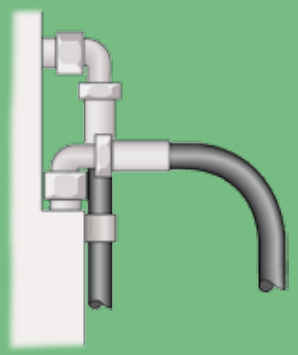

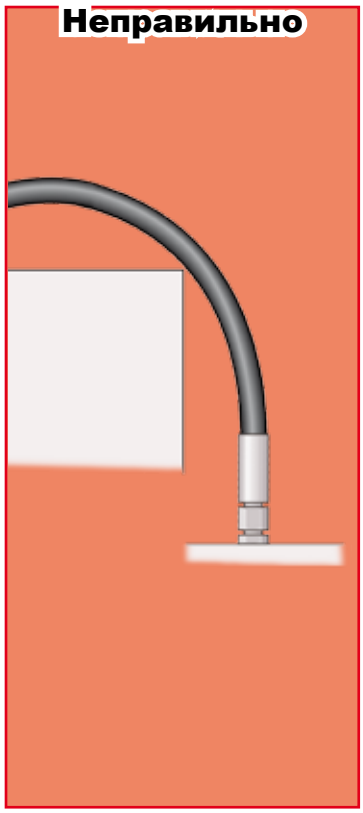

Трение
Обычно следует соблюдать осторожность, чтобы шланг не касался поверхностей, которые вызывают абразивный износ наружного слоя рукава (контакт шланга с предметами и другими шлангами). Однако, если условия применения не позволяют этого избежать, необходимо использовать шланг со стойким к износу наружным слоем или защитный рукав. Покрытия Parker TOUGH COVER (TC) или SUPER TOUGH (ST) предлагают стойкость к истиранию выше в 80 и 1000 раз соответственно, чем обычные резиновые наружные слои.

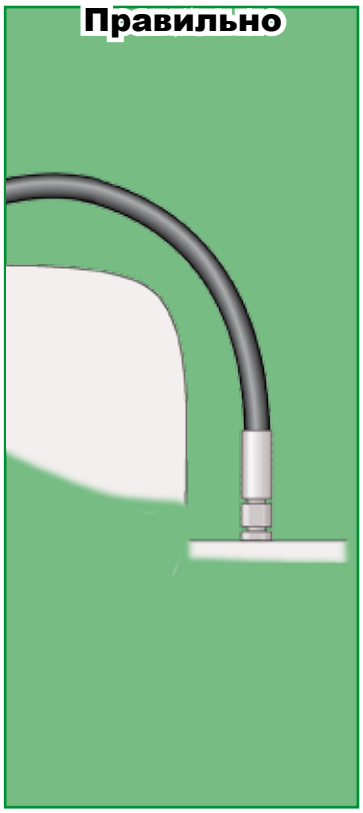

Загрязнение гидравлических контуров
Современное гидравлическое оборудование становится более точным и чувствительным, в результате растет важность использования чистой рабочей жидкости в системе. Поскольку 75% случаев отказов гидравлических систем вызвано загрязнением рабочей жидкости твердыми частицами, крайне важна первоначальная чистота компонентов, как главных источников загрязнения.
В большинстве случаев основное загрязнение шлангов в сборе происходит при их производстве, в основном на этапе отрезки.
Чтобы избежать отказа системы, все шланги в сборе должны пройти очистку перед использованием (до отгрузки потребителю) при помощи подходящего чистящего оборудования, например, с помощью устройства Parker TH6-6. Это устройство сначала очищает шланг в сборе чистящим средством и антикоррозийным веществом, а затем продувает его сжатым воздухом.
Уровень загрязнения описан в трех широко известных нормативах: ISO4406, ISO4405 и NAS 1638. Наиболее распространенным является ISO 4406, который описывает количество и размер твердых частиц в гидравлической системе при помощи классификатора, например: 16/13

При помощи устройства для очистки TH6-6 Вы можете добиться следующих классификационных показателей при использовании фильтрующего элемента 3 микрон

ISO 4406	NAS 1638	SAE 749	Фильтр
11/8	2		
12/9	3	0	
13/10	4	1	
14/11	5	2	
15/12	6	3	
16/13	7	4	3 мкм
17/14	8	5	3 мкм
18/15	9	6	3 мкм
19/16	10		3 мкм
20/17	11		
21/18	12		

Как сделать заказ

Чтобы упростить заказ продукции Parker, мы поясняем систему кодирования заказов на этой странице. Это поможет Вам, особенно при заказе шлангов в сборе. Далее Вы найдете несколько полезных советов.

1. Шланги

внутр. диаметр = типоразмер -6

Пример: **436-6**

436-6 > тип шланга

436-**6** > внутренний диаметр шланга в типоразмере

2. Фитинги

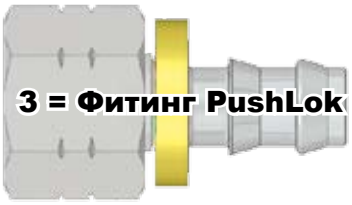

Пример: **1 CA 48 12-6**

1 CA 48 12-6 > Тип фитинга

1 **CA** 48 12-6 > Обозначение типа присоединения

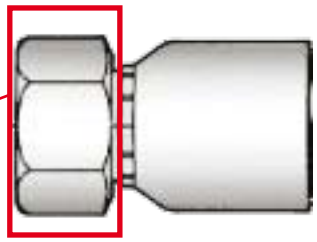

1 CA **48** 12-6 > Parker Серия фитинга Parker

1 CA 48 **12**-6 > Размер резьбы или трубки

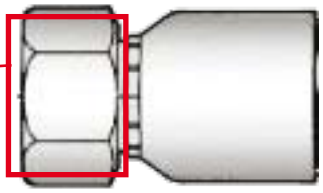

1 CA 48 12-**6** > Типоразмер шланга и вставной части фитинга

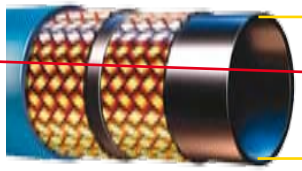

внутр. диаметр = типоразмер -6

Материалы / спецификации:

Без суффикса:	сталь оцинкованная
B:	латунь
C:	нержавеющая сталь
K:	без пластикового кольца
SM:	под метрический ключ

В таблицах обжима шлангов показаны стандартные номера деталей. Чтобы узнать о наличии нестандартных деталей/материалов, свяжитесь с местным центром обслуживания Parker.

3. Шланги в сборе

Пример: P436CACF12106-1000-0-SG900

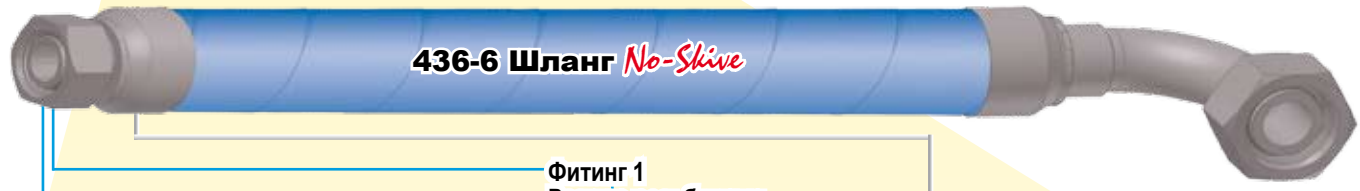

Фитинг 1
Обозначение типа присоединения

Фитинг 1
Размер резьбы или трубки

Типоразмер и вставной части фитинга

P 436 CA 12 CF 10 6 -1000-0-SG900

Тип шланга

Фитинг 2
Обозначение типа присоединения

Фитинг 2
Размер резьбы или трубки

Длина шланга, мм

P436CACF12106-1000-0-SG900

D = Фитинги Parkrimp No-Skive Серия 46
F = Фитинги Parkrimp No-Skive Серии 70, 71, 73, 78 или 79
P = Фитинги Parkrimp No-Skive Серия 48
R = Фитинги низкого давления Push-Lok Серия 82

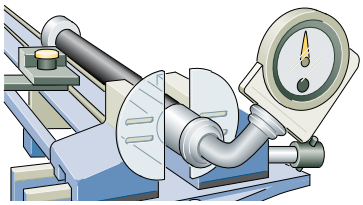

Относительный угол фитингов, нужен только если шланг в сборе имеет два угловых фитинга

Аксессуары - например, пружинная защита длиной 900 мм

SG	Пружинная защита
AG	Армирование
AS/PS	Защитный рукав из нейлона Partek
FS	Пожарные рукава
HG	Защита шланга *PolyGuard*
PG	Защита шланга *ParKoil*

Рукав в сборе, шланг 436 типоразмера -6. длина шланга в сборе 1000мм.
Фитинг 1: тип CA – диаметр трубки 12мм, шланговый штуцер типоразмера -6
Фитинг 2: тип CF – диаметр трубки 10мм, шланговый штуцер типоразмера -6
Угол смещения для этого сочетания равен 0 град. По умолчанию угловой фитинг устанавливается так, чтобы ось фитинга и ось шланга были в одной плоскости. По запросу возможно изменение угла установки.
На шланге в сборе имеется защитный рукав в виде пружинной защиты длиной 900мм.

Техническая информация

Обзор шлангов Ab-2
Номинальное давление фитингов Ab-3
Обзор фитингов Ab-4-Ab-5
Обозначения фитингов Ab-6-Ab-9
Утверждение классификационных органов. Ab-10-Ab-11
Таблица перевода величин. Ab-12
Таблица температуры/давления Ab-13
Диаграмма пропускной способности шлангов. Ab-14
Правильный метод соединения фитингов с
внутренней резьбой. Ab-15
Таблица химической стойкости Ab-16-Ab-21
Инструкции по технике безопасности Ab-22-Ab-25
Идентификация типа фитинга Ab-26-Ab-35

Обзор шлангов

	Размер шланга	Рабочее давление, МПа (коэффициент безопасности 4:1)										Диапазон температур °C	Усиление	EN	ISO	SAE	Стр.
	DN	-4	-5	-6	-8	-10	-12	-16	-20	-24	-32						
		06	08	10	12	16	20	25	32	40	50						
SAE100R5	DN	05	06	08	10	12	16	22	29	35	46						
Низкое давление Шланги Push-Lok	801	1,7		1,7	1,7	1,7	1,7	1,2				-40/+100	1 текстильная оплётка				B1a-1
	804	0,9		0,9	0,9		0,9					-40/+80	1 текстильная оплётка				B1a-2
	821FR	2,4		2,0	2,0		1,7					-40/+100	1 текстильная оплётка				B1a-3
	830M	1,6		1,6	1,6	1,6	1,6					-20/ +60	1 текстильная оплётка				B1a-4
	831	2,4		2,0	2,0	2,0	2,0					-40/+100	1 текстильная оплётка				B1a-5
	836	1,7		1,7	1,7	1,7						-40/+150	1 текстильная оплётка				B1a-6
	837BM	1,6		1,6	1,6	1,6	1,6					-40/+100	1 текстильная оплётка				B1a-7
	837PU	1,6		1,6	1,6	1,6	1,6					-40/+100	1 текстильная оплётка				B1a-8
	838M	1,6		1,6	1,6	1,6	1,6					-20/ +60	1 текстильная оплётка				B1a-9
Низкое давление Специальные шланги	201	20,7	20,7	15,5	13,8	12,0	10,3	5,5	4,3	3,5	2,4	-50/+150	1 стальная оплётка			SAE 100 R5/SAEJ1402 AII	B2a-1
	206	20,7	20,7	15,5	13,8	12,0	10,3	5,5	4,3	3,5	2,4	-50/+150	1 стальная оплётка			SAE 100 R5/SAEJ1402 AII	B2a-2
	213	13,8	10,3	10,3	8,6	6,9	5,2	2,8	2,1	1,7	1,4	-40/+150	1 стальная оплётка			SAE J1402 AI	B2a-3
	221FR		3,5	3,5	3,5	3,5	3,5	3,5				-20/+100	1 стальная оплётка			SAE J1527 Typ R3	B2a-4
	285	2,7		2,7	2,7	2,7	2,7					-30/+125	1 стальная оплётка			SAE J2064 Typ C	B2a-5
	293	3.5		3,5	3,5	3,1	3,1	3,1				-50/+150	1 текстильная оплётка			SAE J1402 AI	B2a-6
	601	8,6		7,8	6,9		5,2	3,9				-40/+125	2 текстильные оплётки	EN 854-R3		SAE 100 R3	B2a-7
	611HT	2,8		2,8	2,8	2,4	2,1					-40/+150	1 текстильная оплётка	EN 854-R6			B2a-8
	681DB	7,5	6,8	6,3	5,8	5,0	4,5	4,0				-40/+100	2 текстильные оплётки	EN 854-2TE			B2a-9
Среднее давление	301SN	40,0	35,0	33,0	27,5	25,0	21,5	16,5	12,5	9,0	8,0	-40/+100	2 стальные оплётки	EN 853-2SN		SAE 100 R2 AT	Ca-1
	302	40,0	35,0	33,0	27,5	25,0	21,5	16,5	12,5	9,0	8,0	-40/+100	2 стальные оплётки	EN 853-2SN	ISO S 1436	SAE 100 R2 AT	Ca-2
	304	34,5		27,5	24,0		15,5	13,8	11,2	8,6	7,8	-40/+80	2 стальные оплётки			SAE 100 R2 AT	Ca-3
	402	10,0	10,0	10,0	10,0							-40/+100	1 стальная оплётка				Ca-4
	421RH								6,3	5,0	4,0	-40/+100	1 стальная оплётка	EN 853-1SN	ISO S 1436-1	SAE 100 R1 AT	Ca-5
	421SN	22,5	21,5	18,0	16,0	13,0	10,5	8,8	6,3	5,0	4,0	-40/+100	1 стальная оплётка	EN 853-1SN	ISO S 1436-1	SAE 100 R1 AT	Ca-6
	421WC	19,0		15,5	13,8		8,6	6,9				-40/+121	1 стальная оплётка		ISO S 1436-1	SAE 100 R1 AT	Ca-7
	422	22,5	21,5	18,0	16,0	13,0	10,5	8,8	6,3	5,0	4,0	-40/+100	1 стальная оплётка	EN 853-1SN	ISO S 1436-1	SAE 100 R1 AT	Ca-8
	424							6,9	4,3	3,5	2,4	-40/+ 85	1 стальная оплётка			SAE 100 R1 AT	Ca-9
	426	19,2		15,7	14,0	10,5	8,7	7,0				-48/+150	1 стальная оплётка			SAE 100 R1 AT	Ca-10
	436			27,5	24,0	19,0	15,5	13,8				-50/+150	2 стальные оплётки			SAE 100 R16	Ca-11
	441	34,5	29,3	27,5	24,0	19,0	15,5	13,8				-40/+125	1 стальная оплётка		ISO 11237-1-R16	SAE 100 R16	Ca-12
	441RH	34,5	29,3	27,5	24,0	19,0	15,5	13,8				-40/+125	1 стальная оплётка		ISO 11237-1-R16	SAE 100 R16	Ca-13
	451TC	21,0		21,0	21,0	21,0	21,0	21,0				-40/+100	1 стальная оплётка		ISO 11237-1-R17	SAE 100 R17	Ca-14
	461LT	42,5	40,0	35,0	31,0	28,0	28,0	21,0				-50/+100	2 стальные оплётки	EN 857-2SC			Ca-15
	462	42,5	40,0	35,0	31,0	28,0	28,0	21,0	17,2			-40/+100	2 стальные оплётки	EN 857-2SC	ISO 11237-1-2SC		Ca-16
	462ST	42,5	40,0	35,0	31,0	28,0	28,0	21,0				-40/+100	2 стальные оплётки	EN 857-2SC	ISO 11237-1-2SC		Ca-17
	463		40,0	40,0	35,0							max.+ 120	2 стальные оплётки				Ca-18
	471TC	40,0	36,0	35,0	29,7	25,0	21,5	17,5				-40/ + 100	2 стальные оплётки	EN 857-2SC	ISO 11237-1-2SC		Ca-19
	472TC								15,7	12,5	9,0	-40/ + 100	1 стальная оплётка	EN 857-2SC	ISO 11237-1-2SC		Ca-19
	492	28,0	25,0	22,5	19,0	15,0	15,0	11,0	7,5			-40/+100	1 стальная оплётка	EN 857-1SC	ISO 11237-1-1SC		Ca-20
	492ST	28,0	25,0	22,5	19,0	15,0	15,0	11,0				-40/+100	1 стальная оплётка	EN 857-1SC	ISO 11237-1-1SC		Ca-21
	493	20,0	20,0	20,0	17,5							max. 120	1 стальная оплётка				Ca-22
	692	21,0	21,0	21,0	21,0	21,0						-40/ +80	1 или 2 стальные оплётки			SAE 100 R17	Ca-23
	692Twin	21,0	21,0	21,0	21,0	21,0						-40/ +80	1 или 2 стальные оплётки			SAE 100 R17	Ca-24
	811						2,1	1,7	1,4	1,0	0,7	-40/+100	2 текстильные оплётки, стальное усиление			SAE 100 R4	Ca-25
	881						2,1	1,7	1,4	1,0	0,7	-40/+121	2 текстильные оплётки, стальное усиление			SAE 100 R4	Ca-26
Высокое давление	371LT			44,5	41,5	35,0	35,0	28,0				-50/+100	3 стальные оплётки				Da-1
	372			44,5	41,5	35,0	35,0	28,0				-40/+100	3 стальные оплётки				Da-2
	372RH			44,5	41,5	35,0	35,0	28,0				-40/+100	3 стальные оплётки				Da-3
	372TC			44,5	41,5	35,0	35,0	28,0				-40/+100	3 стальные оплётки				Da-4
	701			45,0	41,5	35,0	35,0	28,0	21,0	18,5		-40/+100	4 стальные навивки	EN 856-4SP	ISO 3862-1-4SP		Da-5
	721TC			28,0	28,0	28,0	28,0	28,0	21,0	17,5	17,5	-40/+125	4 стальные навивки	EN 856-R12	ISO 3862-1-R12	SAE 100 R12	Da-6
	731						42,0	38,0	32,0	29,0	25,0	-40/+100	4 стальные навивки	EN 856-4SH	ISO 3862-1-4SH		Da-7
	774						28,0	28,0	21,0	17,5	17,5	-40/ +80	4 стальные навивки				Da-8
	781						35,0	35,0	35,0	35,0		-40/+125	4 или 6 стальных навивок	EN 856-R13	ISO 3862-1- R13	SAE 100 R13	Da-9
	P35										35,0	-40/+125	6 стальных навивок	EN 856-R13	ISO 3862-1- R13	SAE 100 R13	Da-10
	791 TC						42,0	42,0	42,0	42,0		-40/+125	4 или 6 стальных навивок	EN 856-R15	ISO 3862-1- R15	SAE 100 R15	Da-11
	792TC						42,0	42,0				-40/+125	4 или 6 стальных навивок	EN 856-R15	ISO 3862-1- R15	SAE 100 R15	Da-12

Номинальное давление фитингов

Тип фитинга	Описание	Размер метрической трубки в мм *Макс. рабочее давление (МПа) – коэффициент безопасности 4:1*									
		4	5	6	8	10	12	16	20	24	32
92, B1, B2, B4, B5	BSP внутр. резьба	63,0		55,0	43,0	37,5	35,0	28,0	25,0	21,0	21,0
EA, EB, EC	BSP внутр. резьба с уплотн. кольцом	40,0		40,0	35,0	35,0	31,5	25,0	20,0	16,0	12,5
91, D9	BSP наруж. резьба	63,0		55,0	43,0		35,0	28,0	25,0	21,0	21,0
01	NPTF наруж. резьба	34,5		27,5	24,0		21,0	17,0	15,0	14,0	14,0
02	NPTF внутр. резьба	34,5		27,5	24,0		21,0	17,0	15,0	14,0	14,0
03, 33	SAE (JIC) 37° наруж. резьба	41,0	41,0	34,5	34,5	34,5	34,5	27,5	20,0	17,0	17,0
04	SAE 45° наруж. резьба	41,0	41,0	34,5	34,5	34,5	34,5	27,5	20,0	17,0	17,0
05	SAE наруж. резьба с уплотн. кольцом	41,0	41,0	34,5	34,5	34,5	34,5	27,5	20,0	17,0	17,0
06/68,37/3V, 39/3W, L9, 41/3Y	SAE (JIC) 37° внутр. резьба	41,0	41,0	34,5	34,5	34,5	34,5	27,5	20,0	17,0	17,0
93	Внутр. резьба SAE (JIC) 37°, угловой 90° под ключ	41,4	41,0	34,5	34,5	34,5	34,5	27,5	20,0	17,0	17,0
07	Внутр. резьба NPSM	34,5		27,5	24,0		21,0	17,0			
08, 77, 79	Внутр. резьба SAE 45°	41,0	41,0	34,5	34,5	34,5	34,5	27,5	20,0	17,0	17,0
1L	Наруж. резьба NPTF Угловой	21,0	21,0	21,0	21,0	19,0	15,5	14,0	11,0	9,0	8,0
S2	Внутр. резьба NPTF	21,0	21,0	21,0	21,0	19,0	15,5	14,0	11,0	9,0	8,0
0G, 0L	Наруж. резьба SAE с уплотн. кольцом	21,0	21,0	21,0	21,0	19,0	15,5	14,0	11,0	9,0	8,0
28, 67, 69	SAE наруж. резьба обратный 45°	19,0	17,0	15,0	14,0						
15, 16, 17, 18, 19, 26, 27, 89	SAE фланец				34,5	34,5	34,5	34,5	27,5	21,0	21,0
4A, 4N, 4F	SAE фланец 5000 psi								34,5	34,5	34,5
6A, 6E, 6F, 6G, 6N, XA, XF, XG, XN	SAE фланец 6000 psi				41,0		41,0	41,0	41,0	41,0	41,0

Тип фитинга	Описание	Размер метрической трубки в мм *Макс. рабочее давление (МПа) – коэффициент безопасности 4:1*									
		4	5	6	8	10	12	16	20	24	32
JM, J6, J8, J0, JU	ORFS наруж. резьба	41,0		41,0	41,0	41,0	41,0	41,0	27,5	27,5	
JC, JS, J3, J7, J9, J5, J1	ORFS внутр. резьба	41,0		41,0	41,0	41,0	41,0	41,0	27,5	27,5	
JD	Наруж. резьба ORFS	41,0		41,0	41,0	41,0	41,0	41,0	27,5	27,5	
GU	JIS / BSP внутр. резьба конус 60°	35,0	35,0	35,0	35,0	28,0	28,0	21,0	17,5		
FU	Внутр. резьба JIS / BSP конус 30°	35,0	35,0	35,0	35,0	28,0	28,0	21,0	17,5		
MU	JIS 30° метрический, внутр. резьба	35,0	35,0	35,0	35,0	28,0	28,0	21,0	17,5		
MZ	Метрический, внутр. резьба угловой 90°	35,0	35,0	35,0	35,0	28,0	28,0	21,0	17,5		
UT	JIS / BSP наруж. резьба, конус 60°	35,0		35,0	35,0		28,0	21,0	17,5		
V1	Банжо, болт UNF	25,0	25,0		21,5	21,5	20,0				
V3	Банжо, болт BSPP	25,0	25,0		21,5	21,5	20,0				

Тип фитинга	Описание	Размер метрической трубки в мм • Лёгкая серия – L *Макс. рабочее давление (МПа) – коэффициент безопасности 4:1*									
		6	8	10	12	15	18	22	28	35	42
C3, C4, C5	DIN 20066:2002-10 внутр. резьба с резиновым кольцом	25,0	25,0	25,0	25,0	25,0	16,0	16,0	10,0	10,0	10,0
CA, CE, CF	DIN 20066:2002-10 внутр. резьба	31,5	42,5	40,0	35,0	31,5	31,5	28,0	21,0	16,0	16,0
DO, DF DG, DK	DIN 20066:2002-10 наруж. резьба	25,0	42,5	40,0	35,0	31,0	28,0	28,0	21,0	16,0	16,0
DX	Метрический, внутр. резьба с уплотн. кольцом	31,5	42,5	40,0	35,0	31,5	31,5	28,0	21,0	16,0	16,0
1D, DD 5D	Фитинг под врезное кольцо	25,0	25,0	25,0	25,0	25,0	16,0	16,0	10,0	10,0	10,0
CW,NW	Фитинг для моек высокого давления					40,0					
PW	Фитинг для моек высокого давления			22,5							

Тип фитинга	Описание	Размер метрической трубки в мм • Серия Очень лёгкая – LL *Макс. рабочее давление (МПа) – коэффициент безопасности 4:1*									
		8	10	12	15	18	22	28	35	42	50
C0	DIN 20066:2002-10 внутр. резьба DKLL						6,3	6,3	6,3	6,3	4,0

Тип фитинга	Описание	Размер метрической трубки в мм • Метрический *Макс. рабочее давление (МПа) – коэффициент опасности 4:1*										
		6	8	10	12	14	16	18	20	22	25	27
49	Банжо (DIN 7642)	20,0	20,0	20,0	20,0	20,0	20,0	20,0	20,0	20,0	20,0	
V2	Банжо, метрический болт				25,0	25,0		21,5		21,5		20,0

Тип фитинга	Описание	Размер метрической трубки в мм • Тяжёлая серия – S *Макс. рабочее давление (МПа) – коэффициент безопасности 4:1*									
		6	8	10	12	14	16	20	25	30	38
C6, C7, C8	Внутр. резьба	63,0	63,0	63,0	63,0	63,0	40,0	40,0	40,0	25,0	25,0
C9, 0C, 1C	Внутр. резьба DIN 20066:2002-10 с уплотн. кольцом	63,0	63,0	63,0	63,0	63,0	42,0	42,0	42,0	42,0	42,0
D2	Винт	63,0	63,0	63,0	63,0	63,0	42,0	42,0	42,0	42,0	42,0
3D	Фитинг под врезное кольцо	63,0	63,0	63,0	63,0	63,0	40,0	40,0	40,0	25,0	25,0

Тип фитинга	Описание	Размер метрической трубки в мм • Серия French gas *Макс. рабочее давление (МПа) – коэффициент безопасности 4:1*				
		13	17	21	27	33
F2	Внутр. резьба, угловой 90°	36,0	27,0	25,5	20,0	17,0
F4	Внутр. резьба (сферическое уплотнение)	36,0	27,0	25,5	20,0	17,0
FG	Наруж. резьба	36,0	27,0	25,5	20,0	17,0
GE	Фитинг под врезное кольцо	36,0	27,0	25,5	20,0	17,0

Тип фитинга	Описание	Размер метрической трубки в мм • Серия French метрическая *Макс. рабочее давление (МПа) – коэффициент безопасности 4:1*						
		10	12	14	18	20	22	30
F9	Внутр. резьба	20,0		14,0	16,0	14,0	13,0	12,2
F6	Наруж. резьба, с/х стандарт	20,0		14,0	16,0	14,0	13,0	12,2
FA	Наруж. резьба, с/х стандарт		25,0					

Обзор фитингов

DIN	CA DKOL	CE DKOL 45°	CF DKOL 90°	D0 CEL	C0 DKM или DKLL	C3 DKL	C4 DKL 45°
	C5 DKL 90°	1D BEL	DD BEL 45°	5D BEL 90°	C9 DKOS	0C DKOS 45°	1C DKOS 90°
	D2 CES	C6 DKS	3D BES	49	9B	9C	
BSP	92 DKR	B1 DKR 45°	B2 DKR 90°	B4 DKR 90° (Compact)	EA DKOR	EB DKOR 45°	EC DKOR 90°
	D9 AGR	91 AGR-K	B5	34			
SAE	01 AGN	02	03 AGJ	04	05	06 68 DKJ	08 AGS
	13	33	37 3V DKJ 45°	39 3W DKJ 90°	41 3Y DKJ 90°L	L9 DKJ 90° M	93
Flange	15 4A SFL	16 SFL 22.5°	17 4F SFL 45°	19 4N SFL 90°	6A SFS	6F SFS 45°	6N SFS 90°
	89 SFL 90	XA Caterpillar	XF Caterpillar	XG Caterpillar	XN Caterpillar		

ORFS	JC ORFS	JS ORFS	J7 ORFS 45°	J9 ORFS	J1 ORFS	J5 ORFS 90	JM ORFS
	JD						
JIS	FU GUI	GU GUO	MU	MZ	UT		
Французский стандарт	FG	F2	F4	F6	F9	FA	
Мойки высокого давления	CW Power Cleaner	PW Kärcher	NW Kärcher				

Другие	XU	XY	DK	DX	FF	AF	NM
	YW	VW121	82	DP	DR	5C	6C
	7C	5S	5H	5T	59PT	5LPT	T1

Описание фитингов

Тип	Описание	Стандарты	Общие термины
01	Наружная трубная резьба NPTF– Прямой	SAE J476A / J516	AGN
02	Внутренняя трубная резьба NPTF– Неповоротный – Прямой	SAE J476A / J516	
03	Наружная резьба JIC 37° – Прямой	ISO12151-5-S	AGJ
04	Наружная резьба SAE 45° – Прямой	SAE J516	
05	Наружная прямая резьба SAE с уплотнительным кольцом – Прямой	ISO 11926, SAE J516	
06	Внутренняя резьба JIC 37° – Прямой	ISO12151-5-SWS	DKJ
06/68	Внутренняя резьба JIC 37° двойной раструб – Прямой	ISO12151-5-SWS	DKJ
07	Внутренняя трубная резьба NPSM		
08	Внутренняя резьба SAE 450 - Прямой	SAE J516	
0C	Внутренняя метрическая резьба 24° – Тяжёлая серия (S) с уплотнительным кольцом – Угловой 45°	ISO 12151-2 – SWE 45°-S	DKOS 45°
0G	Наружная резьба, уплотнительное кольцо, прямой		
0L	Наружная резьба, уплотнительное кольцо, угловой 90°		
11	„Ferrul-Fix“		
12	Внутренняя резьба SAE, без развальцовки – Прямой (Конус 24°)		
13	Наружная резьба NPTF	SAE J476A / J516	
15	Фланец SAE код 61 – Прямой	ISO 12151-3-S-L	SFL / 3000 psi
15/4A	Фланец SAE код 61 – Прямой / Фланец SAE 5000 psi	ISO 12151-3-S-L	SFL
16	Фланец SAE код 61 – Угловой 22,5°	ISO 12151-3-E22ML	SFL 22.5° / 3000 psi
17	Фланец SAE код 61 – Угловой 45°	ISO 12151-3 – E45 – L	SFL 45° / 3000 psi
17/4F	Фланец SAE код 61 – Угловой 45°– Угловой 45° (5000 psi)	ISO 12151-3 – E45S – L	SFL 45°
18	Фланец SAE код 61 – Угловой 67,5°	DIN 20078 R	SFL 67.5°
19	Фланец SAE код 61 – Угловой 90°	ISO 12151-3 – E– L	SFL 90° / 3000 psi
19/4N	SAE код 61 – Головка с фланцем – Колено 90° (5000 psi)	ISO 12151-3-E-L	SFL 90°
1C	Внутренняя метрическая резьба 24° – Тяжёлая серия (S) с уплотнительным кольцом – Угловой 90°	ISO 12151-2-SWE-S	DKOS 90°
1D	Фитинг под врезное кольцо – Лёгкая серия (L) – Прямой	ISO 8434-1	BEL
1L	Наружная трубная резьба NPTF поворотный – Угловой 90°		
26	Фланец SAE код 61 – Угловой 30°		SFL 30°
27	Фланец SAE код 61 – Угловой 60°		SFL 60°
28	Наружная резьба SAE, обратный конус 45°		
33	Наружная резьба JIC 37° – Угловой 45°	ISO 12151-5	AGJ 45°
34	Дюймовый фитинг под врезное кольцо (Латунь)		
37	Внутренняя резьба JIC 37° – Угловой 45°	ISO 12151-5-SWE 45°	DKJ 45°
37/3V	Внутренняя резьба JIC 37°/SAE 45° – Двойной раструб – Угловой 45°	ISO 12151-5-SWE 45°	DKJ 45°
39	Внутренняя резьба JIC 37° – Угловой 90°	ISO 12151-5-SWES	DKJ 90°
39/3W	Внутренняя резьба JIC 37°/SAE 45° – Двойной раструб – Угловой 90°	ISO 12151-5-SWES	DKJ 90°
3D	Фитинг под врезное кольцо - Тяжёлая серия (S) - Прямой	ISO 8434-1	BES
3V	Внутренняя резьба JIC 37°/SAE 45° – Угловой 45°		DKJ 45°
3W	Внутренняя резьба JIC 37°/SAE 45° – Угловой 90°		DKJ 90°
3Y	Внутренняя резьба JIC 37°/SAE 45° – Угловой 90° (удлинённый)		DKJ 90°
41	Внутренняя резьба JIC 37° Угловой 90° (удлинённый)		DKJ 90°

Тип	Описание	Стандарты	Общие термины
41/3Y	Внутренняя резьба JIC 37°/45° – Угловой 90° (удлинённый)	ISO 12151-5-SWEL	DKJ 90°L
45	Наружная резьба, уплотнительное кольцо – длинная направляющая		
49	Метрический «банжо» - прямой	DIN 7642	
4A	Фланец SAE код 61, 5000 psi – прямой		
4F	Фланец SAE код 61, 5000 psi – угловой 45°		
4N	Фланец SAE код 61, 5000 psi – угловой 90°		
59	Наружная резьба, уплотнительное кольцо – длинная направляющая		
59PT	Наружная резьба, уплотнительное кольцо, поворотный – длинная направляющая	Порт зарадки в 180° для R134a	
5C	Конус 60°-90°, внутренняя резьба		
5D	Фитинг под врезное кольцо – Лёгкая серия (L) – Угловой 90°	ISO 8434-1	BEL 90°
5G	Наружная резьба, прямой		
5GPR	Внутренняя резьба, прямой	Порт зарадки для R12	
5H	Внутренняя резьба, угловой 45° – короткая направляющая		
5K	Наружная резьба, угловой 90° – короткая направляющая		
5LPR	Внутренняя резьба, угловой 90° – длинная направляющая		
5LPT	Внутренняя резьба, угловой 90° – длинная направляющая	Порт зарадки в 180° для R134a	
5MPR	Наружная резьба, угловой 90° – длинная направляющая	Порт зарадки в 180° для R12	
5MPV	Наружная резьба, угловой 90° – длинная направляющая	Порт зарадки в 270° для R134a	
5N	Внутренняя резьба, угловой 45° – длинная направляющая		
5P	Внутренняя резьба, угловой 45° – длинная направляющая		
5R	Наружная резьба, угловой 45° – короткая направляющая		
5S	Внутренняя резьба, угловой – короткая направляющая		
5T	Внутренняя резьба, трубка, угловой 90° - короткая направляющая		
5V	Внутренняя резьба, компрессорный – угловой 45°		
5W	Внутренняя резьба, компрессорный – угловой 90°		
5Z	Внутренняя резьба, компрессорный – угловой 90° – блок		
67	Наружная резьба SAE обратный раструб – угловой 45°		
68	Внутренняя резьба JIC 37°/ SAE 45° – Поворотный		DKJ
69	Наружная резьба SAE, обратный раструб – угловой 90°		
6A	Фланец SAE код 62 – Прямой	ISO 12151-3-S-S	SFS / 6000 psi
6B	Фланец SAE код 62 – Угловой 22,5°		SFS 22.5°
6C	Внутренняя резьба, Конус 60°-90° – Угловой 45°		
6E	Фланец SAE код 62 – Угловой 30°		SFS 30°
6F	Фланец SAE угловой 45°– Тяжёлая серия (S)	ISO 12151-3 – E45-S	SFS 45° / 6000 psi
6G	Фланец SAE код 62 – Фланец – Угловой 60°		SFS 60°
6N	Фланец SAE код 62 – Угловой 90°	ISO 12151-3 – E-S	SFS 90° / 6000 psi
77	Внутренняя резьба SAE 45° Угловой 45°		
79	Внутренняя резьба SAE 45° Угловой 90°		
7C	Внутренняя резьба, Конус 60°-90° – Угловой 90°		
7D	Наружная резьба, тяжёлая серия (S) – Угловой 90°		BES 90°

Тип	Описание	Стандарты	Общие термины
82	Муфта Push-Lok®		
89	Фланец SAE код 61 – угловой 90° удлинённый	DIN 20 078 R	
91	Наружная трубная резьба BSP – Прямой	BS5200	AGR-K
92	Внутренняя трубная резьба BSP, параллельная – Прямой (конус 60°)	BS5200-A	DKR
93	Внутренняя резьба JIC 37° – Угловой 90° (блок)		
9B	Метрический – внутренняя резьба, колено 45° - серия Light		
9C	Метрический – поворотный, внутренняя резьба, угловой 90° – лёгкая серия (L)		
AF	Наружная трубная резьба BSP, параллельная – Прямой (с уплотнительным кольцом)		
B1	Внутренняя трубная резьба BSP, параллельная – Угловой 45° (конус 60°)	BS 5200-D	DKR 45°
B2	Внутренняя трубная резьба BSP, параллельная – Угловой 90° (конус 60°)	BS 5200-B	DKR 90°
B4	Внутренняя трубная резьба BSP, параллельная – Угловой 90° (блок)	BS 5200-E	DKR 90°
B5	Внутренняя трубная резьба BSP, параллельная – Прямой (плоское седло)		
C0	Внутренняя метрическая резьба – Очень лёкгая серия (LL) – Прямой (сферическое уплотнение)		DKM
C3	Внутренняя метрическая резьба – Лёгкая серия (L) – Прямой (сферическое уплотнение)		DKL
C4	Внутренняя метрическая резьба – Лёгкая серия (L) – Угловой 45° (сферическое уплотнение)		DKL 45°
C5	Внутренняя метрическая резьба – Лёгкая серия (L) – Угловой 90° (сферическое уплотнение)		DKL 90°
C6	Внутренняя метрическая резьба – Тяжёлая серия (S) – Прямой (сферическое уплотнение)		DKS
C7	Внутренняя метрическая резьба – Угловой 45° – Тяжёлая серия (S)	DIN 20 078	DKS 45°
C8	Внутренняя метрическая резьба – Угловой 90° – Тяжёлая серия (S)	DIN 20 078	DKS 90°
C9	Внутренняя метрическая резьба 24° – Тяжёлая серия (S) с уплотнительным кольцом – Прямой	ISO 12151-2-SWS-S	DKOS
CA	Внутренняя метрическая резьба 24° – Лёгкая серия (L) с уплотнительным кольцом – Прямой	ISO 12151-2-SWS-L	DKOL
CE	Внутренняя метрическая резьба 24° – Лёгкая серия (L) с уплотнительным кольцом – Колено 45°	ISO 12151-2-SWE 45°-L	DKOL 45°
CF	Внутренняя метрическая резьба 24° – Лёгкая серия (L) с уплотнительным кольцом – Колено 90°	ISO 12151-2-SWE-L	DKOL 90°
CW	Фитинг для моек высокого давления		
D0	Наружная метрическая резьба, 24° – Лёгкая серия (L) – Прямой	ISO 12151-2-S-L	CEL
D2	Наружная метрическая резьба 24° – Тяжёлая серия (S) – Прямой	ISO 12151-2-S-S	CES
D9	Наружная трубная резьба BSP, параллельный – Прямой (конус 60°)	BS5200	AGR
DD	Метрический стояк – Лёгкая серия (L) – Угловой 45°		BEL 45°
DE	Соединение Двойное Банжо		
DK	Наружная метрическая резьба , лёкгая серия (L) – переборочный фитинг с контргайкой (конус 24°)		
DP	Метрический, внутренняя резьба, тройник		
DR	Метрический, внутренняя резьба, тройник		
DS	Метрический, внутренняя резьба, тройник		
DW	Внутренняя метрическая резьба, Лёгкая серия (L)		TGL
DX	Внутренняя метрическая резьба, с уплотнительным кольцом – Лёгкая серия (L)		
EA	Внутренняя резьба BSP, с уплотнительным кольцом (конус 60°)	BS 5200, ISO 12151-6	DKOR
EB	Внутренняя резьба BSP, с уплотнительным кольцом, – Угловой 45° (конус 60°)	BS 5200, ISO 12151-6	DKOR 45°
EC	Внутренняя резьба BSP, с уплотнительным кольцом, – Угловой 90° (конус 60°)	BS 5200, ISO 12151-6	DKOR 90°
F2	Внутренняя резьба, французский стандарт – серия Gas, Угловой 90°		
F4	Внутренняя резьба, французский стандарт – Серия Gas – Прямой (сферическое уплотнение)		

Тип	Описание	Стандарты	Общие термины
F6	Наружная резьба, французский стандарт, метрический (конус 24°)		
F9	Внутренняя резьба, французский стандарт, метрический – (сферическое уплотнение)		
FA	Наружная резьба, метрический, с/х стандарт		
FB	Французский стандарт, метрический		
FF	Metru-Lok, внутренняя резьба		
FG	Наружная резьба, французский стандарт, серия Gas – Прямой (конус 24°)		
FU	Внутренняя трубная резьба BSP, параллельн ая – Прямой (раструб 30°)	ISO 228-1, JIS B8363	GUI
GE	Французский стандарт, серия Gas		
GU	Внутренняя трубная резьба BSP, параллельный – Прямой (конус 60°)	ISO 228-1, JIS B8363	GUO
J1	Внутренняя резьба ORFS – Угловой 90°– удлинённый	ISO 12151-1 – SWEL, SAE J 516	ORFS 90° L
J5	Внутренняя резьба ORFS – Поворотный – Угловой 90°	ISO 12151-1 – SWEM	ORFS 90° M
J7	Внутренняя резьба ORFS – поворотный – Угловой 45°	ISO 12151-1 – SWE 45°, SAE J516	ORFS 45°
J9	Внутренняя резьба ORFS – Поворотный – Угловой 90°	ISO 12151-1 – SWES, SAE J516	ORFS 90°
JC	Внутренняя резьба ORFS – Прямой	ISO 12151-1 – SWSA, SAE J516	ORFS
JD	Наружная резьба ORFS – переборочный фитинг с контргайкой – прямой (с уплотнительным кольцом)	ISO 12151-1 – SAE J516	
JM	Наружная резьба ORFS	ISO 12151-1-S, SAE J516	
JS	Внутренняя резьба ORFS, (удлинённый)	ISO 12151-1-SWSB, SAE J516	ORFS
L9	Внутренняя резьба JIC 37° – Угловой 90°	ISO 12151-5-SWEM	DKJ 90° M
MU	Внутренняя метрическая резьба – Прямой (раструб 30°)	JIS B8363	MU
MZ	Внутренняя метрическая резьба – Угловой 90° (раструб 30°)	JIS B8363	
NM	Наружная цилиндрическая резьба BSP – Лёгкая серия (L) – прямой – уплотнение ED	ISO 1179	
NW	Внутренняя метрическая резьба Kärcher, фитинг для моек высокого давления – Прямой	(новая конструкция)	
PW	Наружная метрическая резьба Kärcher, фитинг для моек высокого давления – Прямой		
S2	Внутренняя трубная резьба NPTF		
S5	Наружная резьба, уплотнительное кольцо – короткая направляющая		
T1	Устройство для сервиса трубопроводов хладагента – Прямой		
UT	Наружная коническая резьба BSP – Прямой (конус 60°)	JIS B 8363-R	
V1	Стандарт Ermeto, банжо – Прямой		
VW	Фитинг Push In	(VW-Стандарт 39-V-16619)	
VW121	Внутренняя резьба BSP	(VW-Стандарт 39-V-16631)	
VW39D	Фитинг Push In	(VW-Стандарт 39D-1401)	
WKS	Резиновая рукоятка		
XA	Фланец Caterpillar® – Прямой		
XF	Фланец Caterpillar® – Угловой 45°		
XG	Фланец Caterpillar® – Угловой 60°		
XN	Фланец Caterpillar® – Угловой 90°		
XU	Внутренняя метрическая резьба – Прямой (раструб 30°)	JIS B8363	
XY	Внутренняя метрическая резьба – колено 90° (раструб 30°)	JIS B8363	
YW	Наружная резьба, под обжимное кольцо A-Lok – Прямой	Под метрическую трубу, с V-образной выемкой	

Сертификаты классификационных органов

Описание классификационных органов (1)-(14) приведено на стр. Ab-11

	Шланг	Усиление	Norm EN/ISO	GL (1)	DNV (2)	RINA (3)	DB/DIN 5510 (4)	LR (5)	MOD (6)	ABS (7)	DOT (8)	USCG (9)	MSHA (10)	BV (11)	NF (12)	BS 6853 (13)	MarED (14)
Низкое давление Шланги Push-Lok	801	1 текстильная оплётка															
	804	1 текстильная оплётка															
	821FR	1 текстильная оплётка															
	830M	1 текстильная оплётка															
	831	1 текстильная оплётка															
	836	1 текстильная оплётка											x				
	837BM	1 текстильная оплётка															
	837PU	1 текстильная оплётка															
	838M	1 текстильная оплётка															
Низкое давление Специальные шланги	201	1 стальная оплётка	SAE 100 R5 / SAEJ1402 AII								x						
	206	1 стальная оплётка	SAE 100 R5 / SAEJ1402 AII				x				x						
	213	1 стальная оплётка	SAE J1402 AI								x						
	221FR	1 стальная оплётка	SAE J1527 Typ R3	x	x					x		x	x				
	285	1 стальная оплётка	SAE J2064 Typ C														
	293	1 текстильная оплётка	SAE J1402 AI								x						
	601	2 текстильные оплётки	SAE 100 R3									H	x				
	611HT	1 текстильная оплётка	EN 854-R6														
	681DB	2 текстильные оплётки	EN 854-2TE				x								x	x	
Среднее давление	301SN	2 стальные оплётки	EN 853-2SN	x	x	x		x		x				x			x
	302	2 стальные оплётки	EN 853-2SN / ISO 1436		x					x		x					
	304	2 стальные оплётки	SAE 100 R2 AT														
	402	1 стальная оплётка															
	421RH	1 стальная оплётка	EN 853-1SN				x								x	x	
	421SN	1 стальная оплётка	EN 853-1SN	x	x	x		x		x				x			x
	421WC	1 стальная оплётка	SAE 100 R1 AT														
	422	1 стальная оплётка	EN 853-1SN / ISO1436		x					x		x					
	424	1 стальная оплётка	SAE 100 R1 AT														
	426	1 стальная оплётка	SAE 100 R1 AT							x		x	x				
	436	2 стальные оплётки	SAE 100 R16		x		x			x		H	x				
	441	1 стальная оплётка	SAE 100 R16									H					
	441RH	1 стальная оплётка	SAE 100 R16				x								x	x	
	451TC	1 стальная оплётка	SAE 100 R17							x		H	x				
	461LT	2 стальные оплётки	EN 857-2SC														
	462	2 стальные оплётки	EN 857-2SC	x	x	x	x	x						x			x
	462ST	2 стальные оплётки	EN 857-2SC														
	463	2 стальные оплётки															
	471TC	2 стальные оплётки	EN 857-2SC		x					x		H	x				
	472TC	1 стальная оплётка	EN 857-2SC		x					x							
	492	1 стальная оплётка	EN 857-1SC	x	x	x	x	x						x			x
	492ST	1 стальная оплётка	EN 857-1SC														
	493	1 стальная оплётка															
	692	1 или 2 стальные оплётки	SAE 100 R17														
	692Twin	1 или 2 стальные оплётки	SAE 100 R17														
	811	2 текстильные оплётки, стальное усиление	SAE 100 R4														
	881	2 текстильные оплётки, стальное усиление	SAE 100 R4									H	x				
Высокое давление	371LT	3 стальные оплётки															
	372	3 стальные оплётки		x	x		x	x						x			x
	372RH	3 стальные оплётки					x								x	x	
	372TC	3 стальные оплётки											x				
	701	4 стальные навивки	EN 856-4SP			x						H					
	721TC	4 стальные навивки	SAE 100 R12									H	x				
	731	4 стальные навивки	EN 856-4SH									H					
	774	4 стальные навивки															
	781	4 или 6 стальных навивок	SAE 100 R13														
	P35	6 стальных навивок	SAE 100 R13							x		H					
	791TC	4 или 6 стальных навивок	SAE 100 R15		x					x		H	x				
	792TC	4 или 6 стальных навивок	SAE 100 R15		x					x		H	x				

Классификационные органы

Цель классификационных органов заключается в разработке и внедрении технических стандартов для защиты жизни, имущества и окружающей среды.

(1) Germanischer Lloyd (GL)

Независимая немецкая организация технических экспертов, которая утверждает продукцию для использования в морском флоте и энергетике Германии – GLIS (нефтегазовая промышленность, энергия ветра и т.д.)

(2) Det Norske Veritas (DNV)

Норвежская компания по управлению рисками при классификации судов, оффшорной промышленности и т.д…

(3) RINA (Registro Italiano Navale)

Итальянская компания, занимающаяся сертификацией, проверкой, контролем, и оказывающая поддержку в отраслях: морской флот, энергетика и обработка, транспорт, промышленность.

(4) Deutsche Bahn (DB)

Немецкий орган (DB) утверждает поведение продукции в соответствии с ее огнестойкостью и способностью взрываться после горения, в соответствии с требованиями стандарта DIN 5510-2.

(5) Регистр Ллойда (LR)

Независимая английская организация, предоставляет сертификацию по всему миру. Услуги, связанные с морским транспортом, ж/д транспортом, энергетикой и многие другие услуги.

(6) Министерство обороны (MOD)

Министерство обороны Великобритании утверждает военное оборудование по спецификации MOD DefStan (Defence Стандарт) 47-2.

(7) Американское бюро судоходства (ABS)

Компания в США, которая издает правила техники безопасности на море.

(8) Министерство транспорта США (DOT)

Организация в США, которая предоставляет сертификацию для быстрой, безопасной, эффективной, доступной и удобной работы транспортной системы этой страны.

(9) Береговая охрана США (USCG)

Обеспечивает безопасность на море, поддержание правопорядка, безопасность развлекательных плаваний, а также информацию по охране окружающей среды для торгового флота. Утвержденные шланги не принимаются автоматически для всех случаев применения. Если в колонке стоит индекс “H”, шланг принят только для гидравлических систем, и не может использоваться в топливных и смазочных системах.

(10) Управление по охране труда и здоровья в горнодобывающей промышленности (MSHA)

Организация в США, которая обеспечивает безопасность в горнодобывающей промышленности.

(11) Bureau Veritas (BV)

Bureau Veritas является на сегодня наиболее признанным сертификационным органом в мире, предлагающим решения в стратегически важных отраслях, таких как качество, здравоохранение и безопасность, охрана окружающей среды и социальная ответственность.

(12) Французский стандарт NF F-16-101/102 (NF)

Тесты по воздействию огня на наружный слой шланга для железнодорожного применения.

(13) Британский стандарт (BS 6853)

Тесты по воздействию огня на наружный слой шланга для железнодорожного применения.

(14) MarED

MarED группа уполномоченных органов по внедрению Директив для судостроительной отрасли.

EN	Европейская норма
ISO	Международная организация по стандартизации
SAE	Общество автомобильных инженеров (США)

Таблица перевода величин

	Единица	Основная единица	Переводная единица	Коэффициент
Длина	1 дюйм	дюйм	мм	25,4
	1 миллиметр	мм	дюйм	0,03934
	1 фут	фут	м	0,3048
	1 метр	м	фут	3,28084
Площадь	1 квадратный дюйм	кв. дюйм	см²	6,4516
	1 квадратный сантиметр	см²	кв. дюйм	0,1550
Объем	1 галлон (Великобритания)	гал	л	4,54596
	1 литр	л	гал (Великобритания)	0,219976
	1 галлон (США)	гал	л	3,78533
	1 литр	л	гал (США)	0,264177
Масса	1 фунт	фунт	кг	0,453592
	1 килограмм	кг	фунт	2,204622
Крутящий момент	1 фунто-фут	фунт • фут	кг • м	1,488164
	1 Ньютон метр	кг • м	фунт • фут	0,671969
Давление	1 фунт на квадратный дюйм	psi	бар	0,06895
	1 бар	бар	psi	14,5035
	1 фунт на квадратный дюйм	psi	МПа	0,006895
	1 мега-паскаль	МПа	psi	145,035
	1 кило-паскаль	кПа	бар	0,01
	1 бар	бар	кПа	100
	1 мега-паскаль	МПа	бар	10
	1 бар	бар	МПа	0,1
Скорость	1 фут в секунду	фут / с	м / с	0,3048
	1 метр в секунду	м / с	фут / с	3,28084
Расход	1 галлон в минуту (Великобритания)	гал / мин	л / мин	4,54596
	1 литр в минуту	л / мин	гал / мин (Великобритания)	0,219976
	1 галлон в минуту (США)	гал / мин	л / мин	3,78533
	1 литр в минуту	л / мин	гал / мин (США)	0,264178
Температура	градус Фаренгейта	°F	°C	5/9 • (°F-32)
	градус Цельсия	°C	°F	°C • (9 /5) +32

(UK) Британские единицы
(US) Единицы США

Таблица температуры/давления

По шлангам 201, 206, 213 и 293

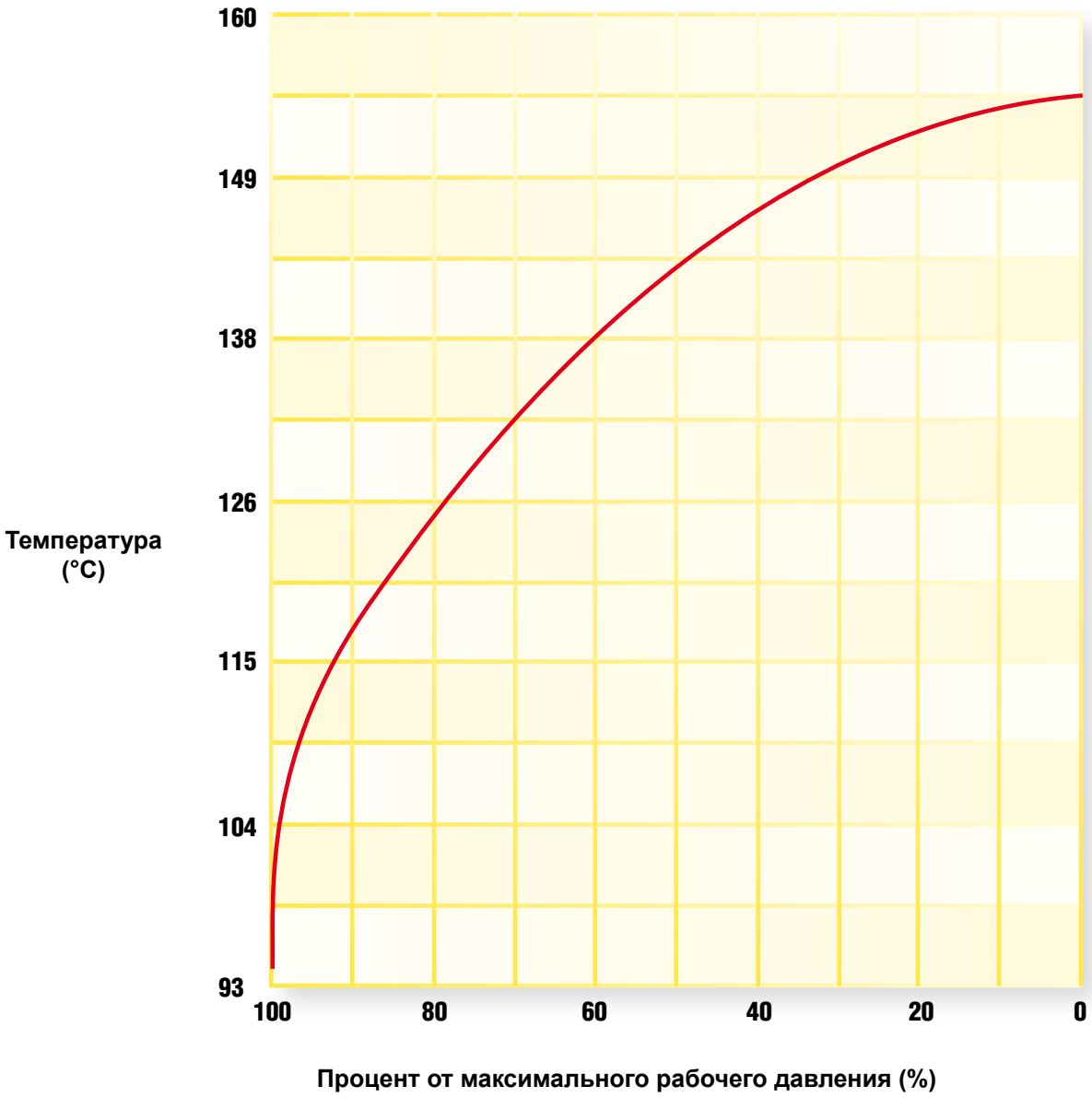

Пример: шланг 201-8 используется при температуре 121°C

Максимальное рабочее давление до 100 °C		Процент по графику		Максимальное рабочее давление при 121 °C
13,8 МПа (2000 psi)	x	85%	=	11,7 МПа (1700 psi)

Номограмма пропускной способности шлангов

Значения пропускной способности шлангов Parker при рекомендованной скорости потока.
Приведенная ниже таблица поможет Вам выбрать шланг правильного типоразмера.
Пример: при 10 галлонах в минуту (гал/мин) каким будет типоразмер шланга в пределах рекомендуемой скорости потока для нагнетательных линий?
Находим 10 галлонов в минуту в левой колонке и 20 футов в секунду в правой колонке (максимальная рекомендованная скорость для нагнетательных линий). Проводим через эти две точки прямую линию.
Внутренний диаметр показан в средней колонке выше -6, поэтому мы должны использовать типоразмер -8 (1/2”).
Для всасывающих шлангов процедура та же, за исключением того, что в правой колонке берется рекомендованная скорость для линий всасывания.

Где: Q = расход, галлонов в минуту (гал/мин и л/мин)
V = скорость, футов в секунду (фут/с и м/с)
d = внутренний диаметр шланга (мм и типоразмер)

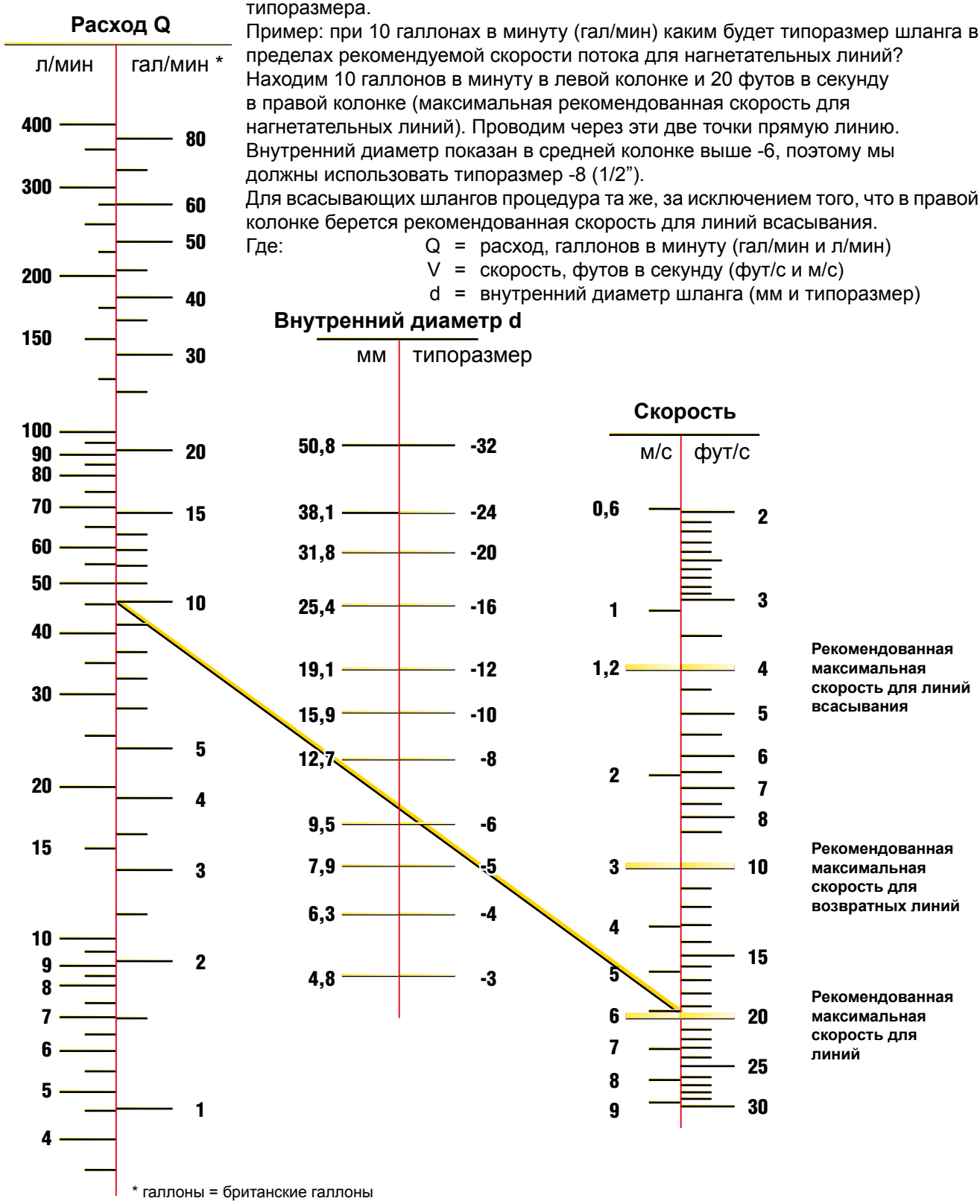

* галлоны = британские галлоны

Коэффициент: гал/мин x 4,546 = л/мин
Фут/с x 0,3048 = м/с

* Рекомендованная скорость приведена по гидравлическим жидкостям с максимальной вязкостью 315 секунд Сейболта при 38°C, работающим при температуре от 18° до 68°C.

Правильный метод затяжки фитингов с внутренней резьблй

Чтобы обеспечить герметичное соединение фитингов с внутренней резьбой, приведённых в настоящем каталоге, с соответствующими переходниками, неободимо выполнить порядок действий, показанный далее; эти действия отличаются от действий по соединению гидравлических труб.

Метод сборки „Граней с момента возникновения усилия на ключе FFWR“

Для соединений с внутренней резьбой стандартов JIC 37°, SAE 45°, ORFS, Parker рекомендует метод сборки „Граней с момента возникновения усилия на ключе“ (FFWR). Значения моментов для каждого типоразмера даны для справки, и могут быть использованы при затяжке методом FFWR компонентов Parker из углеродистой стали, имеющих покрытие на основе трёхвалентного хрома, либо цинка, без смазки.

Уплотнение „металл по металлу“

Заверните гайку до отказа рукой, затем затяните гаечным ключом в соответствии со значениями, указанными в таблице. Во всех случаях, перед затяжкой гайки на соответствующем переходнике, убедитесь что шланг выставлен правильно.

Момент затяжки

Метрическая внутренняя резьба

Метрическая резьба	Наружный диаметр трубки	Нм номинал	Нм мин.-макс.
M 12x1,5	06L	16	15 - 17
M 14x1,5	08L	16	15 - 17
M 16x1,5	10L	26	25 - 28
M 18x1,5	12L	37	35 - 39
M 22x1,5	15L	47	45 - 50
M 26x1,5	18L	89	85 - 94
M 30x2	22L	116	110 - 121
M 36x2	28L	137	130 - 143
M 45x2	35L	226	215 - 237
M 52x2	42L	347	330 - 363
M 14x1,5	06S	26	25 - 28
M 16x1,5	08S	42	40 - 44
M 18x1,5	10S	53	50 - 55
M 20x1,5	12S	63	60 - 66
M 22x1,5	14S	79	75 - 83
M 24x1,5	16S	84	80 - 88
M 30x2	20S	126	120 - 132
M 36x2	25S	179	170 - 187
M 42x2	30S	263	250 - 275
M 52x2	38S	368	350 - 385

BSP внутренняя резьба

Резьба BSPP		Нм номинал	Нм мин.-макс.
G1/4	-4	20	15 - 25
G3/8	-6	34	27 - 41
G1/2	-8	60	42 - 76
G5/8	-10	69	44 - 94
G3/4	-12	115	95 - 135
G1	-16	140	115 - 165
G1.1/4	-20	210	140 - 280
G1.1/2	-24	290	215 - 365
G2	-32	400	300 - 500

Примечание.
Значения в таблицах даны для соединений из оцинкованной стали.
Для других материалов применяются другие значения (см. рекомендации на данной странице).

JIC 37° внутренняя резьба

Резьба UNF	Типоразмер	Граней с момента возникновения усилия на ключе (FFWR)	Момент затяжки гайки, Нм (для справки)
7/16-20	-4	2	18
1/2-20	-5	2	23
9/16-18	-6	1-1/2	30
3/4-16	-8	1-1/2	57
7/8-14	-10	1-1/2	81
1.1/16-12	-12	1-1/4	114
1.5/16-12	-16	1	160
1.5/8-12	-20	1	228
1.7/8-12	-24	1	265
2.1/2-12	-32	1	360

ORFS внутреняя резьба

Резьба UNF	Типоразмер	Граней с момента возникновения усилия на ключе (FFWR)	Момент затяжки гайки, Нм (для справки)
9/16-18	-4	1/2 to 3/4	26
11/16-16	-6	1/2 to 3/4	42
13/16-16	-8	1/2 to 3/4	57
1-14	-10	1/2 to 3/4	85
1.3/16-12	-12	1/3 to 1/2	122
1.7/16-12	-16	1/3 to 1/2	156
1.11/16-12	-20	1/3 to 1/2	200
2-12	-24	1/3 to 1/2	256
2-1/2x12	-32	–	–

Примечание. Значения моментов, приведённых в таблице, выше чем тестовые моменты, опубликованные в стандарте SAE J1453

Значения моментов для других материалов:
- Фитинги и переходники из латуни
  – 65% от момента для стали
- Нержавеющая сталь и медно-никелевые сплавы
  – Увеличенный на 5% момент для стали. Для данных материалов- перед сборкой необходимо предварительно смазывать резьбы.
- Разнородные металлы
  – Используйте меньшее значение момента из указанных для двух материалов.
- Все фитинги должны быть сухими, за исключением упомянутых выше случаев.

Таблица химической стойкости

Внимание! Настоящее руководство по химической совместимости нельзя использовать одновременно с другими руководствами по совместимости из прошлых или будущих изданий каталога, бюллетеней или публикаций. Неправильное использование таблиц может привести к смерти, телесным повреждениям, или ущербу имуществу.

Выбор шланга по рабочей жидкости и типу шланга

Настоящая таблица химической совместимости представляет собой справочник по совместимости шлангов Parker с разными рабочими жидкостями. Она предназначена для получения информации о **химической совместимости с материалаов внутренней трубки шланга с рабочими средами, применяемыми внутри**.

Наружная оболочка шланга предназначено для защиты усиливающего слоя(ев) от механического воздействия (истирания, атмосферного воздействия и т.д.), и поэтому **материалы оболочки имеют химстойкость, отличную от стойкости материалов внутренней трубки шланга**. Если шланг планируется эксплуатировать с длительным воздействием или погружением в какие-либо жидкости, проконсультируйтесь с Техническим отделом по шланговой продукции.

Конкретные рекомендации зависят от опыта эксплуатации, рекомендаций поставщиков различных полимеров и жидкостей, и результатов лабораторных экспериментов. Однако следует отметить, что настоящая информация дается только в качестве руководства. Окончательный выбор шланга зависит также и от давления, температуры жидкости, температуры окружающей среды, и специальных требований или вариаций, которые могут быть неизвестны компании Parker Hannifin. Особенно строго следует соблюдать местные законодательные и другие нормы.
Там, где могут возникнуть проблемы, связанные с внешней совместимостью, или в случае с не упомянутыми здесь жидкостями, мы рекомендуем связаться с производителем жидкости для получения консультаций перед тем, как связаться с Представителем Parker Hannifin или Техническим Отделом по шланговой продукции в Европе (HPDE@Parker.com)

Использование таблицы:

1. Найдите рабочую жидкость в Таблице химической стойкости.
2. Выберите подходящие материалы шланга и фитинга, исходя из буквенных обозначений в таблице. Рейтинг совместимости описан ниже в индексе химической стойкости. Список цифровых обозначений поможет Вам понять, когда в таблице применяются цифровые и буквенно-цифровые обозначения.
3. Заголовки столбцов в таблице I, II, III, IV, V, относятся к группам шлангов.
4. Найдите подходящий шланг из группы I, II, III, IV, V, VI по приведенному ниже списку.
5. Наличие материалов фитингов указано в соответствующем разделе каталога по фитингам.
6. Проверьте спецификации шланга по каталогу. По любым деталям, не внесенным в каталог, свяжитесь с Техническим отделом.

Индексы стойкости

A = Предпочтительная, от хорошей до отличной, ухудшение физических свойств малое или отсутствует.
F = Средняя, от предельной до условной, с заметным изменением физических свойств.
X = Неприемлемая, сильное ухудшение физических свойств.
~ = Нет индекса, недостаточно информации.

Цифровые обозначения

1. Для воздуха и газов под давлением выше 250 psi (1,7 МПа) оболочка должна иметь перфорацию.
2. Необходимо учитывать законодательные и страховые нормы. Для получения более подробной информации свяжитесь с Техническим Отделом по шланговой продукции.
3. Шланги Push-Lok (801, 804, 821, 821FR, 831, 836, 837BM, 837PU, 830M, 838M) не рекомендуется использовать с топливными жидкостями любого типа.
4. Используйте шланги 285, 235 или 244. Совместимость шлангов с хладагентами должна изучаться в каждом конкретном случае. Для получения более подробной информации свяжитесь с Техническим Отделом по шланговой продукции. Не используйте шланг 244 с минеральными маслами или маслами-хладагентами на алкилбензоле. Химическая совместимость не подразумевает низкую проницаемость.
5. Максимальная температура 65 °C (150 °F).
6. Удовлетворительно при определенной концентрации и температуре, неудовлетворительно при других.
7. С жидкостями на основе фосфатного эфира используйте шланги 304, 424, 774 или 804.
8. Приемлемо для промывных шлангов в сборе.
9. Рекомендуется шланг 221FR
10. Для сухого воздуха рекомендуется использовать шланги с внутренней трубкой, указанной в столбцах IV и V. Максимальная рекомендованная температура воздуха указана в спецификации шланга.
11. Максимальная температура 100 °C (212 °F).
12. Максимальная температура 121 °C (250 °F).
13. Шланги для газа можно приобрести в компании Parker. Для получения более подробной информации о продукции, а также о законодательных нормативах по ее применению свяжитесь с Техническим Отделом.
14. Шланги для газа можно приобрести в компании Parker. Для получения более подробной информации о продукции, а также о законодательных нормативах по ее применению свяжитесь с Техническим Отделом.
15. Максимальная температура 70 °C максимум для шлангов 801, 837BM, 837PU.

Типы шлангов

Столбец I: 201, 225, 601, 701, 721, 721TC, 731, 77C, P35, 781, 791TC, 881

Столбец II: 371LT, SS25UL, 421WC, 431, 441, 441RH, 451TC, 451ST, 461LT, 463, 471TC, 471ST, 493, 681DB, 811

Столбец III: 221FR, 301SN, 302, 372, 372RH, 372TC, 402, 421RH, 421SN, 422, 462, 462ST, 472TC, 492, 492ST, 692, 692Twin, 772TC, 772ST, 782TC, 782ST, 792TC, 792ST, 821, 831

Столбец IV: 206, 213, 226, 266, 293, 426, 436, 611HT, 821FR, 836, 801*, 837BM*, 837PU*

Столбец V: 304, 424, 604, 774, 804

Столбец VI: 830M, 838M

Примечание: * см. цифровые обозначения 15,16

Предупреждение: Необходимо строго соблюдать максимальную рабочую температуру, рекомендованную производителем жидкости для каждой жидкости, выпускаемой под собственным торговым названием. Конкретные жидкости под торговыми марками сильно различаются у разных производителей, несмотря на то, что считается, будто они принадлежат к одной семье жидкостей. Использование жидкостей при температурах, превышающих максимальные температуры, рекомендованные производителем, может привести к распаду жидкости, образованию побочных продуктов, вредных для эластомеров и других материалов, использованных в системе. При выборе типа шланга необходимо учитывать как производителя жидкости, так и рекомендованную производителем максимальную температуру, отдавая предпочтение более низким значениям.

Рабочая среда	I	II	III	IV	V	VI	Сталь	Латунь	SS
3M FC-75	A	A	A	A 16	A	A	A	A	A
Amoco 32 Rykon	X	A	A	F 15	X	A	A	A	A
Ampol PE 46	X	X	X	X	A, 7	F	A	A	A
AMSOIL синтетическое ATF	F	A	A	A 16	X	F	A	A	A
Anderol 495,497,500,750	X	X	X	A 16	X	X	A	A	A
Aquacent легкий, тяжелый	X	A	A	X	X	A	A	A	A
Aromatic 100,150	X	F	F	-	X	F	A	A	A
Arrow 602P	A	A	A	A 15	X	A	A	A	A
ASTM #3 Oil	F	F	F	A 16	X	-	A	A	A
ATF-M	F	A	A	A 15	X	A	A	A	A
AW 32,46,68	F	A	A	A 15	X	A	A	A	A
Benzgrind HP 15	-	A	A	A 16	X	-	A	A	A
Brayco 882	X	A	A	A 16	X	-	A	A	A
Brayco Micronic 745	X	X	A	F 15	X	A	A	A	A
Brayco Micronic 776RP	F	A	A	F 15	X	A	A	A	A
Brayco Micronic 889	X	F	F	-	X	-	A	A	A
Castrol 5000	X	F	F	A 16	X	X	A	A	A
Celluguard	A	A	A	-	A	-	A	A	A
Cellulube 90, 150, 220 300, 550, 1000	X	X	X	-	A	-	A	A	A
Chevron Clarity AW 32, 46, 68	A	A	A	A 15	X	A	A	A	A
Chevron FLO-COOL 180	F	F	F	-	X	-	A	A	A
Chevron FR-8, 10, 13, 20	X	X	X	X	A, 7	F	A	A	A
Chevron HyJet IV (9)	X	X	X	X	A, 7	F	A	A	A
Chevron гидравлические масла AW MV 15, 32, 46, 68, 100	A	A	A	A 15	X	A	A	A	A
Commonwealth EDM 242, 244	A	A	A	-	X	A	A	A	A
CompAir CN300	X	X	X	A 16	X	X	A	A	A
CompAir CS100, 200, 300, 400	X	X	X	A 16	X	X	A	A	A
Coolanol 15, 20, 25, 35, 45	A	A	A	A 16	A	X	A	A	A
Cosmolubric HF-122, HF-130, HF-144	X	F	A	X	X	-	A	A	A
Cosmolubric HF-1530	X	F	A	X	X	-	A	A	A
CPI CP-4000	X	X	X	A 16	X	-	A	A	A
CSS 1001 гидравлическая жидкость	F	A	A	A 16	X	-	A	A	A
Daphne AW32	A	A	A	A 15	X	A	A	A	A
Dasco FR 201-A	A	A	A	-	X	-	A	A	A
Dasco FR150, 200, 310	F	A	A	-	A	-	A	A	A
Dasco FR300, FR2550	X	X	X	-	X	F	A	A	A
Dasco FR355-3	X	F	A	X	X	X	A	A	A
Dexron II ATF	F	A	A	A 15	X	A	A	A	A
Dexron III ATF	X	F, 11	F, 11	A 16, 12	X	-	A	A	A
Dow HD50-4	F	F	F	-	-	-	-	-	A
Dow Sullube 32	-	-	-	F 16	-	-	A	A	A
Duro AW-16, 31	A	A	A	-	X	-	A	A	A
Duro FR-HD	A	A	A	-	X	-	A	A	A
EcoSafe FR-68	A	A	A	-	X	X	A	A	A
Exxon 3110 FR	A	A	A	A 16	X	A	A	A	A
Exxon Esstic	A	A	A	A 15	A	A	A	A	A
Exxon Nuto H 46, 68	A	A	A	A 15	X	A	A	A	A
Exxon Tellura технологические масла	A	A	A	A 15	X	A	A	A	A
Exxon Terresstic, EP	A	A	A	A 15	A	A	A	A	A
Exxon Univolt 60, N61	F	A	A	A 15	X	A	A	A	A
Exxon турбинное масло 2380	X	F	F	A 16	X	X	A	A	A
FE 232 (Halon)	X	X	X	X	F	-	A	A	A
Fenso 150	-	A	A	-	X	A	A	A	A
Fyre-Safe 120C,126,155,1090E,1150,1220,1300E	X	X	X	X	A, 7	F	A	A	A
Fyre-Safe 200C, 225, 211	F	A	A	A	A	F	A	A	A
Fyre-Safe W/O	A	A	A	A 16	X	A	A	A	A
Fyrguard 150, 150-M, 200	A	A	A	A	A	F	A	A	A
Fyrquel 60, 90, 150, 220, 300, 550, 1000	X	X	X	X	A, 7	F	A	A	A
Fyrquel EHC, GT, LT, VPF	X	X	X	X	A, 7	F	A	A	A
Fyrtek MF, 215, 290, 295	X	X	X	X	X	F	A	A	A
Gardner-Denver GD5000, GD8000	X	X	X	A 16	X	X	A	A	A
Gulf-FR жидкость P37, P40, P43, P45, P47	X	X	X	A 16	A	-	A	A	A
H-515 (NATO)	A	A	A	-	X	-	A	A	A
HF-20, HF-28		A	A	A	A	F	A	A	A
Houghto-Safe 1055, 1110, 1115, 1120, 1130 (9)	X	X	X	X	A, 7	F	A	A	A
Houghto-Safe 271 to 640	F	A	A	A	A	F	A	A	A
Houghto-Safe 419 гидравлическая жидкость	A	A	A	-	X	-	A	A	A
Houghto-Safe 419R антиобледенитель жидкость	A	A	A	-	-	A	A	A	A
Houghto-Safe 5046, 5046W, 5047-F	A	A	A	A 16	X	-	A	A	A
HP 100C (масло для отбойных молотков)	F	A	A	A 15	X	A	A	A	A
HPWG 46B	F	A	A	A	-	F	A	A	A
Hul-E-Mul	A	A	A	-	X	-	A	A	A
Hychem C, EP1000, RDF	A	A	A	A 16	A	-	A	A	A
Hydra Safe E-190	A	A	A	A 16	X	-	A	A	A
Hydra-Cut 481, 496	A	A	A	-	X	-	A	A	A
Hydrafluid 760	A	A	A	-	X	-	A	A	A

Рабочая среда	I	II	III	IV	V	VI	Сталь	Латунь	SS
Hydrolube	A	A	A	A 16	A	-	A	A	A
Hydrolubric 120-B, 141, 595	F	A	A	A 16	A	-	A	A	A
Hydrosafe гликоль 200	A	A	A	A	A	F	A	F	A
HyJet IV	X	X	X	X	A, 7	-	A	A	A
Ideal Yellow 77	A	A	A	A 16	X	-	A	A	A
Imol S150 to S550	X	X	X	-	-	-	A	A	A
Ingersoll Rand SSR хладагент	X	X	X	A 16	X	X	A	A	A
Isopar H	X	X	X	X	X	-	A	A	A
Jayflex DIDP	X	X	X	X	A	-	A	A	A
JP3 and JP4	X	A,3	A,3	-	X	A(2)	A	A	A
JP5	X	A,3	A,3	F 16,3	X	A(2)	A	A	A
JP9	X	X	X	X	X	-	A	-	A
Kaeser 150P, 175P, 325R, 687R	X	X	X	A 16	X	-	A	A	A
KSL-214, 219, 220, 222	X	X	X	A 16	X	-	A	A	A
Lindol HF	X	X	X	A 16	A	-	A	A	A
Metsafe FR303, FR310, FR315, FR330, FR350	X	X	X	X	X	F	A	A	A
Microzol-T46	X	A	A	-	X	-	A	A	A
MIL-B-46176A	X	X	X	X	X	-	X	X	X
MIL-H-46170	X	F	F	A 16	X	-	A	A	A
MIL-H-5606	F	A	A	A 15	X	A	A	A	A
MIL-H-6083	F	A	A	A 16	X	-	A	A	A
MIL-H-7083	F	A	A	A 16	X	-	A	A	A
MIL-H-83282	F	A	A	A 16	X	-	A	A	A
MIL-L-2104, 2104B	F	A	A	A 15	X	A	A	A	A
MIL-L-23699	X	X	X	X	X	X	A	A	A
MIL-L-7808	F	A	A	-	X	-	A	A	A
Mine Guard FR	A	A	A	-	A	-	A	A	A
Mobil Aero HFE	F	A	A	F 15	X	A	A	A	A
Mobil DTE 11M, 13M, 15M, 16M, 18M, 19M	F	A	A	A 15	X	A	A	A	A
Mobil DTE 22, 24, 25, 26	F	A	A	A 15	X	A	A	A	A
Mobil EAL 224H	X	A	A	X	-	-	A	A	A
Mobil EAL Artic 10, 15, 22,32, 46, 68, 100	X	X	X	X	X	X	A	A	A
Mobil Glygoyle 11, 22, 30, 80	A	A	A	-	X	-	A	A	A
Mobil HFA	F	A	A	A 16	X	-	A	A	A
Mobil Jet 2	X	F	F	A 16	X	-	A	A	A
Mobil Nyvac 20, 30, 200, FR	F	A	A	A	A	F	A	A	A
Mobil Rarus 824, 826, 827	X	X	X	A 16	X	X	A	A	A
Mobil SHC серия 600	F	A	A	A 16	X	-	A	A	A
Mobil SHCсерия 800	F	A	A	A 16	X	-	A	A	A
Mobil SHL 624	-	A	A	A 16	X	-	A	A	A
Mobil Vactra Oil	A	A	A	F 15	X	A	A	A	A
Mobil XRL 1618B	X	X	X	X	A, 7	F	A	A	A
Mobilfluid 423	F	A	A	A 15	X	A	A	A	A
Mobilgear SHC 150, 220, 320, 460, 680	F	F	F	A 16	X	-	A	A	A
Mobilrama 525	A	A	A	F 15	X	A	A	A	A
Molub-Alloy 890	X	X	X	A 16	X	-	A	A	A
Moly Lube „HF“ 902	F	F	F	F 15	X	A	A	A	A
Monolec 6120 гидравлическое масло	A	A	A	A 15	X	A	A	A	A
NORPAR 12, 13, 15	8	8	8	8	X	-	A	A	A
Nuto H 46, 68	A	A	A	A 15	X	A	A	A	A
Nyvac 20, 30, 200, FR	F	A	A	A	A	F	A	A	A
Nyvac Light	X	X	X	-	A	-	A	A	A
Oceanic HW	F	A	A	A	X	F	A	A	A
Pacer SLC 150, 300, 500, 700	X	X	X	A 16	X	-	A	A	A
Pennzbell AWX	F	A	A	F 15	X	A	A	A	A
Plurasafe P 1000, 1200	F	A	A	A	F	F	A	A	A
Pydraul 10-E, 29-E, 50-E, 65-E, 90-E, 115-E	X	X	X	X	A, 7	F	A	A	A
Pydraul 230-C, 312-C, 68-S	X	X	X	X	A, 7	F	A	A	A
Pydraul 60, 150, 625, F9	X	X	X	X	A, 7	-	A	A	A
Pydraul 90, 135, 230, 312, 540, MC	X	X	X	X	X	-	A	A	A
Pydraul A-200	X	X	X	A 16	X	-	A	A	A
Pyro Gard 43, 230, 630	X	X	X	X	X	-	A	A	A
Pyro Gard C, D, R, 40S, 40W	F	A	A	F 16	X	A	A	A	A
Pyro Guard 53, 55, 51, 42	X	X	X	X	A, 7	-	A	A	A
Quintolubric 700	A	A	A	A 16	A	-	A	F	A
Quintolubric 807-SN	F	A	A	-	X	-	A	A	A
Quintolubric 822, 833	X	F, 5	A, 5	X	X	X	A	A	A
Quintolubric 822-68EHC (71°C, 160°F maximum)	X	F, 5	A, 5	-	-	-	A	A	A
Quintolubric 888	X	F, 5	A, 5	X	X	-	A	A	A
Quintolubric 957, 958	F	A	A	A	A	F	A	A	A
Quintolubric N822-300	~	~	A	-	-	-	A	A	A
Rando	A	A	A	A 15	X	A	A	A	A
Rayco 782	X	F	A	X	X	-	X	X	X
Reolube Turbofluid 46	X	X	X	X	A, 7	-	A	A	A
Rotella	A	A	A	A 15	X	A	A	A	A
Royal Bio Guard 3032, 3046, 3068, 3100	X	~	A	X	X	X	A	A	A

Рабочая среда	I	II	III	IV	V	VI	Сталь	Латунь	SS
Royco 2200, 2210, 2222, 2232, 2246, 2268	X	X	X	X	X	X	A	A	A
Royco 4032, 4068, 4100, 4150	X	X	X	A 16	X	X	A	A	A
Royco 756, 783	A	A	A	A 15	X	A	A	A	A
Royco 770	X	F	F	F 16	X	-	A	A	A
RTV силиконовые герметики	X	X	X	X	X	-	A	A	A
Safco-Safe T10, T20	-	-	-	-	A	-	F	F	A
Safety-Kleen ISO 32, 46, 68 гидравлическое масло	F	A	A	-	X	A	A	A	A
Safety-Kleen растворитель	8	8	8	8	X	-	A	A	A
Santoflex 13	F	F	F	-	F	-	A	A	A
Santosafe 300	X	X	X	-	X	-	A	A	A
Santosafe W/G 15 to 30	-	-	-	A 16	A	-	A	A	A
Shell 140 растворитель	8	8	8	8	X	-	A	A	A
Shell Clavus HFC 68	X	X	X	X	X	X	A	A	A
Shell Comptella Oil	F	F	F	A 15	X	A	A	A	A
Shell Comptella Oil S 46, 68 масло	F	F	F	A 15	X	A	A	A	A
Shell Comptella Oil SM масло	F	F	F	A 15	X	A	A	A	A
Shell Diala A, (R) Oil AX	F	A	A	F 15	X	A	A	A	A
Shell FRM	-	-	-	-	X	-	A	A	A
Shell IRUS 902, 905	A	A	A	-	A	-	A	A	A
Shell Pella-A	A	A	A	A 16	X	-	A	A	A
Shell Tellus	F	A	A	A 15	X	A	A	A	A
Shell Thermia Oil C масло	A	A	A	A 15	X	A	A	A	A
Shell Turbo R	X	F	F	A 16	X	X	A	A	A
SHF 220, 300, 450	X	X	A	X	X	X	A	A	A
Skydrol 500B-4, LD-4	X	X	X	X	A, 7	F	A	A	A
SSR хладагент	X	X	X	A 16	X	X	A	A	A
Stoddard растворитель	8	8	8	8	X	-	A	A	A
Summa-20, Rotor, Recip	X	X	X	A 16	X	-	A	A	A
Summit DSL-32,68,100,125	X	X	X	A 16	X	-	A	A	A
Sun Minesafe, Sun Safe	X	F	F	A 16	X	-	A	A	A
Sundex 8125	X	F	F	-	A	-	A	A	A
Suniso 3GS	A	A	A	A 15	X	A	A	A	A
Sun-Vis 722	X	F	F	-	X	-	A	A	A
Super гидравлическое масло 100, 150, 220	A	A	A	A 15	X	A	A	A	A
SUVA MP 39, 52, 66	X	X	X	X	X	X	A	A	A
SYNCON масло	X	X	X	X	X	-	A	A	A
Syndale 2820	X	F	F	-	-	-	A	A	A
Synesstic 32,68,100	X	X	X	X	X	X	A	A	A
Syn-Flo 70,90	X	X	X	A 16	X	-	A	A	A
SYN-O-AD 8478	X	X	X	X	A, 7	F	A	A	A
Tellus (Shell)	F	A	A	A 15	X	A	A	A	A
Texaco 760 гидравлическая жидкость	-	-	-	-	X	-	A	A	A
Texaco 766, 763 (200 - 300)	-	-	-	-	A	-	F	F	A
Texaco A-Z масло	A	A	A	F 15	X	A	A	A	A
Texaco Spindura масло 22	F	F	F	F 15	X	A	A	A	A
Texaco Way смазка 68	A	A	A	A 15	X	A	A	A	A
Thanol-R-650-X	X	F	F	-	X	-	A	A	A
Thermanol 60	X	X	X	X	X	-	A	A	A
Tribol 1440	X	F	F	X	X	F	A	A	A
Trim-Sol	F	A	A	A 16	X	-	A	A	A
Turbinol 50, 1122, 1223	X	X	X	X	A, 7	-	A	A	A
Ucon смазки	F	A	A	A	A	F	A	A	A
UltraChem 215,230,501,751	X	X	X	A 16	X	-	A	A	A
Univis J26	A	A	A	A 15	X	A	A	A	A
Unocal 66/3 уайт-спирит	8	8	8	8	X	-	A	A	A
Van Straaten 902	A	A	A	A 16	X	-	A	A	A
Varsol	8	F	F	8	X	-	A	A	A
Versilube F44, F55		A	A	A 16	-	-	A	A	A
Vital 29, 4300, 5230, 5310	X	X	X	X	X	-	A	A	A
Volt Esso 35	A	A	A	A 16	X	-	A	A	A
Zerol 150	A	A	A	A 15	X	A	A	A	A
Азот газ	F, 1	F, 1	F, 1	F 16, 1	F, 1	-	A	A	A
Аммиак (безводный)	X	X	X	X	X	-	X	X	X
Аммония гидроксид	F	F	F	A 16	A	X	F	X	A
Аммония нитрат	A	A	A	A 16	A	-	F	X	A
Аммония сульфат	A	A	A	A 16	A	-	F	X	F
Аммония фосфат	A	A	A	A 16	A	-	X	X	F
Аммония хлорид	A	A	A	A 16	A	A	X	X	X
Анилин	X	X	X	A 16	A	X	A	X	A
Антиобледенительная жидкость 419R	A	A	A	-	-	A	A	A	A
Аргон	A	A	A	A	A	A	A	A	A
Асфальт	X	F	F	F 15	X	A	F	F	A
Ацетилен	X	X	X	X	X	-	-	-	-
Ацетон	X	X	X	A 16	A	X	A	A	A
Бензин	X	X	X	F 16	X	-	A	A	A
Бензин неэтилированный		см. 9				-	A	A	A

Рабочая среда	I	II	III	IV	V	VI	Сталь	Латунь	SS
Бензин-растворитель	X	F	F	A 16	X	-	A	A	A
Бензол	X	X	X	A 16	X	F	A	A	A
Бензол 32,46,68,100,150,220,320,460	F	A	A	A 15	X	A	A	A	A
Бромохлородифторметан	F	F	F	F 16	-	-	A	A	A
Бутан		см. 2 и 13				F	A	A	A
Вода	F	A	A	A	A	A	F	A	A
Вода / гликоли	A	A	A	A	A	F	A	F	A
Вода деионизированая	A	A	A	A 16	A	-	F	F	A
Водород газ	X	X	X	X	X	-	A	A	A
Воздух	A, 1, 10	A, 1, 10	A, 1, 10	A 1, 10	A, 1, 10	A	A	A	A
Воздух (сухой)	X	F, 1, 10	F, 1, 10	A 1, 10	A, 1, 10	A	A	A	A
Газ природный		см. 14				-	A	A	A
Газолин		см. 9				-	A	A	A
Галон 1211, 1301	F	F	F	F 16	-	-	A	A	A
Гексан	X	F	F	A 16	X	-	A	A	A
Гелий газ	X	X	X	X	X	-	A	A	A
Гептан	X	F	F	A 16	X	-	A	A	A
Гидравлическая жидкость биоразлагаемая 112B	X	A	A	X	-	-	A	A	A
Глицерин	A	A	A	A 16	A	-	A	F	A
Гудрон	F	F	F	A 16	X	-	X	F	A
Даутерм A,E	X	X	X	A 16	X	-	A	A	A
Даутерм G	X	X	X	X	X	-	A	A	A
Дизельное топливо	F, 3	A, 3	A, 3	A 16, 3	X	A(2)	A	A	A
Диметилбензол, ксилол	X	X	X	X	X	-	A	A	A
Дихлорэтан	X	X	X	A 16	X	-	X	A	X
Диэфиры жидкие	X	X	X	A 16	X	X	A	A	A
Жиры животные	X	F	F	A 16	F	-	6	6	A
Изооктан	X	F	F	A 16	X	-	A	A	A
Изоцианаты	F	F	F	A 16	X	-	A	-	A
Калий хлорид	A	A	A	A 16	A	-	X	F	F
Калия гидроксид	X	X	X	A 16	A	-	6	X	A
Калия сульфат	A	A	A	A 16	A	-	A	A	A
Кальция гидроксид	A	A	A	A 16	A	-	A	A	A
Кальция гипохлорит	X	X	X	A 16	A	-	X	F	X
Кальция хлорид	A	A	A	A 16	A	-	F	F	X
Керосин	X	A	A	F 15	X	A	A	A	A
Кислород газ	X	X	X	X	X	-	X	A	A
Кислота азотная	X	X	X	X	X	X	X	X	F
Кислота борная	A	A	A	X	A	X	X	6	A
Кислота дубильная	F	A	A	A 16	A	X	X	F	X
Кислота лимонная	F	A	A	X	A	X	X	X	6
Кислота молочная	X	X	X	X	X	X	X	X	A
Кислота муравьиная	X	X	X	X	A	X	X	6	X
Кислота плавиковая	X	X	X	X	X	X	X	6	X
Кислота серная (0% - 30% при комнатной температуре)	F, 6	F, 6	F, 6	X	F, 6	-	6	X	6
Кислота соляная	X	X	X	X	X	X	X	X	X
Кислота угольная	F	F	F	X	F	X	X	X	F
Кислота фосфорная	X	X	X	X	X	X	X	X	F
Клей	F	F	F	-	X	-	A	F	A
Кремниевые масла	A	A	A	-	-	-	A	A	A
Кремнийорганическое соединения 2-1802 Sullair (24KT)	-	-	-	F 16	-	-	A	A	A
Кремнийорганическое соединения DC 200, 510, 550, 560, FC126	A	A	A	A 16	-	-	A	A	A
Магния гидроксид	F	F	F	A 16	A	-	F	F	F
Магния сульфат	A	A	A	A 16	A	-	A	F	A
Магния хлорид	A	A	A	A 16	A	-	X	X	X
Мазут	F	A	A	A 15	X	A	A	A	A
Масло калибровочное	A	A	A	A 15	X	A	A	A	A
Масло касторовое	A	A	A	A 16	A	-	A	A	A
Масло льняное	A	A	A	A 16	A	-	A	A	A
Масло минеральное	A	A	A	F 15	X	A	A	A	A
Масло нефтяное	A	A	A	A 15	X	A	A	A	A
Масло соевое	F	A	A	A 16	A	-	A	A	A
Масло трансмиссионное	A	A	A	A 15	X	A	A	A	A
Масло хлопковое	F	A	A	F 16	X	-	A	A	A
Меди сульфат	A	A	A	X	A	-	X	X	F
Меди хлорид	F	A	A	X	A	-	X	X	X
Меркаптан	X	X	X	X	X	-	-	-	-
Метан		см. 14				-	A	A	A
Метанол	F	F	F	A 16	F	-	F	A	A
Метил изопропил-кетон	X	X	X	X	X	-	F	A	A
Метилхлорид	X	X	X	A 16	X	-	A	A	A
Метилэтилкетон (MEK)	X	X	X	A 16	X	-	F	A	A
Морская вода	F	F	F	A 16	A	-	X	F	A
Морфолин (присадка)	X	X	X	X	X	-	X	X	A
Мочевина	F	F	F	A 16	F	-	F	-	F
Мыльные растворы	X	F	F	F 16	A	-	A	A	A

Рабочая среда	I	II	III	IV	V	VI	Сталь	Латунь	SS
Натрий гипохлорит	F	F	F	X	F	-	X	X	X
Натрий углекислый, карбонат натрия	A	A	A	A 16	A	-	A	F	A
Натрий хлорид	F	F	F	A 16	A	-	X	F	A
Натрия бисульфат	F	F	F	A 16	A	-	F	A	F
Натрия гидроксид	X	X	X	A 16	A	-	A	X	A
Натрия нитрат	F	F	F	A 16	A	-	A	F	A
Натрия пероксид	X	X	X	X	A	-	X	X	A
Натрия силикат	A	A	A	A 16	A	-	A	A	A
Натрия сульфат	A	A	A	A 16	A	-	A	A	A
Натрия тетраборат	F	F	F	A 16	A	-	F	A	A
Нафталин	X	X	X	A 16	X	-	A	A	A
Нефть сырая	F	A	A	A 15	X	A	F	F	A
Нитробензол	X	X	X	A 16	X	-	X	X	A
Озон	F	F	F	-	A	-	A	A	A
Олифа	X	X	X	A 16	X	-	F	F	A
Пар	X	X	X	X	X	-	F	A	A
Перекись водорода	X	X	X	A 16	X	-	X	X	6
Перхлороэтилен	X	X	X	X	X	-	F	X	A
Петролейный эфир	X	F	F	F 15	X	A	A	A	A
Полиалкиленгликоль	A	F	F	-	X	-	A	A	A
Полиол эфир	X	F	A	X	X	-	A	A	A
Пропан		см. 13				-	A	A	A
Пропилен-гликоль	F	A	A	A 16	A	-	F	F	F
Раствор солевой	F	F	F	A 16	A	-	X	F	F
Растворители лаков	X	X	X	A 16	X	-	X	A	A
Сероводород	X	X	X	X	A	-	X	X	6
Сероуглерод	X	X	X	A 16	X	-	A	F	A
Серы диоксид	X	X	X	X	F	-	X	F	F
Серы триоксид	X	X	X	A 16	F	-	X	X	X
Серы хлорид	X	X	X	A 16	X	-	X	X	X
Сжиженный нефтяной газ		см. 13				-	A	A	A
Силикатный эфир	A	F	F	A 16	X	-	A	A	A
Силиконовые герметики	X	X	X	X	X	-	A	A	A
Смазка консистентная	A	A	A	A 15	X	A	A	A	A
Смеси фосфатных эфиров	X	X	X	X	X	F	A	A	A
Спирт (метанол-этанол)	F	F	F	A 16	F	-	F	A	A
Спирт амиловый	X	X	X	A 16	F	-	X	A	A
Спирт бутиловый, бутанол	F	F	F	A 16	F	-	F	F	A
Спирт изопропиловый	F	F	F	A 16	F	-	F	A	A
Спирт метиловый	F	F	F	A 16	F	-	F	A	A
Спирт этиловый	F	F	F	A 16	F	-	F	A	A
Сточные воды	F	F	F	A 16	F	-	X	F	A
Терпентин	X	X	X	A 16	X	-	A	A	A
Толуол	X	X	X	X	X	-	A	A	A
Тормозная жидкость автомобильная	X	X	X	X	-	X	X	X	X
Трихлорэтилен	X	X	X	A 16	X	-	X	A	A
Турбинное масло AEROSHELL 500 (см. MIL-L-23699)	X	X	F	X	X	-	A	A	A
Уайт-спирит	8	8	8	8	X	-	A	A	A
Углекислый газ	F	F	F	F 16	6	-	A	A	A
Углерода окись (гор.)	F	F	F	A 16	6	-	F	6	A
Углерода тетрахлорид	X	X	X	A 16	X	-	6	6	6
Уксус	X	X	X	A 16	A	-	F	X	A
Уксусная кислота	X	X	X	A 16	6	X	X	X	A
Уретановые составы	A	A	A	A 16	-	-	A	A	A
Фенол (карболовая кислота)	X	X	X	A 16	X	X	X	F	A
Формальдегид	X	X	X	A 16	A	-	X	F	A
Фосфатные эфиры	X	X	X	X	A, 7	-	A	A	A
Фреоны, см. хладагенты	-	-	-	-	-	-	-	-	-
Хладагент 124		см. 4				X	A	A	A
Хладагент HFC134A		см. 4		X		X	A	A	A
Хладагент фреон 113, 114	X	X	X	X	X	X	A	A	A
Хладагент фреон 12		см. 4		X		X	A	A	A
Хладагент фреон 22		см. 4		X		X	A	A	A
Хладагент фреон 502		см. 4		X		X	A	A	A
Хлорэтил	X	X	X	X	A	-	F	F	F
Целлозольв-ацетат	X	X	X	X	A	-	X	X	A
Целлюлозный лак	X	X	X	A 16	X	-	X	A	A
Цинка сульфат	A	A	A	X	A	-	X	A	A
Цинка хлорид	A	A	A	X	A	-	X	X	F
Этанол	F	F	F	A 16	F	-	F	A	A
Этилацетат	X	X	X	A 16	F	-	F	A	A
Этиленгликоль	F	A	A	A	A	A	A	F	A
Этилцеллюлоза	F	F	F	A 16	F	-	X	F	F
Эфиры	X	X	X	A 16	X	-	A	A	A

Инструкции по технике безопасности при выборе и эксплуатации шлангов, труб, фитингов и сопутствующих аксессуаров

Издание Parker Publication №. 4400-B.1-EUR
Редакция: март 2005

ВНИМАНИЕ

Неисправные, неправильно выбранные или неправильно эксплуатирующиеся шланги, трубы, фитинги, узлы или сопутствующие аксессуары («Продукция») могут привести к смерти, телесным повреждениям или порче имущества. Неполный список возможных последствий неисправности или неправильного выбора или эксплуатации такой Продукции:

- Фитинги выстреливаются с высокой скоростью.
- Выброс жидкости с большой скоростью.
- Взрыв или возгорание рабочей жидкости.
- Поражение электрическим током от высоковольтных линий.
- Контакт с сорвавшимися или падающими предметами, которые контролируются при помощи рабочей жидкости.
- Проникновение в организм жидкости под давлением.
- Опасное хлестание шлангов.
- Контакт с рабочей жидкостью, которая может быть горячей, холодной, токсичной или наносящей ущерб другим образом.
- Искры или взрыв в результате статического разряда или из других источников электричества.
- Искры или взрыв при распылении краски или воспламеняющихся жидкостей.
- Телесные повреждения в результате вдыхания, глотания или воздействия жидкостей.

Перед выбором или эксплуатацией этой Продукции необходимо прочесть и выполнить приведенные ниже инструкции.
Для использования на борту судов аэрокосмической отрасли утверждена
только продукция отдела Parker's Stratoflex, Никакие другие шланги не могут применяться на борту таких судов.

1.0 ОБЩИЕ УКАЗАНИЯ

1.1 Область действия инструкций

Настоящее руководство по технике безопасности дает указания по выбору и использованию (включая сборку, установку и обслуживание) данной Продукции. Для удобства все каучуковые и/или термопластовые изделия, которые обычно называют «шлангами» или «трубами» в настоящем руководстве обозначаются термином «Шланги». Все сборные изделия с использованием Шлангов называются «Шланги в сборе». Все изделия, которые обычно называются «фитингами» или «соединениями», обозначаются термином «Фитинги». Все сопутствующие аксессуары (включая механизмы и инструменты для обжима) обозначаются термином «Сопутствующие Аксессуары». Настоящее руководство по технике безопасности является дополнением к и должно использоваться вместе с публикациями Parker по конкретным Шлангам, Фитингам и Сопутствующим аксессуарам, которые планируется эксплуатировать.

1.2 Безотказная работа

Шланги, шланги в сборе и фитинги могут внезапно отказывать по многим причинам. Необходимо конструировать все системы и оборудование в режиме безотказной работы, чтобы неисправности шлангов, шлангов в сборе или фитингов не причиняли телесных повреждений или ущерба имуществу.

1.3 Распространение

Предоставьте копию настоящего руководства по технике безопасности каждому работнику, отвечающему за выбор или использование шлангов или фитингов. Не приступайте к выбору или использованию шлангов или фитингов Parker без внимательного прочтения и понимания настоящего руководства по технике безопасности, а также конкретных публикаций Parker по планируемым или выбираемым изделиям.

1.4 Ответственность пользователя

В силу разнообразия условий эксплуатации и случаев применения шлангов и фитингов компания Parker и ее дистрибьюторы не утверждают и не гарантируют, что какой-либо конкретный шланг или фитинг подходит для какой бы то ни было конкретной системы конечного пользователя. Настоящее руководство по технике безопасности не дает анализа технических параметров, которые необходимо учитывать при выборе изделия. Пользователь, проводя собственный анализ и испытания, несет единоличную ответственность за:

- Окончательный выбор шланга и фитинга.
- Обеспечение соответствия требованиям пользователя и безопасность применения продукции.
- Обеспечение всех необходимых предупреждающих значков и надписей на оборудовании, где используются шланги и фитинги.
- Обеспечение соответствия всем применимым государственным и отраслевым стандартам.

1.5 Дополнительные вопросы

Если у Вас есть вопросы или необходима дополнительная информация, свяжитесь с отделом технической поддержки Parker. Для получения информации о рассматриваемой или используемой продукции см. публикации Parker, позвоните по телефону 00-800-2727-5374 или посетите нашу страницу в Интернет: www.parker.com, чтобы узнать номера телефонов соответствующего отдела технической поддержки.

2.0 ИНСТРУКЦИИ ПО ВЫБОРУ ШЛАНГОВ И ФИТИНГОВ

2.1 Электропроводность

В некоторых случаях необходимо, чтобы шланг не проводил электрический ток. В других случаях бывает необходимо, чтобы шланг и фитинг, а также соединение шланга/фитинга обладало достаточной проводимостью для отвода статического электричества. Необходимо соблюдать чрезвычайную осторожность при выборе шланга и фитингов для этих и других случаев применения, где имеет значение проводимость и непроводимость. Электрическая проводимость или непроводимость шлангов и фитингов зависит от многих факторов и может изменяться. Эти факторы включают в себя, но не ограничиваются различными материалами, из которых сделаны шланги и фитинги, покрытие фитингов (некоторые виды покрытия фитингов проводят ток, тогда как другие не проводят), метод производства (включая контроль влажности), способ контакта шланга и фитинга, возраст и степень старения или повреждения или других изменений, содержание влаги в шланге в каждый отдельный момент времени, и другие факторы. Ниже приведены соображения, касающиеся электропроводных и неэлектропроводных шлангов. В других случаях применения для правильного выбора обратитесь к страницам каталога и соответствующим отраслевым или нормативным стандартам.

2.1.1 Неэлектропроводные шланги

В некоторых случаях необходимо, чтобы шланг не проводил электричество, чтобы предотвратить протекание тока или не нарушить электрическую изоляцию. В этих случаях, когда необходимо, чтобы шланг был электрически непроводящим, включая, но не ограничиваясь случаями применения вблизи от высоковольтных линий, можно использовать только специальные неэлектропроводные шланги. Необходимо проконсультироваться с производителем оборудования, в котором планируется использовать неэлектропроводный шланг, чтобы убедиться, что для данного применения выбраны правильные шланги и фитинги. Не используйте шланги и фитинги Parker для любых задач, требующих неэлектропроводных шлангов, включая, но не ограничиваясь, применением вблизи высоковольтных линий, если не выполняются следующие условия: (1) применение явным образом одобрено в технической литературе Parker по изделию; (2) шланг имеет маркировку "nonconductive" («неэлектропроводный»), и (3) производитель оборудования, на котором планируется использовать шланг, одобряет конкретный шланг и фитинг Parker для такого использования.

2.1.2 Электропроводные шланги

Компания Parker производит специальные шланги для конкретных задач, где требуется электропроводимость шланга. Parker производит специальные шланги для краски и ее безвоздушного распыления. На оболочке и упаковке этого шланга имеется надпись “Electrically Conductive Airless Paint Spray Hose” («Электропроводный шланг для безвоздушного распыления краски»). Этот шланг должен быть правильно соединен с соответствующим фитингом Parker и правильно заземлен, чтобы рассеивать опасные статические заряды, которые появляются при безвоздушном распылении краски. Не используйте для безвоздушного распыления краски другие шланги, даже если они обладают электропроводимостью. Использование любых других шлангов или неправильное подключение шланга может привести к пожару или взрыву с возможной смертью, телесными повреждениями или ущербом имуществу. Parker производит специальные шланги для отдельных случаев использования сжатого природного газа, где может появиться статическое электричество. Шланги в сборе Parker CNG соответствуют требованиям AGA 1-93 «Шланги для транспортных средств на природном газу и топливозаправщиков». На оболочке и упаковке этого шланга имеется надпись “Electrically Conductive for CNG Use” («Электропроводный шланг для сжатого природного газа»). Этот шланг должен быть правильно соединен с соответствующим фитингом Parker и правильно заземлен, чтобы рассеивать опасные статические заряды, которые появляются при передаче сжатого природного газа с большой скоростью. Не используйте для сжатого природного газа другие шланги, даже если они обладают электропроводимостью. Использование любых других шлангов для сжатого природного газа или неправильное подключение или заземление шланга может привести к пожару или взрыву с возможной смертью, телесными повреждениями или ущербом имуществу. Следует также соблюдать осторожность для защиты от проникновения сжатого природного газа сквозь стенки шланга. Более подробная информация приведена в п. 2.6 «Проникновение». Шланги Parker CNG предназначены для использования в топливозаправщиках и транспортных средствах при максимальной температуре 82°C / 180°F. Не следует использовать шланги Parker CNG в ограниченном пространстве или зонах без вентиляции или там, где температура превышает 82°C /180°F. Собранные соединения необходимо проверить на утечку. Шланги CNG в сборе необходимо ежемесячно испытывать на проводимость согласно требованиям AGA 1-93. Компания Parker производит специальные шланги для использования на борту аэрокосмических аппаратов. Использование шлангов на борту аэрокосмических аппаратов для передачи топлива, жидких смазок и гидравлических жидкостей требует наличия шлангов с электропроводной внутренней трубкой. Этот шланг для использования на борту можно приобрести только в отделе продукции Stratoflex компании Parker. Не используйте на борту летательных аппаратов другие шланги, даже если они обладают электропроводимостью. Использование любых других шлангов на борту летательных аппаратов или неправильное подключение или заземление шланга может привести к пожару или взрыву с возможной смертью, телесными повреждениями или ущербом имуществу. Эти шланги для использования на борту летательных аппаратов должны соответствовать всем действующим требованиям к аэрокосмической промышленности, двигателям летательных аппаратов, и летательным аппаратам.

2.2 Давление

Шланг необходимо выбирать так, чтобы опубликованное рекомендованное максимальное рабочее давление шланга было равно или выше максимального давления в системе. Импульсное давление или пиковое переходное давление в системе должно быть ниже опубликованного максимального рабочего давления шланга. Импульсное давление и пиковое переходное давление обычно определяются чувствительными электроприборами, которые измеряют и показывают давление с миллисекундными интервалами. Механические датчики давления показывают только средние значения и не могут применяться для измерения импульсного или пикового переходного давления. Опубликованные значения давления разрыва шланга предназначены только для производственных целей и не показывают, что изделие может использоваться для задач, где давление разрыва или другое давление превышает максимальное рекомендованное рабочее давление.

2.3 Всасывание

Шланги, использующиеся во всасывающих линиях, должны выдерживать вакуумметрическое давление и давление в системе. Неправильно выбранный шланг может разрушиться при использовании.

2.4 Температура

Убедитесь, что температура жидкости и окружающей среды (в состоянии покоя и в движении) не превышает ограничений. Температуры ниже и выше рекомендованных значений оказывают негативное воздействие на шланг и могут привести к отказу шланга и потере жидкости. Обеспечьте надлежащую изоляцию и защиту шланга в сборе при прокладке его вблизи горячих предметов (например, коллекторов). Не используйте шланги там, где отказ шланга может привести к контакту передаваемой жидкости (или паров / тумана передаваемой жидкости) с открытым пламенем, расплавленным металлом или любым другим потенциальным источником возгорания, что может привести к воспламенению или взрыву транспортируемой жидкости или ее паров.

2.5 Совместимость с жидкостями

Выбор шланга в сборе должен обеспечивать совместимость внутренней трубки, оболочки, усиления и фитинга шланга с рабочей жидкостью. Для получения информации по рассматриваемому или используемому изделию см. таблицу совместимости с жидкостями. Эта информация приведена только как руководство. Действительный срок службы может определить только пользователь путем испытаний в экстремальных условиях и других анализов. Шланг, химически совместимый с конкретной жидкостью, необходимо собирать, используя фитинги и переходники с подобной маркировкой совместимости.

2.6 Проникание

Проникание (т.е. просачивание через шланг) происходит изнутри шланга наружу при использовании шланга с газами, жидкостями, газообразным топливом и хладагентами (включая, но не ограничиваясь такими веществами, как гелий, дизельное топливо, бензин, природный газ или сжиженный нефтяной газ). Такое проникание может привести к высоким концентрациям потенциально горючих, взрывоопасных или токсичных паров, и потере жидкости. Использование неправильно выбранных шлангов для таких задач может привести к опасным взрывам, пожарам и другим угрозам. Конструктор системы должен также учитывать тот факт, что проникание имеет место, и не должен использовать шланг, если проникание представляет опасность. Конструктор системы должен также учитывать все законодательные, правительственные, страховые и любые другие специальные правила, применимые к использованию топлива и хладагентов. Никогда не используйте шланг даже если его совместимость с жидкостями приемлема, без учета потенциально опасного воздействия в результате проникновении вещества сквозь шланг в сборе. Также имеет место проникновение влаги извне шланга в его внутреннюю часть, вне зависимости от внутреннего давления. Если такое проникновение влаги оказывает вредное воздействие (особенно важно, но не ограничиваясь, в холодильных установках и системах кондиционирования воздуха), необходимо включить в систему и использовать средство осушения или другое подходящее защитное устройство.

2.7 Типоразмер

Энергия, передаваемая посредством жидкости под давлением зависит от давления и расхода жидкости. Размер компонентов должен быть адекватным для сведения к минимуму потерь давления и предотвращения ущерба в результате тепловыделения или избыточной скорости потока.

2.8 Прокладка

Необходимо обращать внимание на оптимальную прокладку шланга для минимизации проблем (скручивание или ограничение потока в результате разрушения шланга, перекручивание шланга, близость к горячим объектам или источникам тепла).

2.9 Окружающая среда

Необходимо обеспечить совместимость или защиту шлангов и фитингов от окружающей среды (окружающих условий), воздействию которых они подвергаются. Условия эксплуатации, включая, но не ограничиваясь, ультрафиолетовое излучение, солнечный свет, тепло, озон, влагу, воду, соленую воду, химикаты и загрязняющие воздух вещества, могут вызвать ухудшение и преждевременный отказ.

2.10 Механическая нагрузка

Внешняя нагрузка может значительно снизить срок службы или вызвать отказ шланга. Необходимо учитывать механические нагрузки, включая излишнее изгибание, перекручивание, перегибы, растяжение или боковую нагрузку, радиус изгиба и вибрацию. Чтобы избежать скручивания шлангов, может потребоваться использование поворотных фитингов и переходников. В нетипичных случаях применения могут потребоваться специальные испытания до окончательного выбора шланга.

2.11 Физическое повреждение

Необходимо защищать шланг от износа, перегибов, изгиба с радиусом меньше минимального радиуса изгиба и порезов, это может привести к преждевременному отказу шланга. Любой перекрученный или изогнутый с радиусом меньше минимального радиуса изгиба шланг, а также любой шланг с трещинами или порезами или другими повреждениями необходимо снять и выбросить.

2.12 Надлежащие фитинги

См. пункты 3.2-3.5. Эти рекомендации подкреплены такими отраслевыми стандартами, как EN853, EN854, EN857, ISO17165-2, SAE J517 для гидравлики, или MIL-A-5070, AS1339 или AS3517 для продукции Stratoflex, использующейся в аэрокосмической промышленности.

2.13 Длина

При выборе длины шланга необходимо учитывать припуск – изменение длины шланга под давлением, а также допуски перемещения шланга и механизма.

2.14 Спецификации и стандарты

При выборе шлангов и фитингов необходимо учитывать и выполнять спецификации и рекомендации Parker.

2.15 Чистота шланга

Компоненты шланга могут различаться по классу чистоты. Необходимо обеспечить выбор шланга в сборе, адекватного по классу чистоты для решаемой задачи.

2.16 Огнестойкие жидкости

Некоторые огнестойкие жидкости, транспортируемые по шлангам, требуют использования шлангов того же типа, который используется для жидкостей на нефтяной основе. Некоторые из этих жидкостей требуют специальных шлангов, а некоторые вообще не могут транспортироваться ни по каким шлангам. См. пункты 2.5 и 1.5. Неправильно выбранный шланг может отказать после очень непродолжительной службы. Кроме того, все жидкости кроме чистой воды могут сильно гореть при определенных условиях, и даже утечка чистой воды может быть опасна.

2.17 Тепловое излучение

Шланг может нагреться до разрушения без контакта с такими близко расположенными объектами, как горячие коллекторы или расплавленный металл. Затем тот же источник тепла может вызвать пожар. Это может произойти несмотря на наличие холодного воздуха вокруг шланга.

2.18 Сварка или пайка

При использовании газовой или электродуговой сварки в непосредственной близости к гидравлическим линиям необходимо снять или защитить гидравлические линии при помощи соответствующих огнеупорных материалов. Пламя или искры от сварки могут прожечь шланг и, возможно, воспламенить вытекающую жидкость, что приведет к катастрофе. Нагрев деталей с электролитическим покрытием, включая фитинги и переходники, выше 450°F (232°C) – например, при сварке, пайке или лужении, может вызвать выделение смертельно опасных газов.

2.19 Атомная радиация

Атомная радиация воздействует на все материалы шлангов в сборе. Поскольку долгосрочные эффекты могут быть неизвестны, не подвергайте шланг в сборе воздействию атомной радиации.

2.20 Применение в аэрокосмической отрасли

Единственные шланги и фитинги, которые можно использовать на борту летательных аппаратов, можно приобрести в отделе продукции Stratoflex компании Parker. Не используйте другие шланги и фитинги на борту летательных аппаратов. Не используйте шланги и фитинги Parker Stratoflex с любыми другими шлангами или фитингами, если только не имеется письменное разрешение главного инженера или технического директора отдела Parker Stratoflex, подтвержденного собственными и испытаниями проверкой пользователя на соответствие отраслевым аэрокосмическим стандартам.

2.21 Расстыковка соединений

Соединения с разъёмными муфтами (с шаровыми или другими затворами) могут непреднамеренно разъединиться, если их тянуть по препятствиям или ударять/перемещать муфту в достаточной для расстыковки степени. Там, где есть возможность случайной расстыковки, следует подумать об использовании резьбовых соединений.

3.0 ИНСТРУКЦИИ ПО СБОРКЕ И УСТАНОВКЕ ШЛАНГОВ В СБОРЕ

3.1 Осмотр компонентов

Перед сборкой необходимо тщательно проверить шланг и фитинги. Все компоненты должны быть проверены на правильность модели, типоразмера, номера по каталогу и длины. Шланг проверяется на чистоту, отсутствие засоров, пузырей, расслоение оболочки, скручивания, трещин, порезов и любых других видимых дефектов. Проверьте фитинг и уплотняющие поверхности на заусенцы, зазубрины, коррозию и другие изъяны. НЕ используйте детали с признаками несоответствия нормам.

3.2 Шланг в сборе

Не устанавливайте фитинг Parker на шланг Parker, который не указан компанией Parker для этого фитинга, если только не имеется письменное разрешение главного инженера или технического директора соответсвующегоотдела компании Parker. Не устанавливайте фитинг Parker на шланги других производителей, не устанавливайте шланги Parker на фитинги других производителей, если только не: (1) главный инженер или технический директор соответствующего отдела Parker дает письменное разрешение на использование узла или такое сочетание явным образом одобрено в соответствующей технической литературе Parker по изделию, и (2) пользователь утверждает узел и его применение посредством анализов и испытаний. Если для шланга Parker не указан фитинг Parker, пользователь несет единоличную ответственность за выбор соответствующего фитинга и правильность сборки шланга в сборе. См. пункт 1.4. При установке фитингов на шланги необходимо следовать опубликованным инструкциям Parker. Эти инструкции приведены в каталоге фитингов Parker для каждого конкретного используемого фитинга Parker; также Вы можете получить инструкции по телефону 00-800-2727-5374 или на сайте www.parker.com

3.3 Оборудование для обжима фитингов

Не обжимайте какие бы то ни было шланги и фитинги Parker чем-либо кроме рекомендованных устройств для обжима, в соответствии с опубликованными инструкциями Parker. Не обжимайте фитинги других производителей на кримперах и кулачками Parker, если только не имеется письменное разрешение главного инженера или технического директора соответствующего отдела Parker.

3.4 Использование деталей фитингов

Используйте любые детали фитингов Parker (включая, но не ограничиваясь, разъемы, муфты, ниппели, штуцеры или вставки) только с соответствующими сопряженными деталями Parker, в соответствии с опубликованными инструкциями Parker, если только не имеется письменное разрешение главного инженера или технического директора соответствующего отдела Parker.

3.5 Использование Одноразовых/многоразовых фитингов

Не используйте повторно любые многоразовые фитинги, сорванные со шланга. Не используйте повторно одноразовые фитинги (обжимные или штампованные) или любые их части. Повторное использование полных шлангов в сборе допускается только после надлежащей проверки в соответствии с разделом 4.0. Не устанавливайте фитинги на ранее использовавшиеся гидравлические шланги.

3.6 Осмотр перед установкой

Перед установкой необходимо тщательно проверить шланг в сборе. Проверьте шланг в сборе на предмет любых повреждений или дефектов. НЕ используйте шланги в сборе с признаками несоответствия нормам.

3.7 Минимальный радиус изгиба

Изгиб шланга с радиусом меньше минимального радиуса, указанного в спецификации, может значительно снизить ресурс шланга. Обратите особое внимание на предотвращение резкого сгибания шланга в месте соединения с фитингом. При установке избегайте любых изгибов с радиусом меньше минимального радиуса изгиба. Если при установке шланг был перекручен, его необходимо заменить.

3.8 Угол и ориентация скручивания

Установка шланга в сборе должна быть сделана так, чтобы относительное перемещение компонентов машины не создавало скручивания.

3.9 Защита

Во многих случаях применения может быть необходимо ограничить, защитить, или провести шланг так, чтобы избежать ненужных изгибов, скачков давления и контакта с другими механическими компонентами. Необходимо обеспечить такие ограничения, которые не вызывают дополнительного воздействия на шланг или слабых мест.

3.10 Надлежащее подключение к портам

Правильная установка шланга в сборе требует наличия правильного соединения, которое исключает перекручивание или крутящий момент на шланге при затяжке или другом использовании фитинга.

3.11 Внешние повреждения

Правильная установка не может считаться завершенной без исправления или устранения разрывных и боковых нагрузок, изгибов, скручиваний, сжатий, возможного трения, повреждения резьбы или повреждения уплотняющих поверхностей. См. пункт 2.10.

3.12 Проверка системы

Необходимо устранить все воздушные пробки и проверить систему на правильность работы и отсутствие утечек максимальным давлением системы (равным или меньшим максимального рабочего давления шланга). Во время испытания и использования персонал должен оставаться за пределами потенциально опасной зоны.

3.13 Прокладка

Шланг в сборе должен быть проложен так, чтобы при отказе выходящее вещество не приводило к телесным повреждениям или ущербу имуществу. Кроме того, при соприкосновении рабочей жидкости и горячей поверхности может произойти возгорание, искрение, пожар или взрыв. См. пункт 2.4.

4.0 ИНСТРУКЦИИ ПО РЕМОНТУ И ЗАМЕНЕ ШЛАНГОВ В СБОРЕ

4.1

Даже при правильно выбранном и установленном шланге его срок службы может быть значительно снижен без программы технического обслуживания. Суровые условия эксплуатации, потенциальный риск, связанный с отказом шланга и имеющийся опыт по отказам шлангов в аналогичных или схожих условиях должны определять частоту проверок и замен Изделий до их отказа. Пользователь должен ввести и выполнять программу обслуживания, которая должна включать в себя, как минимум, пункты 4.2 – 4.7.

4.2 Внешний осмотр шланга/фитинга

При возникновении любого из следующих факторов немедленно отключите и замените шланг в сборе:

- Фитинг съезжает со шланга,
- Повреждение, трещины, порезы или истирание оболочки (виден усиливающий слой);
- Отвердение, трещины в результате перегрева или обугливание шланга;
- Трещины, повреждения или сильная коррозия фитингов;
- Утечки из фитинга или шланга;
- Перекручивание, разрушение, сжатие или скручивание шланга;
- Вздутие, мягкость, разложение или отсоединение оболочки.

4.3 Внешний осмотр других деталей

Следующие детали необходимо подтянуть, исправить, поправить или заменить при необходимости:

- Протекающие соединения;
- Излишнее образование грязи;
- Изношенные зажимы, защиты или ограждения;
- Уровень жидкости в системе, тип жидкости и любые воздушные пробки.

4.4 Функциональные испытания

Выведите систему на максимальное рабочее давление и проверьте на наличие неисправностей и утечек. При испытании и эксплуатации системы персонал должен избегать потенциально опасных мест. См. пункт 2.2.

4.5 Периодичность замены

Шланги в сборе и эластичные уплотнения, используемые в шлангах в сборе, а также переходники в конце концов стареют, затвердевают, изнашиваются и портятся в результате изменений температуры и давления. Шланги в сборе и эластичные уплотнения необходимо проверять и заменять с определенной периодичностью, основываясь на сроке службы, правительственных или отраслевых рекомендациях или если отказ может привести к неприемлемому простою, ущербу или риску травм. См. пункт 1.2.

4.6 Инспекция шлангов и отказ

Передача гидравлической энергии и работа осуществляется при помощи жидкости под высоким давлением. Шланги, фитинги и шланги в сборе предназначены для транспортировки жидкости под высоким давлением. Жидкость под давлением может быть опасна (потенциально -смертельно опасна), поэтому при работе с жидкостями под давлением и шлангами, по которым передаются такие жидкости, необходимо соблюдать крайнюю осторожность. Время от времени шланги в сборе отказывают, если их не заменять с надлежащей периодичностью. Обычно эти отказы являются результатом неправильного применения, повреждения, износа или неправильного обслуживания. При отказе шланга жидкость под давлением может вырваться в виде струи, которая может быть не видна пользователю. Ни при каких обстоятельствах не пытайтесь определить утечку руками или другими частями тела. Жидкость под высоким давлением может проникнуть под кожу и вызвать серьезные повреждения тканей и, возможно, потерю конечности. Даже с кажущимся незначительным проникновением жидкости в организм необходимо немедленно обратиться к врачу, знакомому со способностью гидравлических жидкостей повреждать ткани. При отказе шланга немедленно выключите оборудование и покиньте рабочую зону, пока давление в шланге в сборе не сбросится полностью. Простое отключение гидравлического насоса может и не привести к сбросу давления в шланге в сборе. Многократно проверьте клапаны и прочие узлы, входящие в систему, которые могут сохранить давление в шланге в сборе, даже если насосы или вся система отключены. Небольшие отверстия в шланге (перфорация) могут пропускать тонкие, опасные, но едва видимые струйки гидравлической жидкости. Сброс давления до безопасного уровня может занять несколько минут или даже часов. Когда давление упадет до нуля, можно снять шланг в сборе для осмотра. При отказе шланг в сборе всегда подлежит замене. Не пытайтесь залатать или починить неисправный шланг в сборе. По вопросам замены шланга в сборе проконсультируйтесь у ближайшего дистрибьютора Parker или в соответствующем отделе Parker. Никогда не касайтесь и не осматривайте неисправный шланг в сборе, если только не очевидно, что в шланге больше нет жидкости под давлением. Жидкость под высоким давлением чрезвычайно опасна и может вызвать серьезные и потенциально смертельные телесные повреждения.

4.7 Эластомерное уплотнение

Уплотнение из эластомера в конце концов стареет, затвердевает, изнашивается и портится из-за давления и смены температур. Уплотнение из эластомера подлежит проверке и замене.

4.8 Газообразный хладагент

Особую осторожность необходимо соблюдать при работе с холодильными установками. Неожиданный выброс газообразного хладагента может привести к слепоте, если газ контактирует с глазами, или к охлаждению и другим серьезным телесным повреждениям при контакте с другими частями тела.

4.9 Сжатый природный газ (CNG)

Шланги в сборе Parker CNG необходимо тестировать после установки и перед использованием, а также периодически как минимум один раз в месяц в соответствии с требованиями AGA 1-93 (см. пункт 4.2 “Внешний осмотр шланга/фитинга”). Рекомендуемая методика – подача давления на шланг и проверка на наличие утечек, а также наружный осмотр шланга на предмет повреждений. Предостережение: При осмотре шланга нельзя использовать спички, свечи, открытое пламя или другие источники возгорания. После проверки необходимо промыть шланг от проверочного раствора.

Идентификация типа фитинга

Обычно фитинг можно идентифицировать по внешнему виду, уплотнительной поверхности/типу уплотнения или по типу/форме резьбы. Идентификация по внешнему виду не требует пояснений. Однако идентификация по механизму уплотнения и по резьбе требует дальнейшего разъяснения.

Определение механизма уплотнения:

- Резьбовое соединение
- Уплотнительное кольцо
- Угловой стык или соединение «металл-металл»
- Угловой стык с уплотнительным кольцом

Уплотнение по резьбе

Уплотнение достигается деформацией профиля резьбы при сборке фитингов с наружной и внутренней резьбой. Обычно передняя часть фитингов с наружной резьбой уже, чем их задняя часть – такое исполнение часто называют конической резьбой.

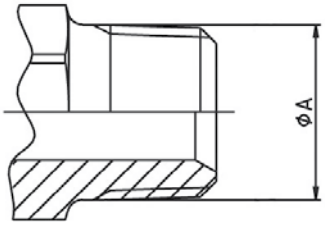

Уплотнительное кольцо

Уплотнительное кольцо на фитинге с наружной резьбой прижимается к соответствующему фитингу с внутренней резьбой, чем и обеспечивается герметизация. Предпочтительный метод герметизации при высоком давлении в системе.

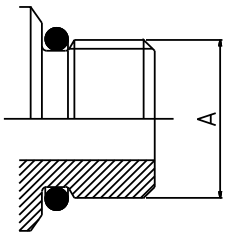

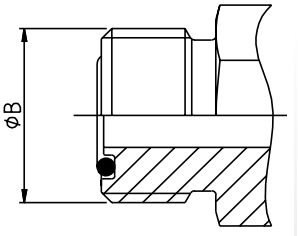

Конусное уплотнение или соединение «металл-металл»

Механизм уплотнения следующий: две выполненные под определённым конусом поверхности фитингов стыкуются и вклиниваются одна в другую при закручивании гайки.
Уплотнительные поверхности могут быть как вогнутыми (посадочное место), так и выпуклыми – на фитинге с наружной резьбой, и на головке фитинга с внутренней резьбой, как показано на рисунке.

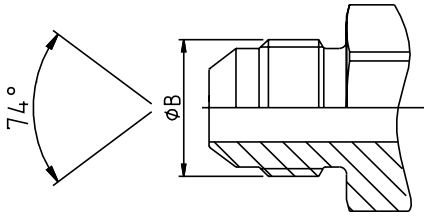

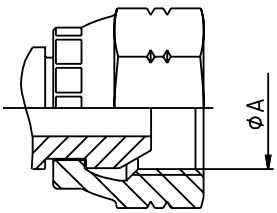

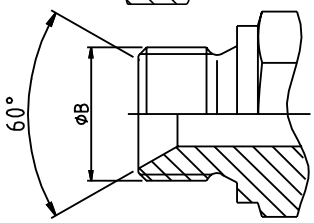

Конусное уплотнение с уплотнительным кольцом

Эти фитинги сочетают в себе функциональность конусного уплотнения и уплотнительного кольца. Уплотнительное кольцо размещается на конусных поверхностях, поэтому при закручивании гайки поверхности прижимаются друг к другу и деформируют расположенное между ними уплотнительное кольцо.

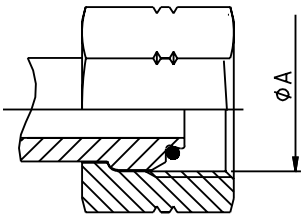

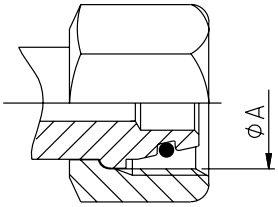

Определение типа резьбы

Как правило, резьба на разных фитингах выглядит похоже, что затрудняет визуальное определение типа резьбы. Для правильного определения необходимо измерить резьбу и сравнить показания с таблицами, приведенными в следующем разделе.

Резьбовой калибр

Используя резьбовой калибр, Вы можете определить количество ниток резьбы на дюйм. Приставьте калибр к резьбе, посмотрите на резьбу против света – это поможет Вам выполнить более точное измерение.

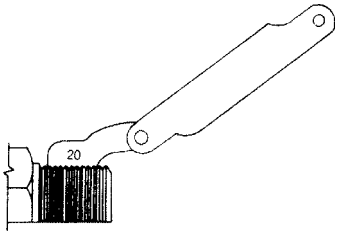

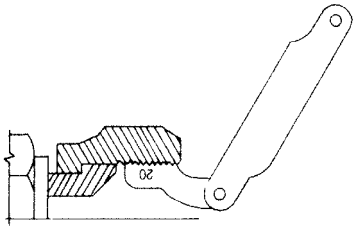

Измерение штангенциркулем

Для измерения диаметра резьбы используйте штангенциркуль с нониусом (по наружной резьбе измеряют наружный диаметр, и внутренний диаметр по внутренней резьбе).

Диаметр наружной резьбы

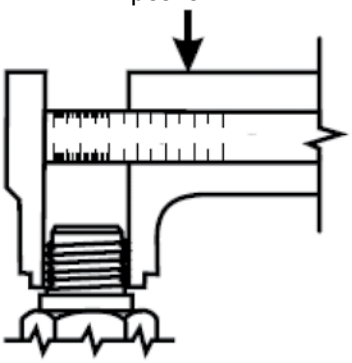

Диаметр внутренней резьбы

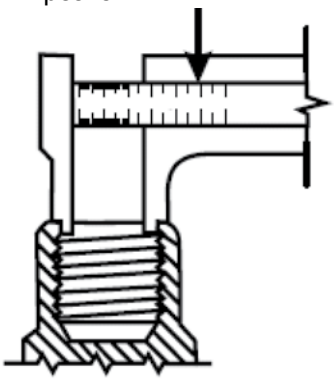

Стандарт DIN (DIN – Deutsches Institut fur Normung)

Часто эти фитинги называют метрическими. Тип уплотнения – конусный («металл-металл») или «металл-металл» с уплотнительным кольцом.

Имеются серии **Очень лёгкая (LL)**, **Лёгкая (L)** или **Тяжёлая (S)**.

Угол уплотняющего конуса – 24° (с уплотнительным кольцом или без) или может использоваться универсальный конус 24°/60°.

Определяется по наружному диаметру и шагу резьбы (расстоянию между двумя вершинами ниток резьбы)
Пример: M22 x 1,5 – шаг 1,5 мм

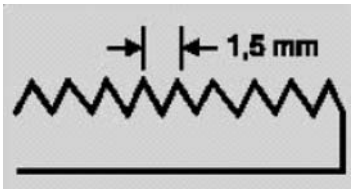

DIN Очень лёгкая серия (LL)

Фитинг с наружной резьбой с конусом 60° подходит только к фитингам с внутренней резьбой конусом 60°. Фитинг с наружной резьбой имеет угол уплотнения (посадочного места) 60° и прямую метрическую резьбу. Фитинг с внутренней резьбой имеет посадочный конус 60°, и прямую метрическую резьбу.

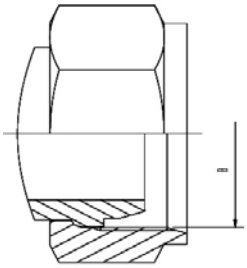

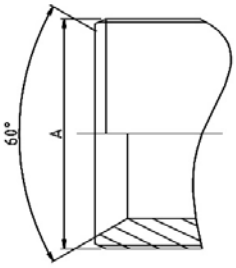

Стандарт
DIN 20078 Часть 3 [1)]

Фитинги Parker
C0

DN	Метрическая резьба	ØA (мм)	ØB (мм)
20	M30x1.5	30,00	28,50
25	M38x1.5	38,00	36,50
32	M45x1.5	45,00	43,50
40	M52x1.5	52,00	50,50
50	M65x2	65,00	63,00

DIN серияи Лёгкая (L) и Тяжёлая (S) без уплотнительного кольца

Фитинг с наружной резьбой и конусом 60° подходит только к универсальным фитингам с внутренней резьбой и конусом 60° и 24°. Фитинг с наружной резьбой имеет угол уплотнения (посадочного места) 60° и прямую метрическую резьбу. Фитинг с внутренней резьбой – посадочное место 60° и 24°, прямая метрическая резьба.

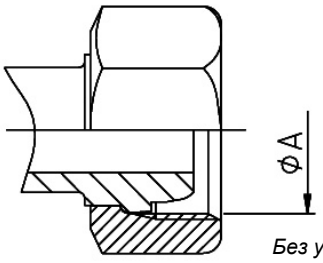

Без уплотнительного кольца

Стандарт
DIN 20078 Часть 2 [1)]
(Ранее известен как DIN 20078 A, D и E)

Фитинги Parker Лёгкой серии (L):
C3, C4, C5, C6

(Часто называют «конусными фитингами со сферическим уплотнением»)

[1)] устаревший стандарт, нет точной замены

DIN 24° серия Лёгкая (L) и Тяжёлая (S) с уплотнительным кольцом

Фитинг с наружной резьбой имеет угол уплотнения 24° и прямую метрическую резьбу. Фитинг с внутренней резьбой – выпуклый конус 24° с уплотнительным кольцом и поворотной гайкой с прямой метрической резьбой.

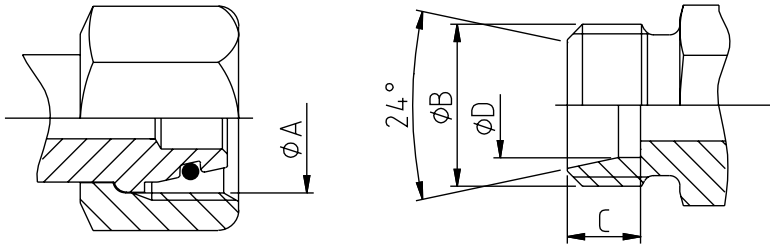

С уплотнительным кольцом

Стандарт
ISO 12151-2 / ISO 8434-1 & ISO 8434-4
(Ранее известен как DIN 20 078 части 4, 5, 8, 9)

Фитинги Parker Лёгкой серии (L)
CA, CE, CF, D0

Фитинги Parker Тяжёлой серии Heavy (S)
C9, 0C, 1C, D2

Наруж. диам.	Специф.	Метрическая резьба	ØA (мм)	ØB (мм)	C (мм)	ØD (мм)
6,00	6L	M12X1.5	10,50	12,00	7,00	6,20
6,00	6S	M14X1.5	12,50	14,00	7,00	6,20
8,00	8L	M14x1.5	12,50	14,00	7,00	8,20
8,00	8S	M16x1.5	14,50	16,00	7,00	8,20
10,00	10L	M16x1.5	14,50	16,00	7,00	10,20
10,00	10S	M18x1.5	16,50	18,00	7,50	10,20
12,00	12L	M18x1.5	16,50	18,00	7,00	12,20
12,00	12S	M20x1.5	18,50	20,00	7,50	12,20
14,00	14S	M22x1.5	20,50	22,00	8,00	14,20
15,00	15L	M22x1.5	20,50	22,00	7,00	15,20
16,00	16S	M24x1.5	22,50	24,00	8,50	16,20
18,00	18L	M26x1.5	24,50	26,00	7,50	18,20
20,00	20S	M30x2	27,90	30,00	10,50	20,20
22,00	22L	M30x2	27,90	30,00	7,50	22,20
25,00	25S	M36x2	33,90	36,00	12,00	25,20
28,00	28L	M36x2	33,90	36,00	7,50	28,20
30,00	30S	M42x2	39,90	42,00	13,50	30,20
35,00	35L	M45x2	42,90	45,00	10,50	35,30
38,00	38S	M52x2	49,90	52,00	16,00	38,30
42,00	42L	M52x2	49,90	52,00	11,00	42,30

Британский стандарт (BSP)

В фитингах с резьбой BSP (также известной как нарезка Витворта) уплотнение происходит за счет контакта профиля резьбы или сочетания уплотнительного конуса и уплотнительного кольца.
Угол уплотнительных поверхностей равен 60° для обеих форм.
Существуют две популярные формы резьбы - Параллельная - British Standard Pipe Parallel (BSPP) и Коническая - British Standard Pipe Tapered (BSPT).

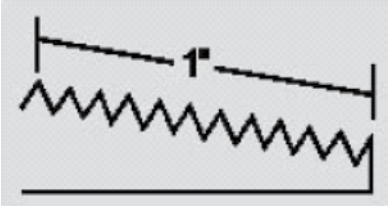

Идентификация: измеряется наружный диаметр резьбы и количество ниток резьбы на дюйм (25,4 мм).

BSPP

«Металл-металл» без уплотнительного кольца

Стандарт
BS5200

Фитинги Parker
92, B1, B2, B4, D9

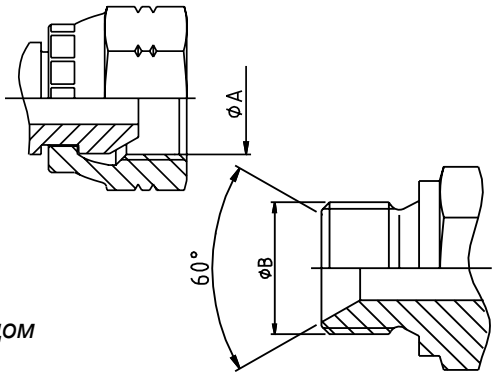

Наруж. диам.	Типоразмер	Резьба BSP	ØA (мм)	ØB (мм)
6/10	-2	1/8-28	8,60	9,70
8/13	-4	1/4-19	11,50	13,20
12/17	-6	3/8-19	14,90	16,70
15/21	-8	1/2-14	18,60	20,90
18/23	-10	5/8-14	20,60	22,90
20/27	-12	3/4-14	24,10	26,40
26/34	-16	1"-11	30,30	33,20
33/42	-20	1.1/4-11	38,90	41,90
40/49	-24	1.1/2-11	44,90	47,80
50/60	-32	2-11	56,70	59,60

BSPP

«Металл-металл» с уплотнительным кольцом

Стандарт
ISO 12151-6 [2)]

Фитинги Parker
EA, EB, EC, EE, D9

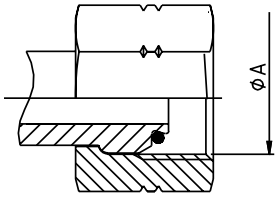

BSPT

Уплотнение в фитингах BSPT происходит по резьбе. Следует отличать их от фитингов с наружной резьбой NPTF.
Угол резьбы BSPT равен 55, а у NPTF 60 градусов.

Фитинги Parker
91

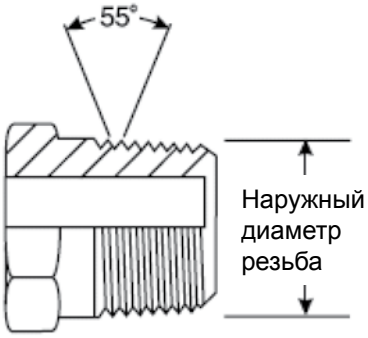

Наруж.	Типоразмер	Резьба BSP	ØA (мм)
5/10	-2	1/8-28	9,73
8/13	-4	1/4-19	13,16
12/17	-6	3/8-19	16,66
15/21	-8	1/2-14	20,96
20/27	-12	3/4-14	26,44
26/34	-16	1"-11	33,25
33/42	-20	1.1/4-11	41,91
40/49	-24	1.1/2-11	47,80
50/60	-32	2-11	59,61

BSP Flat Seal

У этих фитингов параллельная резьба BSP, но поверхность уплотнения плоская. Уплотнение происходит, когда композитный уплотнитель прижимается к плоской поверхности.

Фитинги Parker
B5, B6, B7

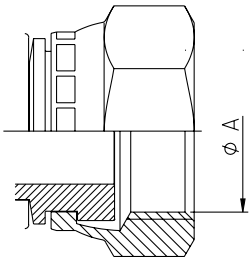

Наруж. диам.	Типоразмер	Резьба BSP	ØA (мм)
6/10	-2	1/8-28	8,6
8/13	-4	1/4-19	11,5
12/17	-6	3/8-19	14,9
15/21	-8	1/2-14	18,6
18/23	-10	5/8-14	20,6
20/27	-12	3/4-14	24,1
26/34	-16	1"-11	30,3

[2)] стандарт в разработке

Французские метрические газовые фитинги с конусом 24°

Типичные для французского рынка Французские метрические газовые фитинги имеют уплотнительные конусы с углом 24° и метрическую прямую резьбу. Несмотря на схожесть с немецкими фитингами DIN, они различаются резьбой в некоторых типоразмерах, поскольку у французских фитингов мелкая резьба на всех типоразмерах, а у немецкий стандартная резьба на крупных типоразмерах.

Механизм уплотнения – «металл-металл».

Фитинги не указаны ни в одном международном стандарте.

Фитинги Parker
F6, F9 (для метрических труб)
FG, F2, F4 (для газовых труб)

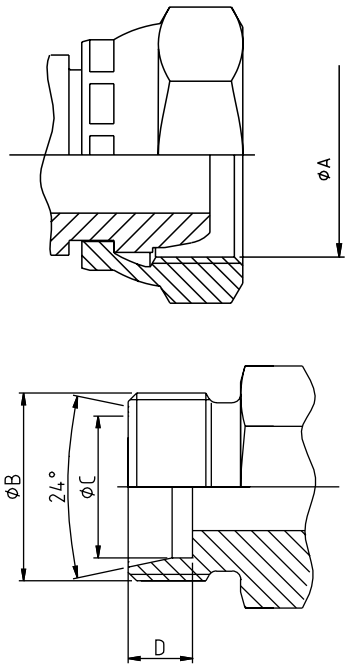

Наруж. диам.	Специф.	Метрическая резьба	ØA (мм)	ØB (мм)	ØC (мм)	D (мм)
6,00	6N	M12x1	11,00	12,00	6,20	9,00
8,00	8N	M14x1.5	12,50	14,00	8,15	9,00
10,00	10N	M16x1.5	14,50	16,00	10,20	9,00
12,00	12N	M18x1.5	16,50	18,00	12,15	9,00
13,25	13G	M20x1.5	18,50	20,00	13,50	9,00
14,00	14N	M20x1.5	18,50	20,00	14,15	9,00
15,00	15N	M22x1.5	20,50	22,00	15,15	9,00
16,00	16N	M24x1.5	22,50	24,00	16,15	9,00
16,75	17G	M24x1.5	22,50	24,00	17,00	9,00
18,00	18N	M27x1.5	25,50	27,00	18,15	9,00
20,00	20N	M27x1.5	25,50	27,00	20,15	9,00
21,25	21G	M30x1.5	28,50	30,00	21,50	9,00
22,00	22N	M30x1.5	28,50	30,00	22,15	9,00
25,00	25N	M33x1.5	31,50	33,00	25,15	9,00
26,75	27G	M36x1.5	34,50	36,00	27,00	9,00
28,00	28N	M36x1.5	34,50	36,00	28,25	9,00
30,00	30N	M39x1.5	37,50	39,00	30,25	9,00
32,00	32N	M42x1.5	40,50	42,00	32,25	9,00
33,25	34G	M45x1.5	43,50	45,00	33,80	9,00
35,00	35N	M45x1.5	43,50	45,00	35,25	9,00
38,00	38N	M48x1.5	46,50	48,00	38,25	9,00
40,00	40N	M52x1.5	50,50	52,00	40,35	9,00
42,25	42G	M52x1.5	50,50	52,00	42,55	9,00
48,25	49G	M58x2	55,90	58,00	49,00	11,00

Резьба NPTF Dryseal

В этих фитингах уплотнение происходит по резьбе, конусная резьба деформируется и формируется уплотнение. Угол профиля резьбы равен 30°, что создает вогнутое посадочное место 60°. Эти фитинги чаще встречаются на технике американского происхождения.

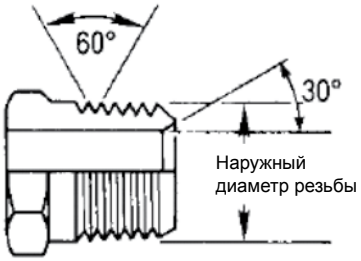

ØA измеряется на четвертой нитке резьбы

Фитинги с наружной резьбой NPTF совместимы с фитингами с внутренней резьбой NPTF, NPSF и NPSM.
Не следует путать фитинги NPTF с фитингами с наружной резьбой BSP. Угол резьбы BSPT равен 55, а у NPTF 60 градусов.

Стандарт
SAE J516

Фитинги Parker
01

Типоразмер	Резьба NPTF	ØA (мм)	ØB (мм)
-2	1/8-27	10,24	8,73
-4	1/4-18	13,61	11,90
-6	3/8-18	17,05	15,90
-8	1/2-14	21,22	19,05
-12	3/4-14	26,56	24,60
-16	1-11,5	33,22	30,95
-20	1.1/4-11,5	41,98	39,69
-24	1.1/2-11,5	48,05	45,24
-32	2-11,5	60,09	57,15

SAE JIC 37°

Эти фитинги часто называют просто JIC. Они имеют раструб (обратный конус) с углом 37°, уплотнение происходит по принципу «металл-металл», прямая резьба UNF.
Оригинальная проектная спецификация этих фитингов была разработана Обществом автомобильных инженеров (SAE). Эти фитинги стали самыми распространенными в Европе фитингами американского стандарта.

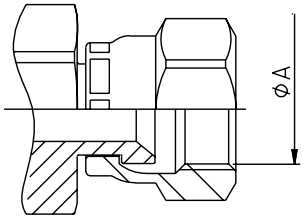

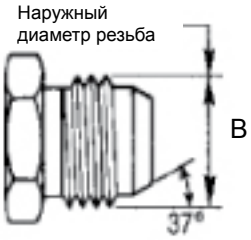

Стандарт
ISO 12151-5 [2], **ISO8434-2** and **SAE J516**

Шланговые фитинги Parker JIC полностью совместимы с трубными фитингами Parker Triple-Lok и переходниками.

Фитинги Parker
03, 06/68, 37/3V, 39/3W, 41/3Y, L9

Наруж. диам.	Диам. трубы (мм)	Резьба UNF	Типор-азмер	ØA (мм)	ØB (мм)
3/16"		3/8-24	-3	8,60	9,50
1/4"	6	7/16-20	-4	10,00	11,10
5/16"	8	1/2-20	-5	11,60	12,70
3/8"	10	9/16-18	-6	13,00	14,30
1/2"	12	3/4-16	-8	17,60	19,10
5/8"	14-15-16	7/8-14	-10	20,50	22,20
3/4"	18-20	1.1/16-12	-12	24,60	27,00
7/8"	22	1.3/16-12	-14	28,30	30,10
1"	25	1.5/16-12	-16	31,30	33,30
1.1/4"	30-32	1.5/8-12	-20	39,20	41,30
1.1/2"	38	1.7/8-12	-24	45,60	47,60
2"		2.1/2-12	-32	61,50	63,50

[2] стандарт в разработке

SAE с раструбом (обратным конусом) 45°

Угол раструба обычно используется в названии фитингов с уплотнением «металл-металл». Фитинги с внутренней резьбой имеют обратный уплотнительный конус с углом 90°, этот угол создается уплотнительными поверхностями под 45°. Фитинги с наружной резьбой SAE с раструбом 45° подходят только к фитингам с внутренней резьбой SAE с раструбом 45° или к фитингам с двойным седлом JIC 37°/SAE 45°.

Стандарт
SAE J516

Фитинги Parker
04, 08/68, 77/3V, 79/3W, 81/3Y

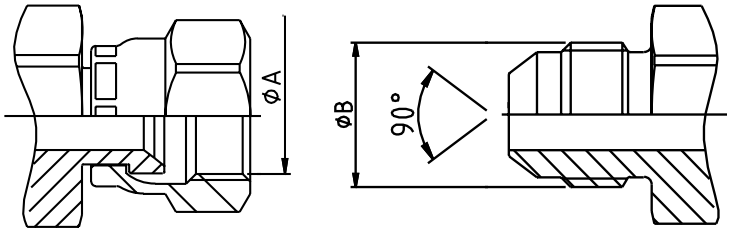

Наруж. диам.	Типоразмер	Резьба UNF	ØA (мм)	ØB (мм)
1/4"	-4	7/16-20	9,90	11,10
5/16"	-5	1/2-20	11,50	12,70
3/8"	-6	5/8-18	14,30	15,90
1/2"	-8	3/4-16	17,50	19,10
5/8"	-10	7/8-14	20,60	22,20
3/4"	-12	1.1/16-14	25,00	27,00

SAE с уплотнительным кольцом (ввёртного типа)

Эти фитинги имеют прямую наружную резьбу, уплотнительную поверхность и уплотнительное кольцо. Они совместимы только с фитингами с внутренней резьбой со специальной конфигурацией типа, которая обычно используются в присоединительных портах гидроагрегатов. Уплотнение происходит между уплотнительным кольцом и уплотнительной поверхностью двух фитингов.

Фитинги Parker
05

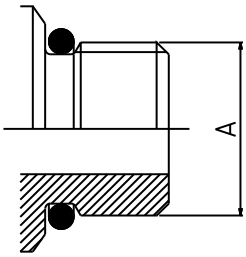

Резьба UNF	Типоразмер	ØA (мм)
5/16-24	-2	7,93
3/8-24	-3	9,52
7/16-20	-4	11,11
1/2-20	-5	12,70
9/16-18	-6	14,28
3/4-16	-8	19,10
7/8-14	-10	22,22
1.1/16-12	-12	27,00
1.3/16-12	-14	30,10
1.5/16-12	-16	33,30
1.5/8-12	-20	41,30
1.7/8-12	-24	47,60
2.1/2-12	-32	63,50

ORFS

Фитинги ORFS становятся самыми популярными фитингами международного стандарта среди производителей техники благодаря высокому уровню уплотнения и хорошей вибростойкости. Механизм уплотнения – уплотнительное кольцо. Фитинги с внутренней резьбой имеют плоские торцевые уплотнительные поверхности и поворотные гайки с прямой резьбой UNF. Фитинги с наружной резьбой имеют уплотнительное кольцо в канавке.
Преимущество этих фитингов в том, что они позволяют встраивать шланги в сборе в пространства/отрезки фиксированной длины, без необходимости перемещать другие компоненты системы, благодаря плоским поверхностям фитингов с наружной и внутренней резьбой – шланг в сборе можно просто вставить на место.

Стандарт
ISO 12151-1, ISO8434-3 and **SAE J516**
Фитинги Parker
JC, JM/J0, JS, JU, J1, J3, J5, J7, J9

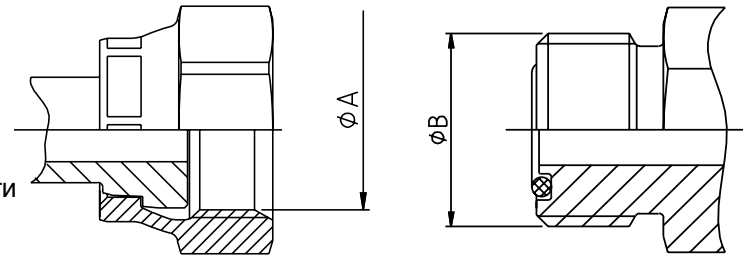

Наруж. диам.	Диам. трубы (мм)	Резьба UNF	Типор-азмер	ØA (мм)	ØB (мм)
1/4"	6	9/16-18	-4	13,00	14,20
3/8"	10	11/16-16	-6	15,90	17,50
1/2"	12	13/16-16	-8	19,10	20,60
5/8"	16	1-14	-10	23,80	25,40
3/4"	20	1.3/16-12	-12	28,20	30,10
1"	25	1.7/16-12	-16	34,15	36,50
1.1/4"	32	1.11/16-12	-20	40,50	42,90
1.1/2"	38	2-12	-24	48,80	50,80

Фланцевые фитинги, код 61 и 62

Фитинги с разъемными фланцами (или полными фланцами) на 4 болтах используются во всем мире для подключения шлангов высокого давления к насосам, двигателям и баллонам там, где шланги подвергаются большой нагрузке по давлению. Механизм уплотнения – сжатие уплотнительного кольца между плоскостью головки фланца и плоскостью присоединительного порта. Фланцевые фитинги обычно делятся на два класса по давлению – 3000 psi (SFL) и 6000 psi (SFS).
Стандарт ISO 12151-3 регламентирует фланцевые фитинги 3000 psi (код 61) и 6000 psi (код 62).
Кроме этих фланцев, на рынке можно найти фланцы Komatsu® и CATERPILLAR® для конкретных нужд потребителей.

Фитинги Parker

Код 61 (3000 psi)
15, 16, 17, 19, P5, P7, P9

5000 psi (код 61)
4A, 4F, 4N

Код 62 (6000 psi)
6A, 6F, 6N, PA, PF, PN, 89

Фланцы Caterpillar
XA, XF,XG, XN

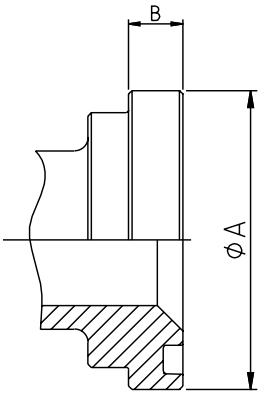

– Стандартное давление код 61 для 3000 – 5000 psi макс., в зависимости от типоразмера
– Высокое давление код 62 для 6000 psi макс., независимо от типоразмера

Фланец (дюйм)	Типор-азмер	Код 61	Код 62
1/2	-8	34,5 / 5000	41,3/ 6000
3/4	-12	34,5/ 5000	41,3/ 6000
1	-16	34,5/ 5000	41,3/ 6000
1.1/4	-20	27,5/ 4000	41,3/ 6000
1.1/2	-24	20,7/ 3000	41,3/ 6000
2	-32	20,7/3000	41,3/ 6000

Код 61 – SAE 3000 psi

Фланец (дюйм)	Типор-азмер	ØA (мм)	B (мм)	Уплотнительное кольцо
1/2"	-8	30,18	6,73	18,64x3,53
3/4"	-12	38,10	6,73	24,99x3,53
1"	-16	44,45	8,00	32,92x3,53
1.1/4"	-20	50,80	8,00	37,69x3,53
1.1/2"	-24	60,33	8,00	47,22x3,53
2"	-32	71,42	9,53	56,74x3,53
2.1/2"	-40	84,12	9,53	69,44x3,53
3"	-48	101,60	9,53	85,32x3,53

Код 62 – SAE 6000 psi

Фланец (дюйм)	Типор-азмер	ØA (мм)	B (мм)	Уплотнительное кольцо
1/2"	-8	31,75	7,75	18,64x3,53
3/4"	-12	41,28	8,76	24,99x3,53
1"	-16	47,63	9,53	32,92x3,53
1.1/4"	-20	53,98	10,29	37,69x3,53
1.1/2"	-24	63,50	12,57	47,22x3,53
2"	-32	79,38	12,57	56,74x3,53

CATERPILLAR®

Фланец (дюйм)	Типор-азмер	ØA (мм)	B (мм)	Уплотнительное кольцо
3/4"	-12	41,28	14,22	25,40x5,00
1"	-16	47,63	14,22	31,90x5,00
1.1/4"	-20	53,98	14,22	38,20x5,00
1.1/2"	-24	63,50	14,22	44,70x5,00

Несмотря на то, что ни ISO, ни SAE не регламентируют типоразмер -10 (5/8), эти фланцы набирают популярность. Они часто используются в оборудовании Komatsu или гидростатических приводах сельскохозяйственной техники.

Фланец (дюйм)	Типор-азмер	ØA (мм)	B (мм)	Уплотнительное кольцо
5/8"	-10	34,25	6,00	21,7x3,5

Разъёмный фланец на 4 болтах

Разъёмный фланец на 4 болтах используется для подсоединения фланцевых фитингов к соответствующим портам.

– стандартное давление код 61 от 3000 до 5000 psi, в зависимости от типоразмера

– Высокое давление код 62 до 6000 psi, независимо от типоразмера

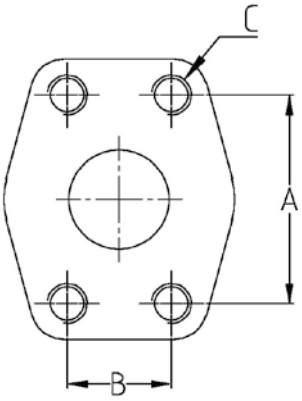

размеры отверстия

Код 61 – SAE 3000 psi

Фланец	Типор-азмер	A (мм)	B (мм)	C (дюйм)	C (метр.)
1/2"	-8	38.1	17.5	5/16-18	M8x1,25
3/4"	-12	47.6	22.3	3/8-16	M10x1,5
1"	-16	52.4	26.2	3/8-16	M10x1,5
1-1/4"	-20	58.7	30.2	7/16-14	M10x1,5
1-1/2"	-24	69.9	35.7	1/2-13	M12x1,75
2"	-32	77.8	42.8	1/2-13	M12x1,75*

Код 62 – SAE 6000 psi

Фланец	Типор-азмер	A (мм)	B (мм)	C (дюйм)	C (метр.)
1/2"	-8	40.5	18.2	5/16-18	M8x1,25
3/4"	-12	50.8	23.8	3/8-16	M10x1,5
1"	-16	57.2	27.8	7/16-14	M12x1,75
1-1/4"	-20	66.7	31.8	1/2-13	M12x1,75*
1-1/2"	-24	79.4	36.5	5/8-11	M16x2
2"	-32	96.8	44.4	3/4-10	M20x2,5

*14x2 все еще используется, но уже не соответствует стандарту ISO6162

Японские фитинги – JIS

Фитинги JIS (японский промышленный стандарт) можно встретить в большей части японского оборудования. В них используется уплотнительное седло 30° и метрическая резьба или резьба BSPP. Следует отличать фитинги JIS от фитингов BSP и JIC. Механизм уплотнения - 30° поверхности уплотнения «метал-металл».

Фитинги Parker

MU, XU (метрические)

FU (BSPP)

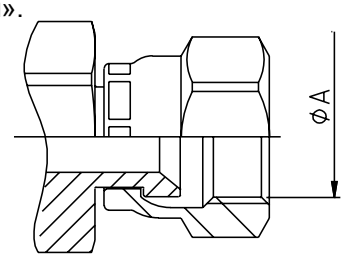

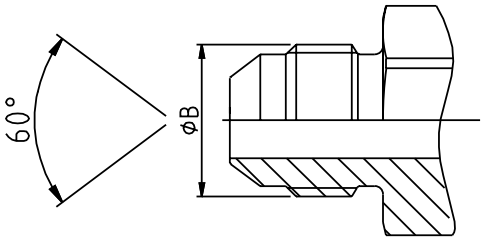

JIS 30° метрические

	Обозна-чение	Метрическая резьба	ØA (мм)	ØB (мм)
	MU-6	M14x1.5	12,50	14,00
	MU-9	M18x1.5	16,50	18,00
	MU-12	M22x1.5	20,50	22,00
	MU-15	M27x2	25,00	27,00
	MU-19	M27x2	25,00	27,00
	MU-25	M33x2	31,00	33,00
	MU-32	M42x2	40,00	42,00
	MU-38	M50x2	48,00	50,00
	MU-50	M60x2	58,00	60,00

JIS 30° BSPP

	Обозна-чение	Метрическая резьба	ØA (мм)	ØB (мм)
	GUI-3	1/8-28	8,60	9,70
	GUI-5/-6	1/4-19	11,50	13,20
	GUI-8/-9	3/8-19	14,90	16,70
	GUI-12	1/2-14	18,60	20,90
	GUI-15/-19	3/4-14	24,10	26,40
	GUI-25	1"-11	30,30	33,20
	GUI-32	1.1/4-11	38,90	41,90
	GUI-38	1.1/2-11	44,90	47,80
	GUI-50	2-11	56,70	59,60

aerospace
climate control
electromechanical
filtration
fluid & gas handling
hydraulics
pneumatics
process control
sealing & shielding

Шланги и фитинги низкого давления

Parker

ENGINEERING YOUR SUCCESS.

Шланги и фитинги низкого давления Push-Lok®

– самозажимная система для низкого давления

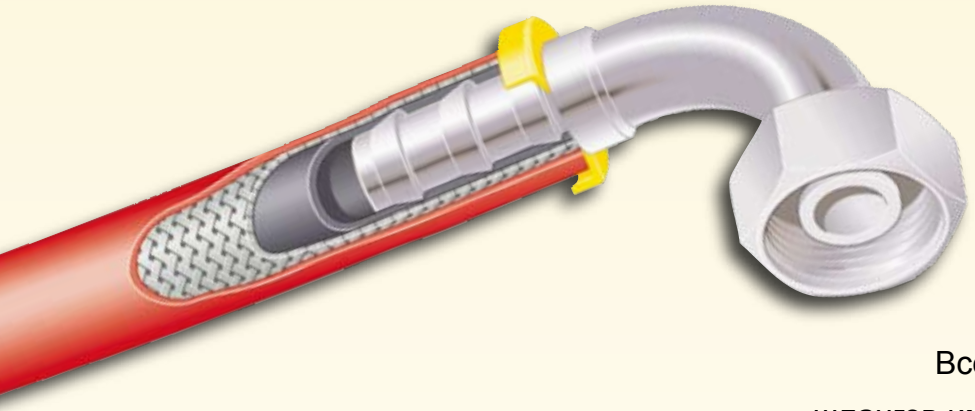

Семейство шлангов Push-Lok® предлагает широкий выбор различных типов шлангов из резины и термопластика, а также гибридных шлангов.

Все материалы исполнения шлангов имеются в 6 цветах. Ассортимент шлангов с соединениями DIN, BSP, SAE, JIC, и ORFS, выполненными из латуни, стали и нержавеющей стали.

Parker Push-Lok® – мировой лидер рынка благодаря следующим преимуществам:

- **Легкость сборки**
  – Не требует инструментов или зажимов
- **Широкий диапазон шлангов**
  - 6 типов резиновых шлангов
  - 2 шланга из термопластика
  - 1 гибридный шланг
- **6 цветов**
  - легкая идентификация
  - простота в эксплуатации
    ... цвета для распознания содержимого
  - легкий контроль периодичности обслуживания
  - легкое планирование складских запасов
- **Одна серия фитинга для всех типов шлангов**
  - С соединениями DIN, BSP, SAE, JIC, и ORFS, выполненными из латуни, стали и нержавеющей стали

Push-Lok®
– высококачественные шланги низкого давления, признанные во всем мире

Сборка Push-Lok®

- Обрежьте шланг острым ножом
- Вставьте штуцер в шланг – и это все!

Разборка Push-Lok®

- Сделайте продольный надрез с углом примерно 20° от центральной линии шланга. Примерная длина надреза – 2 см. Соблюдайте осторожность, чтобы не поцарапать зубцы штуцера.
- Резко потяните за шланг, чтобы отсоединить шланг от фитинга.
- Перед повторным использованием штуцера внимательно осмотрите его на предмет повреждений

Шланги Push-Lok® предоставляют большое разнообразие, отличные параметры работы и прочность для решения следующих задач:

Содержание

Шланги Push-Lok B1

801 – Шланг Push-Lok B1a-1
804 – Шланг Push-Lok B1a-2
821FR – Шланг Push-Lok B1a-3
830M – Шланг Push-Lok B1a-4
831 – Шланг Push-Lok B1a-5
836 – Шланг Push-Lok B1a-6
837BM – Шланг Push-Lok B1a-7
837PU – Гибридный шланг Push-Lok B1a-8
838M – Шланг Push-Lok B1a-9

Push-Lok Фитинги: Серия 82 . . . . . B1b-1–B1b-37

Инструкция по сборке фитингов Push-Lok B1b-39
Приспособления для сборки B1b-39

Компания Parker Hannifin не несет ответственности за типографские и другие ошибки

801 – Шланг Push-Lok

Для разнообразных применений

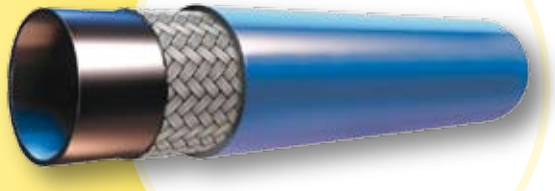

Основные характеристики

- Очень гибкий
- Широкая палитра цветов
- Типоразмеры до -16

Основное применение/ограничения

Все рынки: Применение в легких условиях
Целлюлозно-бумажня промышленность:
Для воды/воздуха
Не разрешается использовать в пневматических тормозных системах.
Не подходит для систем с высокой динамикой пульсации.
Не рекомендуется для моторных масел.

Конструкция шланга

Трубка: Синтетический каучук
Армирование: Прочный слой из текстиля
Покрытие: Высококачественный синтетический каучук различных цветов

Рекомендованные жидкости

Гидравлические и смазочные масла на минеральной основе (до +70 °C), охлаждающие жидкости, антифриз, воздух, сухой воздух, вода и водомасляные эмульсии.
За более полной информацией по химической совместимости обратитесь к таблице на странице Ab-16.

Диапазон температур от -40 °C до +100 °C

Исключение: Воздух .....макс. +70 °C
Вода .....макс. +85 °C

Серия фитинга 82

XXXX-XX-XX Обозначение	Внутренний диаметр шланга				Наружный диаметр шланга	Давление: максимальное динамическое рабочее		Давление: минимальное разрывное		Вакуум	мин. радиус изгиба	Вес
	DN	Дюйм	Размер	мм	мм	МПа	psi	МПа	psi	кПа*1	мм	кг/м
801-4-XXX-RL	6	1/4	-4	6,3	12,7	1,7	250	6,8	1000	95	65	0,13
801-6-XXX-RL	10	3/8	-6	9,5	15,9	1,7	250	6,8	1000	95	75	0,16
801-8-XXX-RL	12	1/2	-8	12,7	19,8	1,7	250	6,8	1000	95	130	0,27
801-10-XXX-RL	16	5/8	-10	15,9	23,0	1,7	250	6,8	1000	51	150	0,28
801-12-XXX-RL	20	3/4	-12	19,1	26,2	1,7	250	6,8	1000	51	180	0,36
801-16-XXX-RL	25	1	-16	25,4	32,5	1,2	175	4,8	700	51	250	0,55

*1 = значения вакуума, приведенные в таблице, соответствуют вакуумметрическому давлению в кПа. Для получения абсолютного значения вычтите табличное значение из 101 кПа.
Примечание: при заказе указывайте номер шланга серии Push-Lok, затем размер и цвет, например
XXX = BLK = черный
BLU = синий
RED = красный
GRN = зеленый
GRA = серый

Пример: 801-4-GRN-RL (зеленый)
RL = поставляется только на бобинах
801-16-XXX-RL имеется только серого или чёрного цвета

Информацию, является выбранное изделие стандартным или нестандартным, можно найти в действующем прайс-листе.
Указанные размеры могут быть изменены в любое время без предварительного уведомления.

804 – Шланг Push-Lok

Для горячей воды / жидкостей на основе фосфатного эфира

Основные характеристики

- Для горячей воды до +93 °C
- Для жидкостей на основе фосфатного эфира

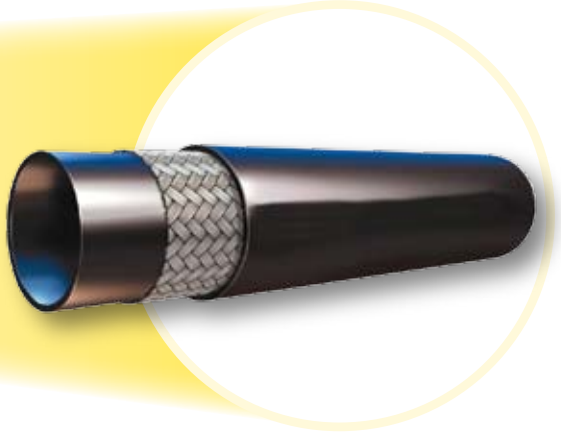

Основное применение/ограничения

Литьевое прессование: Для специальных контуров подогрева.
Не разрешается использовать в пневматических тормозных системах.
Не подходит для систем с высокой динамикой пульсации.
Не допускать контакта с жидкостями на нефтяной основе.

Конструкция шланга

Трубка: Синтетический каучук EPDM
Армирование: Прочный слой из текстиля
Покрытие: Синтетический каучук EPDM чёрного цвета

Рекомендованные жидкости

Жидкости на основе фосфатного эфира, *вода и *водно-гликолевые эмульсии, воздух. Для смазки используйте жидкое мыло.
За более полной информацией по химической совместимости обратитесь к таблице на странице Ab-16.

Диапазон температур

до +80 °C

Исключение: Воздух .....макс. +70 °C
*Вода .....макс. + 93 °C

Серия фитинга

82

Обозначение	Внутренний диаметр шланга				Наружный диаметр шланга	Давление: максимальное динамическое рабочее		Давление: минимальное разрывное		мин. радиус изгиба	Вес
	DN	Дюйм	Размер	мм	мм	МПа	psi	МПа	psi	мм	кг/м
804-4-RL	6	1/4	-4	6,3	12,7	0,9	125	3,4	500	65	0,13
804-6-RL	10	3/8	-6	9,5	15,9	0,9	125	3,4	500	75	0,16
804-8-RL	12	1/2	-8	12,7	19,8	0,9	125	3,4	500	130	0,27
804-12-RL	20	3/4	-12	19,1	26,2	0,9	125	3,4	500	180	0,36

RL = поставляется только на бобинах

Информацию, является выбранное изделие стандартным или нестандартным, можно найти в действующем прайс-листе.
Указанные размеры могут быть изменены в любое время без предварительного уведомления.

821FR – Шланг Push-Lok

С огнестойким покрытием

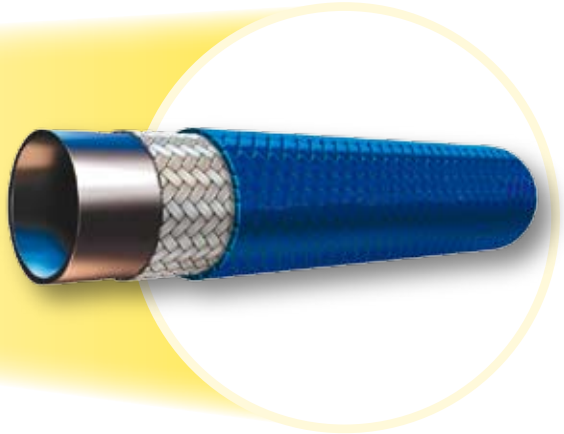

Основные характеристики

- Огнестойкое покрытие шланга
- Очень гибкий
- Для воздуха при высоких температурах

Основное применение/ограничения

Все рынки: Для разнообразных применений

Не разрешается использовать в пневматических тормозных системах.
Не подходит для систем с высокой динамикой пульсации.
Не рекомендуется для моторных масел.

Конструкция шланга

Трубка: Синтетический каучук PKR
Армирование: Прочный слой из текстиля
Покрытие: Наружное покрытие из специального огнебезопасного волокна

Рекомендованные жидкости

Гидравлические и смазочные масла на минеральной основе, охладители, антифризы, воздух, вода и водомасляные эмульсии.
За более полной информацией по химической совместимости обратитесь к таблице на странице Ab-16.

Диапазон температур -40 °C до +100 °C

Исключение: Воздух .....макс. +100 °C
Вода .....макс. +85 °C

Серия фитинга 82

Обозначение	Внутренний диаметр шланга				Наружный диаметр шланга	Давление: максимальное динамическое рабочее		Давление: минимальное разрывное		Вакуум	мин. радиус изгиба	Вес
	DN	Дюйм	Размер	мм	мм	МПа	psi	МПа	psi	кПа*1	мм	кг/м
821FR-4-XXX-RL	6	1/4	-4	6,3	12,7	2,4	350	9,7	1400	95	65	0,12
821FR-6-XXX-RL	10	3/8	-6	9,5	15,9	2,0	300	8,3	1200	95	75	0,16
821FR-8-XXX-RL	12	1/2	-8	12,7	19,8	2,0	300	8,3	1200	95	130	0,18
821FR-12-XXX-RL	20	3/4	-12	19,0	26,2	1,7	250	6,8	1000	95	180	0,33

*1 = значения вакуума, приведенные в таблице, соответствуют вакуумметрическому давлению в кПа. Для получения абсолютного значения вычтите табличное значение из 101 кПа.
Примечание: при заказе указывайте номер шланга серии Push-Lok, затем размер и цвет, например: 821FR-4-XXX-RL

XXX = BLK = черный
BLU = синий
GRN = зеленый
WHT = белый
BRN = коричневый

Пример: 821FR-4-GRN-RL (зеленый)
RL = поставляется только на бобинах

Информацию, является выбранное изделие стандартным или нестандартным, можно найти в действующем прайс-листе.
Указанные размеры могут быть изменены в любое время без предварительного уведомления.

830M – Шланг Push-Lok

Для разнообразных задач, включая применение в автомобилях

Основные характеристики

- Химически стойкий к широкому ряду жидкостей
- Высокая стойкость к истиранию
- Малые наружный диаметр и радиус изгиба

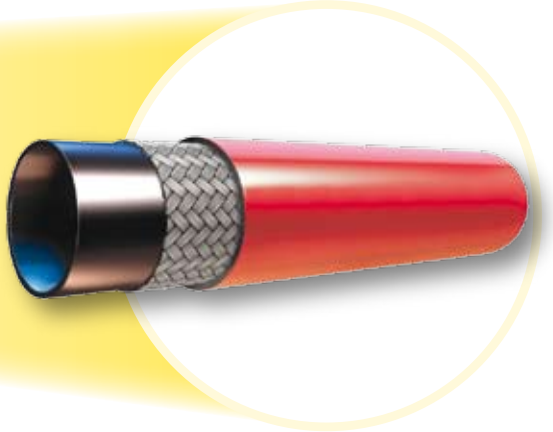

Основное применение/ограничения

Все рынки: Для разнообразных применений
Робототехника и автомобили
Не разрешается использовать в пневматических тормозных системах.
Не подходит для систем с высокой динамикой пульсации.
Не рекомендуется для моторных масел.

Конструкция шланга

Трубка: Полиуретан
Армирование: Прочный слой из текстиля
Покрытие: Высококачественный полиуретан различных цветов

Рекомендованные жидкости

Гидравлические и смазочные масла на минеральной основе, охладители, антифризы, воздух, вода и водомасляные эмульсии.
За более полной информацией по химической совместимости обратитесь к таблице на странице Ab-16.

Диапазон температур -40 °C до +80 °C

Серия фитинга 82

XXXX-XX-XX Обозначение	Внутренний диаметр шланга				Наружный диаметр шланга	Давление: максимальное динамическое рабочее		Давление: минимальное разрывное		Вакуум	мин. радиус изгиба	Вес
	DN	Дюйм	Размер	мм	мм	МПа	psi	МПа	psi	кПа*1	мм	кг/м
830M-4-XXX-RL	6	1/4	-4	6,3	10,7	1,6	232	6,4	928	10	30	0,08
830M-6-XXX-RL	10	3/8	-6	9,5	14,9	1,6	232	6,4	928	10	50	0,13
830M-8-XXX-RL	12	1/2	-8	12,7	19,1	1,6	232	6,4	928	10	70	0,20
830M-10-XXX-RL	16	5/8	-10	16,0	23,0	1,6	232	6,4	928	10	90	0,26
830M-12-XXX-RL	20	3/4	-12	19,0	26,0	1,6	232	6,4	928	10	110	0,31

*1 = значения вакуума, приведенные в таблице, соответствуют вакуумметрическому давлению в кПа. Для получения абсолютного значения вычтите табличное значение из 101 кПа.
Примечание: при заказе указывайте номер шланга серии Push-Lok, затем размер и цвет, например: 830M-4-XXX-RL
XXX = BLK = черный
BLU = синий
RED = красный
GRN = зеленый

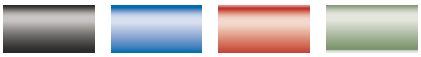

Пример: 830M-4-GRN-RL (зеленый)
RL = поставляется только на бобинах

Информацию, является выбранное изделие стандартным или нестандартным, можно найти в действующем прайс-листе.
Указанные размеры могут быть изменены в любое время без предварительного уведомления.

831 – Шланг Push-Lok

Идеальное решение для жидкостей на нефтяной основе

Основные характеристики

- Макс. рабочее давление до 2,4 МПа
- Высокий уровень температуры для жидкостей на нефтяной основе
- Внутренняя трубка из нитрила (NBR) позволяет применять шланг с широкой номенклатурой рабочих жидкостей

Основное применение/ограничения

Все рынки: Для широкого диапазона жидкостей

Не разрешается использовать в пневматических тормозных системах.

Не подходит для систем с высокой динамикой пульсации.

Не рекомендуется для моторных масел.

Конструкция шланга

Трубка: Синтетический каучук

Армирование: Прочный слой из текстиля

Покрытие: Высококачественный синтетический каучук различных цветов

Рекомендованные жидкости

Гидравлические и смазочные масла на минеральной основе, охладители, антифризы, воздух, вода и водомасляные эмульсии.

За более полной информацией по химической совместимости обратитесь к таблице на странице Ab-16.

Диапазон температур -40 °C до +100 °C

Исключение: Воздух .....макс. +70 °C

Вода .....макс. +85 °C

Серия фитинга 82

Обозначение	Внутренний диаметр шланга				Наружный диаметр шланга	Давление: максимальное динамическое рабочее		Давление: минимальное разрывное		Вакуум	мин. радиус изгиба	Вес
	DN	Дюйм	Размер	мм	мм	МПа	psi	МПа	psi	кПа*1	мм	кг/м
831-4-XXX-RL	6	1/4	-4	6,3	12,7	2,4	350	9,7	1400	95	65	0,13
831-6-XXX-RL	10	3/8	-6	9,5	15,9	2,0	300	8,3	1200	95	75	0,16
831-8-XXX-RL	12	1/2	-8	12,7	19,8	2,0	300	8,3	1200	95	130	0,27
831-10-XXX-RL	16	5/8	-10	15,9	23,0	2,0	300	8,3	1200	51	150	0,28
831-12-XXX-RL	20	3/4	-12	19,1	26,2	2,0	300	8,3	1200	51	180	0,36

*1 = значения вакуума, приведенные в таблице, соответствуют вакуумметрическому давлению в кПа. Для получения абсолютного значения вычтите табличное значение из 101 кПа.

Примечание: при заказе указывайте номер шланга серии Push-Lok, затем размер и цвет, например: 831-4-XXX-RL

XXX = BLK = черный
BLU = синий
RED = красный
GRN = зеленый

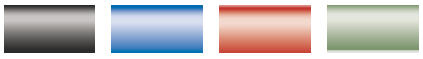

Пример: 831-4-GRN-RL (зеленый)

RL = поставляется только на бобинах

Информацию, является выбранное изделие стандартным или нестандартным, можно найти в действующем прайс-листе.
Указанные размеры могут быть изменены в любое время без предварительного уведомления.

836 – Шланг Push-Lok

Высокотемпературный шланг для масел

Основные характеристики

- Макс. температура масла до +150 °C
- Синее покрытие шланга

Основное применение/ограничения

Все рынки: Высокотемпературные применения
Не разрешается использовать в пневматических тормозных системах.
Не подходит для систем с высокой динамикой пульсации.
Не рекомендуется для моторных масел.

Конструкция шланга

Трубка: Синтетический каучук PKR
Армирование: Прочный слой из текстиля
Покрытие: Синий синтетический каучук PKR

Рекомендованные жидкости

Гидравлические и смазочные масла на минеральной основе, охладители, антифризы, воздух, вода и водомасляные эмульсии.
За более полной информацией по химической совместимости обратитесь к таблице на странице Ab-16.

Диапазон температур

-48 °C до +150 °C

Исключение: Воздух .....макс. +100 °C
Вода .....макс. +85 °C

Серия фитинга

82

Обозначение	Внутренний диаметр шланга				Наружный диаметр шланга	Давление: максимальное динамическое рабочее		Давление: минимальное разрывное		Вакуум	мин. радиус изгиба	Вес
	DN	Дюйм	Размер	мм	мм	МПа	psi	МПа	psi	кПа*1	мм	кг/м
836-4-RL	6	1/4	-4	6,3	12,7	1,7	250	6,8	1000	95	65	0,13
836-6-RL	10	3/8	-6	9,5	15,7	1,7	250	6,8	1000	95	75	0,16
836-8-RL	12	1/2	-8	12,7	19,8	1,7	250	6,8	1000	95	130	0,27
836-10-RL	16	5/8	-10	15,9	23,1	1,7	250	6,8	1000	51	150	0,28
836-12-RL	20	3/4	-12	19,1	26,2	1,7	250	6,8	1000	51	180	0,36

*1 = значения вакуума, приведенные в таблице, соответствуют вакуумметрическому давлению в кПа. Для получения абсолютного значения вычтите табличное значение из 101 кПа
RL = поставляется только на бобинах

Информацию, является выбранное изделие стандартным или нестандартным, можно найти в действующем прайс-листе.
Указанные размеры могут быть изменены в любое время без предварительного уведомления.

837BM – Шланг Push-Lok

Для разнообразных задач, включая применение в автомобилях

Основные характеристики

- Высокая гибкость шланга
- Высокая стойкость к истиранию
- Малое усилие для вставки фитинга

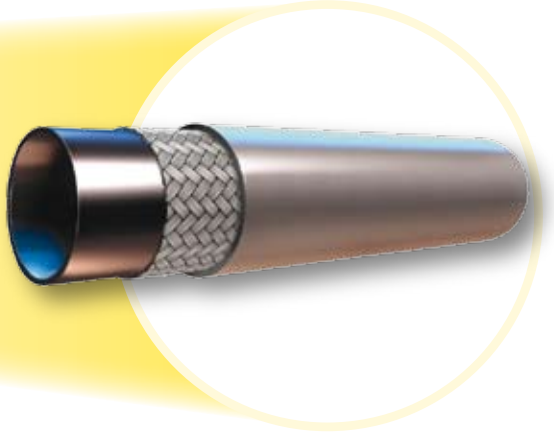

Основное применение/ограничения

Все рынки: Для разнообразных применений
Автомобильное применение: Для воды/воздуха
Не разрешается использовать в пневматических тормозных системах.
Не подходит для систем с высокой динамикой пульсации.
Не рекомендуется для моторных масел.

Конструкция шланга

Трубка: Синтетический каучук
Армирование: Прочный слой из текстиля
Покрытие: Высококачественный синтетический каучук различных цветов

Рекомендованные жидкости

Гидравлические и смазочные масла на минеральной основе (до +70 °C), охладители, антифризы, воздух, сухой воздух, водные и водомасляные эмульсии.
За более полной информацией по химической совместимости обратитесь к таблице на странице Ab-16.

Диапазон температур -40 °C до +100 °C

Исключение: Воздух .....макс. +70 °C
Вода .....макс. +85 °C

Серия фитинга 82

XXXX-XX-XX Обозначение	Внутренний диаметр шланга				Наружный диаметр шланга	Давление: максимальное динамическое рабочее		Давление: минимальное разрывное		Вакуум	мин. радиус изгиба	Вес
	DN	Дюйм	Размер	мм	мм	МПа	psi	МПа	psi	кПа*1	мм	кг/м
837BM-4-XXX-RL	6	1/4	-4	6,3	12,7	1,6	235	6,4	940	95	65	0,13
837BM-6-XXX-RL	10	3/8	-6	9,5	15,9	1,6	235	6,4	940	95	75	0,16
837BM-8-XXX-RL	12	1/2	-8	12,7	19,8	1,6	235	6,4	940	95	130	0,27
837BM-10-XXX-RL	16	5/8	-10	15,9	23,0	1,6	235	6,4	940	51	150	0,28
837BM-12-XXX-RL	20	3/4	-12	19,1	26,2	1,6	235	6,4	940	51	180	0,36

*1 = значения вакуума, приведенные в таблице, соответствуют вакуумметрическому давлению в кПа. Для получения абсолютного значения вычтите табличное значение из 101 кПа.
Примечание: при заказе указывайте номер шланга серии Push-Lok, затем размер и цвет, например: 837BM-4-XXX-RL
XXX = BLK = черный
BLU = синий
RED = красный
GRN = зеленый
GRA = серый

Пример: 837BM-4-GRN-RL (зеленый)
RL = поставляется только на бобинах

Информацию, является выбранное изделие стандартным или нестандартным, можно найти в действующем прайс-листе.
Указанные размеры могут быть изменены в любое время без предварительного уведомления.

837PU-*Plus* – Гибридный шланг Push-Lok

Для разнообразных задач, включая применение в автомобилях

Основные характеристики

- Высокая гибкость шланга
- Высокая стойкость к истиранию
- Высокое сопротивление кручению
- Малое усилие для вставки фитинга

Основное применение/ограничения

Все рынки: Для задач с повышенными требованиями
Робототехника и автомобили.
Не разрешается использовать в пневматических тормозных системах.
Не подходит для систем с высокой динамикой пульсации.
Не рекомендуется для моторных масел.

Конструкция шланга

Трубка: Синтетический каучук
Армирование: Прочный слой из текстиля
Покрытие: Высококачественный полиуретан различных цветов

Рекомендованные жидкости

Гидравлические и смазочные масла на минеральной основе (до +70 °C), охладители, антифризы, воздух, сухой воздух, водные и водомасляные эмульсии.
За более полной информацией по химической совместимости обратитесь к таблице на странице Ab-16.

Диапазон температур -40 °C до +100 °C

Исключение: Воздух .....макс. +70 °C
Вода .....макс. +85 °C

Серия фитинга

82

XXXX-XX-XX Обозначение	Внутренний диаметр шланга				Наружный диаметр шланга	Давление: максимальное динамическое рабочее		Давление: минимальное разрывное		Вакуум	мин. радиус изгиба	Вес
	DN	Дюйм	Размер	мм	мм	МПа	psi	МПа	psi	кПа*1	мм	кг/м
837PU-4-xxx-RL	6	1/4	-4	6,3	12,7	1,6	235	6,4	940	95	30	0,11
837PU-6-xxx-RL	10	3/8	-6	9,5	15,9	1,6	235	6,4	940	95	50	0,15
837PU-8-xxx-RL	12	1/2	-8	12,7	19,8	1,6	235	6,4	940	95	70	0,26
837PU-10-xxx-RL	16	5/8	-10	15,9	23,0	1,6	235	6,4	940	51	90	0,27
837PU-12-xxx-RL	20	3/4	-12	19,1	26,2	1,6	235	6,4	940	51	110	0,33

*1 = значения вакуума, приведенные в таблице, соответствуют вакуумметрическому давлению в кПа. Для получения абсолютного значения вычтите табличное значение из 101 кПа.
Примечание: при заказе указывайте номер шланга серии Push-Lok, затем размер и цвет, например: 837PU-4-XXX-RL
XXX = BLK = черный
BLU = синий
RED = красный
GRN = зеленый
GRA = серый

Пример: 837PU-4-GRN-RL (зеленый)
RL = поставляется только на бобинах

Информацию, является выбранное изделие стандартным или нестандартным, можно найти в действующем прайс-листе.
Указанные размеры могут быть изменены в любое время без предварительного уведомления.

838M – Шланг Push-Lok

Токонепроводящий шланг

Основные характеристики

- Токонепроводящий шланг

Основное применение/ограничения

Специальные задачи: Для применений со специальными требованиями по электричеству
Не разрешается использовать в пневматических тормозных системах.
Не подходит для систем с высокой динамикой пульсации.
Не рекомендуется для моторных масел.

Конструкция шланга

Трубка: Полиуретан
Армирование: Прочный слой из текстиля
Покрытие: Оранжевый полиуретан

Рекомендованные жидкости

Гидравлические и смазочные масла на минеральной основе, охладители, антифризы, воздух, водные и водомасляные эмульсии.
За более полной информацией по химической совместимости обратитесь к таблице на странице Ab-16.

Диапазон температур

-40 °C до +80 °C

Серия фитинга

82

Обозначение	Внутренний диаметр шланга				Наружный диаметр шланга	Давление: максимальное динамическое рабочее		Давление: минимальное разрывное		Вакуум	мин. радиус изгиба	Вес
	DN	Дюйм	Размер	мм	мм	МПа	psi	МПа	psi	кПа*1	мм	кг/м
838M-4-RL	6	1/4	-4	6,3	11,2	1,6	232	6,4	928	10	30	0,08
838M-6-RL	10	3/8	-6	9,5	15,0	1,6	232	6,4	928	10	50	0,13
838M-8-RL	12	1/2	-8	12,7	19,1	1,6	232	6,4	928	10	70	0,20
838M-10-RL	16	5/8	-10	16,0	23,0	1,6	232	6,4	928	10	90	0,26
838M-12-RL	20	3/4	-12	19,0	26,0	1,6	232	6,4	928	10	110	0,31

*1 = значения вакуума, приведенные в таблице, соответствуют вакуумметрическому давлению в кПа. Для получения абсолютного значения вычтите табличное значение из 101 кПа
RL = поставляется только на бобинах

Информацию, является выбранное изделие стандартным или нестандартным, можно найти в действующем прайс-листе.
Указанные размеры могут быть изменены в любое время без предварительного уведомления.

Обзор фитингов серии 82

DIN	CA B1b-6 DKOL	CE B1b-7 DKOL 45°	CF B1b-8 DKOL 90°	D0 B1b-9 CEL	C0 DKM или DKLL	C3 B1b-1 DKL	C4 B1b-2 DKL 45°
	C5 B1b-3 DKL 90°	1D B1b-10 BEL	DD BEL 45°	5D BEL 90°	C9 DKOS	0C DKOS 45°	1C DKOS 90°
	D2 CES	C6 DKS	3D BES	49 B1b-34	9B B1b-4	9C B1b-5	
BSP	92 B1b-14 DKR	B1 B1b-15 DKR 45°	B2 B1b-16 DKR 90°	B4 DKR 90° (Compact)	EA DKOR	EB DKOR 45°	EC DKOR 90°
	D9 B1b-17 AGR	91 B1b-18 AGR-K	B5	34 B1b-19			
SAE	01 B1b-20 AGN	02 B1b-22	03 B1b-23 AGJ	04	05	06 B1b-24 68 DKJ	08 B1b-27 AGS
	13 B1b-21	33	37 B1b-25 3V DKJ 45°	39 B1b-26 3W DKJ 90°	41 3Y DKJ 90°L	L9 DKJ 90° M	93
Flange	15 4A SFL	16 SFL 22.5°	17 4F SFL 45°	19 4N SFL 90°	6A SFS	6F SFS 45°	6N SFS 90°
	89 SFL 90	XA Caterpillar	XF Caterpillar	XG Caterpillar	XN Caterpillar		

ORFS	**JC B1b-28** ORFS	JS ORFS	J7 ORFS 45°	J9 ORFS	J1 ORFS	J5 ORFS 90	JM ORFS
	JD						
JIS	FU GUI	GU GUO	MU	MZ	UT		
Французский стандарт	FG	F2	F4	F6	F9	FA	
Мойки высокого давления	CW Power Cleaner	PW Kärcher	NW Kärcher				

Другие	XU	XY	DK	DX	**FF B1b-29**	**AF B1b-30**	**NM B1b-31**
	YW B1b-32	**VW121 B1b-33**	**82 B1b-35**	**DP B1b-36**	**DR B1b-37**	**5C B1b-11**	**6C B1b-12**
	7C B1b-13	5S	5H	5T	59PT	5LPT	T1

C3 – Внутренняя метрическая – лёгкая серия (L) – прямой (сферическое уплотнение)

DKL

Фитинг одобрен для применения со шлангами типов:

82 801/804/821FR/830M/831/836/837BM/837PU-Plus/838M

XXXX-XX-XX Обозначение 82	Внутренний диаметр шланга DN	Дюйм	Размер	мм	Резьба метрическая	Наружный диаметр трубки мм	A мм	B мм	W мм
3C382-6-4	6	1/4	-4	6,3	M12x1,5	6	33	14	14
3C382-6-4B	6	1/4	-4	6,3	M12x1,5	6	33	14	14
3C382-6-4BK	6	1/4	-4	6,3	M12x1,5	6	33	14	14
3C382-6-4C	6	1/4	-4	6,3	M12x1,5	6	35	16	14
3C382-8-4	6	1/4	-4	6,3	M14x1,5	8	33	14	17
3C382-8-4B	6	1/4	-4	6,3	M14x1,5	8	36	17	19
3C382-8-4BK	6	1/4	-4	6,3	M14x1,5	8	36	17	19
3C382-8-4C	6	1/4	-4	6,3	M14x1,5	8	33	14	17
3C382-10-4	6	1/4	-4	6,3	M16x1,5	10	34	15	19
3C382-10-4BK	6	1/4	-4	6,3	M16x1,5	10	34	15	19
3C382-10-4C	6	1/4	-4	6,3	M16x1,5	10	36	17	19
3C382-10-6	10	3/8	-6	9,5	M16x1,5	10	37	15	19
3C382-10-6B	10	3/8	-6	9,5	M16x1,5	10	40	17	19
3C382-10-6BK	10	3/8	-6	9,5	M16x1,5	10	40	17	19
3C382-10-6C	10	3/8	-6	9,5	M16x1,5	10	40	17	19
3C382-12-6	10	3/8	-6	9,5	M18x1,5	12	38	16	22
3C382-12-6BK	10	3/8	-6	9,5	M18x1,5	12	40	17	22
3C382-12-6C	10	3/8	-6	9,5	M18x1,5	12	38	15	22
3C382-15-8	12	1/2	-8	12,7	M22x1,5	15	42	15	27
3C382-15-8B	12	1/2	-8	12,7	M22x1,5	15	46	19	27
3C382-15-8C	12	1/2	-8	12,7	M22x1,5	15	44	17	27
3C382-15-8BK	12	1/2	-8	12,7	M22x1,5	15	46	19	27
3C382-15-10	16	5/8	-10	15,9	M22x1,5	15	56	19	27
3C382-18-10	16	5/8	-10	15,9	M26x1,5	18	53	17	32
3C382-18-10C	16	5/8	-10	15,9	M26x1,5	18	54	17	32
3C382-22-12	20	3/4	-12	19,0	M30x2	22	53	17	36
3C382-22-12B	20	3/4	-12	19,0	M30x2	22	58	22	36
3C382-22-12BK	20	3/4	-12	19,1	M30x2	22	58	22	36
3C382-28-16	25	1	-16	25,4	M36x2	28	58	22	41
3C382-28-16BK	25	1	-16	25,4	M36x2	28	58	22	41
3C382-28-16C-K	25	1	-16	25,4	M36x2	28	58	20	41

Материал: сталь оцинкованная без хрома-VI; B: Латунь; C: Нержавеющая сталь; K: Без пластикового кольца

Информацию, является выбранное изделие стандартным или нестандартным, можно найти в действующем прайс-листе.
Указанные размеры могут быть изменены в любое время без предварительного уведомления.

C4 – Внутренняя метрическая резьба – лёгкая серия (L) – угловой 45° (сферическое уплотнение)

DKL 45°

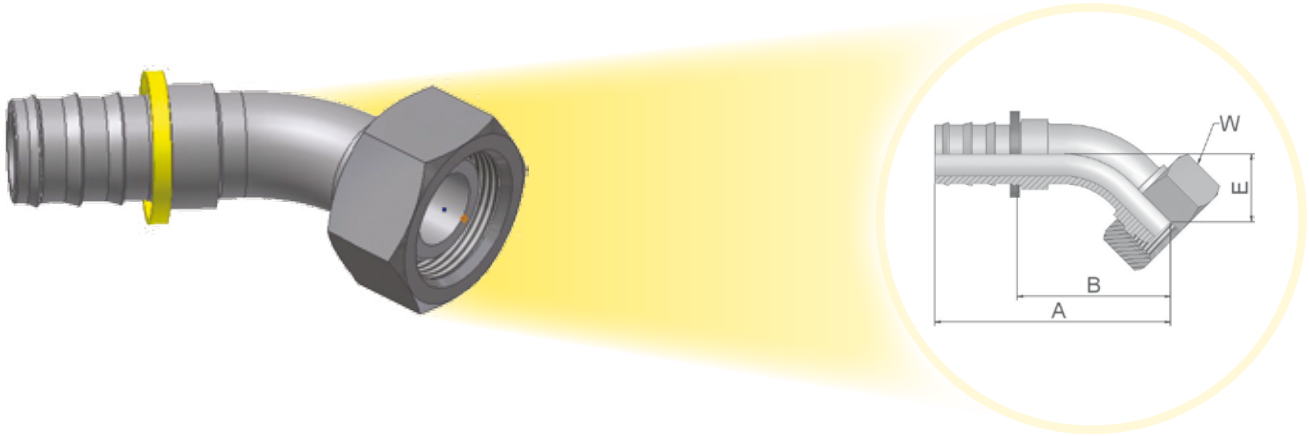

Фитинг одобрен для применения со шлангами типов:

82 801/804/821FR/830M/831/836/837BM/837PU-Plus/838M

XXXX-XX-XX Обозначение 82	Внутренний диаметр шланга DN	Дюйм	Размер	мм	Резьба метрическая	Наружный диаметр трубки мм	A мм	B мм	E мм	W мм
3C482-6-4	6	1/4	-4	6,3	M12x1,5	6	51	32	16	14
3C482-6-4B	6	1/4	-4	6,3	M12x1,5	6	51	32	16	14
3C482-8-4	6	1/4	-4	6,3	M14x1,5	8	51	32	16	17
3C482-8-4B	6	1/4	-4	6,3	M14x1,5	8	51	32	16	17
3C482-8-4C	6	1/4	-4	6,3	M14x1,5	8	49	30	14	17
3C482-10-6	10	3/8	-6	9,5	M16x1,5	10	58	35	18	19
3C482-10-6B	10	3/8	-6	9,5	M16x1,5	10	58	35	18	19
3C482-10-6C	10	3/8	-6	9,5	M16x1,5	10	59	36	19	19
3C482-12-6	10	3/8	-6	9,5	M18x1,5	12	59	36	18	22
3C482-12-6B	10	3/8	-6	9,5	M18x1,5	12	59	36	18	22
3C482-15-8	12	1/2	-8	12,7	M22x1,5	15	68	41	19	27
3C482-15-8B	12	1/2	-8	12,7	M22x1,5	15	68	41	19	27
3C482-15-10	16	5/8	-10	15,9	M22x1,5	15	82	45	21	27
3C482-15-10B	16	5/8	-10	15,9	M22x1,5	15	82	45	21	27
3C482-18-10	16	5/8	-10	15,9	M26x1,5	18	81	45	21	32
3C482-18-10B	16	5/8	-10	15,9	M26x1,5	18	81	44	21	32
3C482-18-12	20	3/4	-12	19,1	M26x1,5	18	99	62	31	32
3C482-22-12	20	3/4	-12	19,1	M30x2	22	88	52	23	36
3C482-22-12B	20	3/4	-12	19,1	M30x2	22	88	52	23	36
3C482-28-16-K	25	1	-16	25,4	M36x2	28	105	67	30	41

Материал: сталь оцинкованная без хрома-VI
B: Латунь
C: Нержавеющая сталь
K: Без пластикового кольца

Информацию, является выбранное изделие стандартным или нестандартным, можно найти в действующем прайс-листе.
Указанные размеры могут быть изменены в любое время без предварительного уведомления.

C5 – Внутренняя метрическая резьба – лёгкая серия (L) – угловой 90° (сферическое уплотнение)

DKL 90°

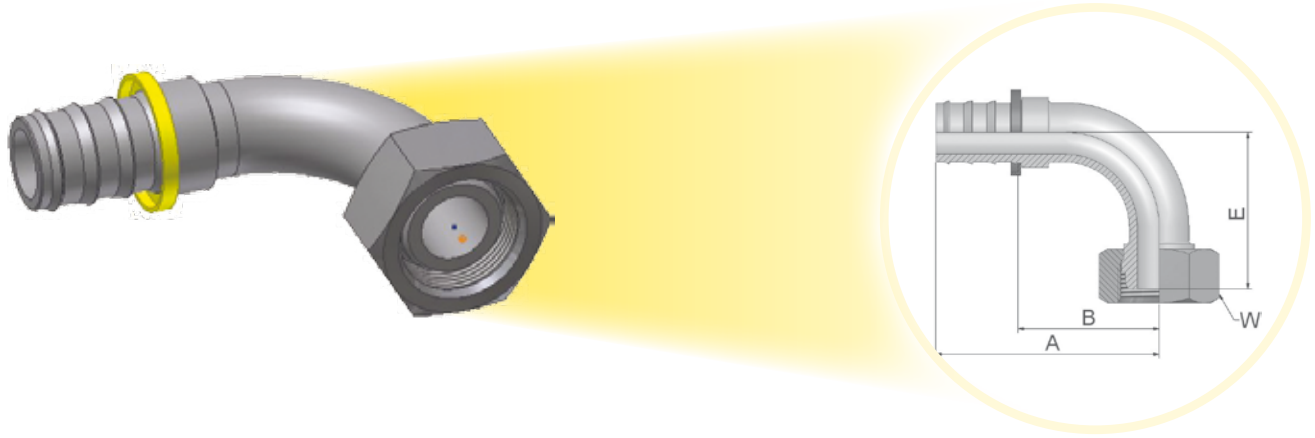

Фитинг одобрен для применения со шлангами типов:

82 801/804/821FR/830M/831/836/837BM/837PU-Plus/838M

XXXX-XX-XX Обозначение 82	Внутренний диаметр шланга DN	Дюйм	Размер	мм	Резьба метрическая	Наружный диаметр трубки мм	A мм	B мм	E мм	W мм
3C582-6-4	6	1/4	-4	6,3	M12x1,5	6	42	23	29	14
3C582-6-4B	6	1/4	-4	6,3	M12x1,5	6	42	23	29	14
3C582-8-4	6	1/4	-4	6,3	M14x1,5	8	42	23	29	17
3C582-8-4B	6	1/4	-4	6,3	M14x1,5	8	42	23	29	17
3C582-10-4	6	1/4	-4	6,3	M16x1,5	10	42	23	29	19
3C582-10-4C	6	1/4	-4	6,3	M16x1,5	10	43	23	31	19
3C582-10-6	10	3/8	-6	9,5	M16x1,5	10	49	27	33	19
3C582-10-6B	10	3/8	-6	9,5	M16x1,5	10	49	27	33	19
3C582-10-6C	10	3/8	-6	9,5	M16x1,5	10	49	27	33	19
3C582-12-6	10	3/8	-6	9,5	M18x1,5	12	49	27	34	22
3C582-12-6B	10	3/8	-6	9,5	M18x1,5	12	49	27	34	22
3C582-12-6C	10	3/8	-6	9,5	M18x1,5	12	49	27	34	22
3C582-15-8	12	1/2	-8	12,7	M22x1,5	15	60	34	39	27
3C582-15-8B	12	1/2	-8	12,7	M22x1,5	15	60	34	39	27
3C582-15-8C	12	1/2	-8	12,7	M22x1,5	15	60	34	39	27
3C582-18-10	16	5/8	-10	15,9	M26x1,5	18	74	37	43	32
3C582-22-12	20	3/4	-12	19,1	M30x2	22	88	51	50	36
3C582-22-12B	20	3/4	-12	19,1	M30x2	22	88	51	50	36
3C582-22-12C	20	3/4	-12	19,1	M30x2	22	88	51	54	36
3C582-28-16-K	25	1	-16	25,4	M36x2	28	99	61	70	41

Материал: сталь оцинкованная без хрома-VI
B: Латунь
C: Нержавеющая сталь
K: Без пластикового кольца

Информацию, является выбранное изделие стандартным или нестандартным, можно найти в действующем прайс-листе.
Указанные размеры могут быть изменены в любое время без предварительного уведомления.

9B – Метрическая внутренняя резьба, угловой 45° – лёгкая серия (L)

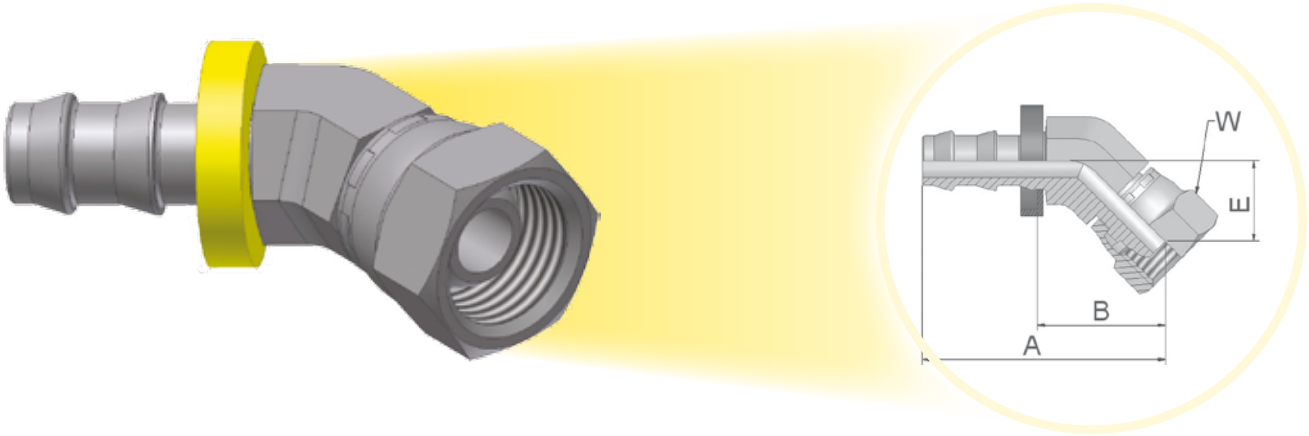

Фитинг одобрен для применения со шлангами типов:

XXXX-XX-XX Обозначение 82	Внутренний диаметр шланга DN	Дюйм	Размер	мм	Резьба метрическая	Наружный диаметр трубки мм	A мм	B мм	E мм	W мм
39B82-6-4BK	6	1/4	-4	6,3	M12x1,5	6	44	23	16	14
39B82-8-4BK	6	1/4	-4	6,3	M14x1,5	8	43	23	15	19
39B82-10-6BK	10	3/8	-6	9,5	M16x1,5	10	48	25	16	19
39B82-12-6BK	10	3/8	-6	9,5	M18x1,5	12	50	26	17	22
39B82-15-8BK	12	1/2	-8	12,7	M22x1,5	15	54	26	18	27

B: Латунь
K: Без пластикового кольца

Информацию, является выбранное изделие стандартным или нестандартным, можно найти в действующем прайс-листе.
Указанные размеры могут быть изменены в любое время без предварительного уведомления.

9C – Метрическая внутреняя резьба, лёгкая серия (L), угловой 90°

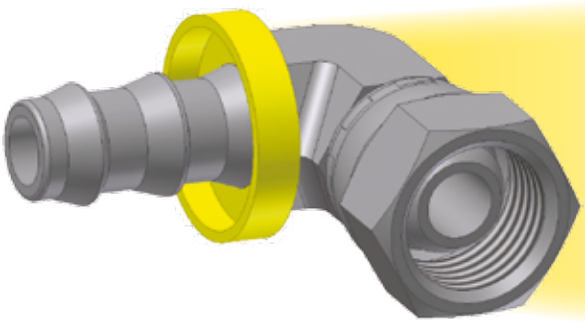

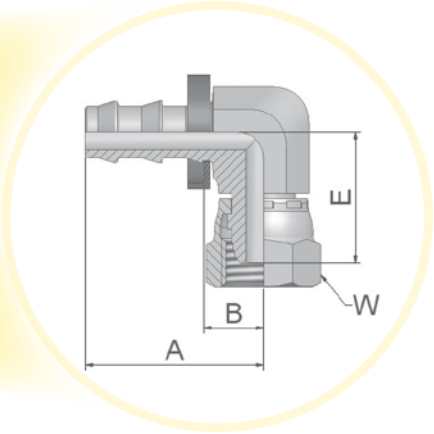

Фитинг одобрен для применения со шлангами типов:

XXXX-XX-XX Обозначение 82	Внутренний диаметр шланга DN	Дюйм	Размер	мм	Резьба метрическая	Наружный диаметр трубки мм	A мм	B мм	E мм	W мм
39C82-6-4BK	6	1/4	-4	6,3	M12x1,5	6	30	10	22	14
39C82-8-4BK	6	1/4	-4	6,3	M14x1,5	8	30	10	22	19
39C82-10-6BK	10	3/8	-6	9,5	M16x1,5	10	34	10	25	19
39C82-12-6BK	10	3/8	-6	9,5	M18x1,5	12	34	10	25	22
39C82-15-8BK	12	1/2	-8	12,7	M22x1,5	15	43	15	32	27

B: Латунь
K: Без пластикового кольца

Информацию, является выбранное изделие стандартным или нестандартным, можно найти в действующем прайс-листе.
Указанные размеры могут быть изменены в любое время без предварительного уведомления.

CA – Внутренняя метрическая резьба 24° – лёгкая серия (L) с уплотнительным кольцом – прямой

ISO 12151-2-SWS-L – DKOL

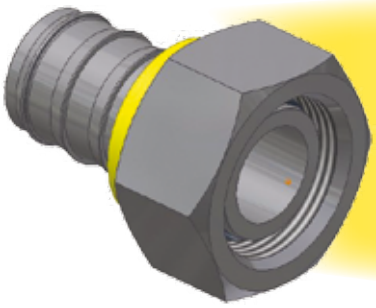

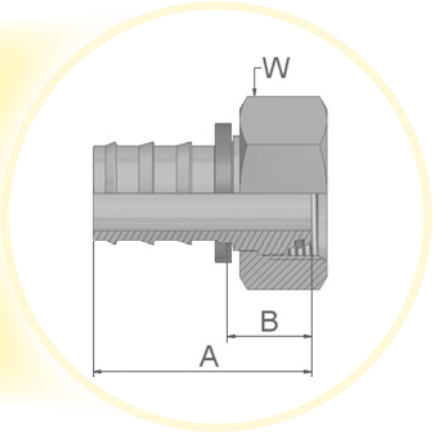

Фитинг одобрен для применения со шлангами типов:

82 801/804/821FR/830M/831/836/837BM/837PU-Plus/838M

XXXX-XX-XX Обозначение 82	Внутренний диаметр шланга DN	Дюйм	Размер	мм	Резьба метрическая	Наружный диаметр трубки мм	A мм	B мм	W мм
3CA82-6-4	6	1/4	-4	6,3	M12x1,5	6	40	21	14
3CA82-6-4B	6	1/4	-4	6,3	M12x1,5	6	40	21	14
3CA82-8-4	6	1/4	-4	6,3	M14x1,5	8	36	17	17
3CA82-8-4B	6	1/4	-4	6,3	M14x1,5	8	36	17	17
3CA82-10-4	6	1/4	-4	6,3	M16x1,5	10	36	17	19
3CA82-10-6	10	3/8	-6	9,5	M16x1,5	10	40	17	19
3CA82-10-6B	10	3/8	-6	9,5	M16x1,5	10	40	17	19
3CA82-12-6	10	3/8	-6	9,5	M18x1,5	12	40	17	22
3CA82-12-6B	10	3/8	-6	9,5	M18x1,5	12	40	17	22
3CA82-15-8	12	1/2	-8	12,7	M22x1,5	15	44	18	27
3CA82-15-8B	12	1/2	-8	12,7	M22x1,5	15	44	18	27
3CA82-15-10	16	5/8	-10	15,9	M22x1,5	15	60	23	27
3CA82-15-10B	16	5/8	-10	15,9	M22x1,5	15	60	23	27
3CA82-18-10	16	5/8	-10	15,9	M26x1,5	18	56	19	32
3CA82-22-12	20	3/4	-12	19,1	M30x2	22	58	21	36
3CA82-22-12B	20	3/4	-12	19,1	M30x2	22	58	21	36

Материал: сталь оцинкованная без хрома-VI
B: Латунь
Фитинги со стандартными уплотнительными кольцами могут использоваться при температуре от -30 °C до + 105 °C

Информацию, является выбранное изделие стандартным или нестандартным, можно найти в действующем прайс-листе.
Указанные размеры могут быть изменены в любое время без предварительного уведомления.

CE – Внутренняя метрическая резьба 24° – лёгкая серия (L) с уплотнительным кольцом – угловой 45°

ISO 12151-2-SWE45-L – DKOL 45°

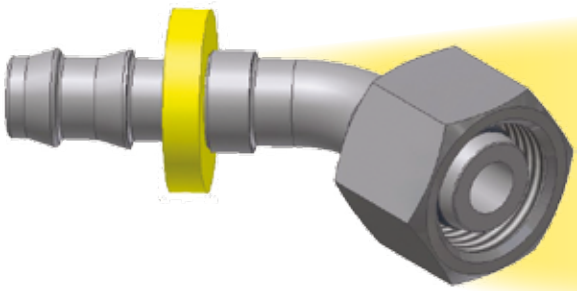

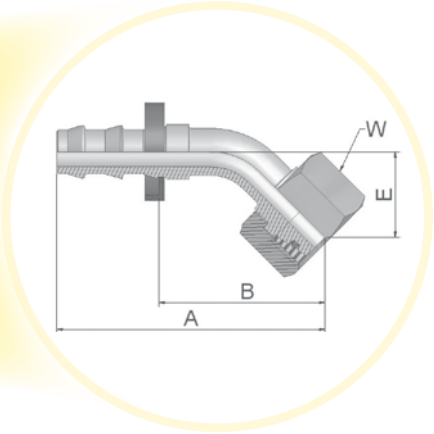

Фитинг одобрен для применения со шлангами типов:

82 801/804/821FR/830M/831/836/837BM/837PU-Plus/838M

Обозначение 82	Внутренний диаметр шланга DN	Дюйм	Размер	мм	Резьба метрическая	Наружный диаметр трубки мм	A мм	B мм	E мм	W мм
3CE82-6-4	6	1/4	-4	6,3	M12x1,5	6	56	37	21	14
3CE82-8-4	6	1/4	-4	6,3	M14x1,5	8	51	31	16	17
3CE82-10-6	10	3/8	-6	9,5	M16x1,5	10	59	37	19	19
3CE82-12-6	10	3/8	-6	9,5	M18x1,5	12	60	37	19	22
3CE82-15-8	12	1/2	-8	12,7	M22x1,5	15	69	43	21	27
3CE82-18-10	16	5/8	-10	15,9	M26x1,5	18	83	46	23	32
3CE82-22-12	20	3/4	-12	19,1	M30x2	22	97	60	26	36

Материал: сталь оцинкованная без хрома-VI
Фитинги со стандартными уплотнительными кольцами могут использоваться при температуре от -30 °C до + 105 °C

Информацию, является выбранное изделие стандартным или нестандартным, можно найти в действующем прайс-листе.
Указанные размеры могут быть изменены в любое время без предварительного уведомления.

CF – Внутренняя метрическая резьба 24° – лёгкая серия (L) с уплотнительным кольцом – угловой 90°

ISO 12151-2-SWE-L – DKOL 90°

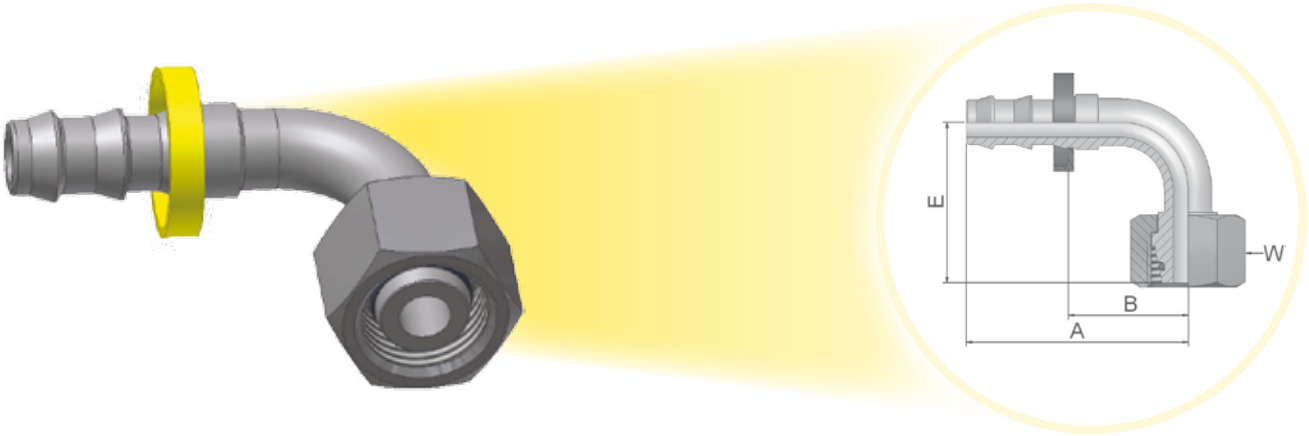

Фитинг одобрен для применения со шлангами типов:

82 801/804/821FR/830M/831/836/837BM/837PU-Plus/838M

XXXX-XX-XX Обозначение 82	Внутренний диаметр шланга DN	Дюйм	Размер	мм	Резьба метрическая	Наружный диаметр трубки мм	A мм	B мм	E мм	W мм
3CF82-6-4	6	1/4	-4	6,3	M12x1,5	6	42	23	36	14
3CF82-8-4	6	1/4	-4	6,3	M14x1,5	8	42	23	32	17
3CF82-10-4	6	1/4	-4	6,3	M16x1,5	10	42	23	31	19
3CF82-10-6	10	3/8	-6	9,5	M16x1,5	10	49	27	35	19
3CF82-10-6B	10	3/8	-6	9,5	M16x1,5	10	49	27	35	19
3CF82-12-6	10	3/8	-6	9,5	M18x1,5	12	49	27	36	22
3CF82-12-6B	10	3/8	-6	9,5	M18x1,5	12	49	27	36	22
3CF82-15-8	12	1/2	-8	12,7	M22x1,5	15	58	32	41	27
3CF82-18-10	16	5/8	-10	15,9	M26x1,5	18	74	37	45	32
3CF82-22-12	20	3/4	-12	19,1	M30x2	22	88	51	55	36

Детали с индексом B и BK имеют латунные штуцеры и стальные гайки.
Фитинги со стандартными уплотнительными кольцами могут использоваться при температуре от -30 °C до + 105 °C
Специальные уплотнительные кольца поставляются под заказ..

Информацию, является выбранное изделие стандартным или нестандартным, можно найти в действующем прайс-листе.
Указанные размеры могут быть изменены в любое время без предварительного уведомления.

D0 – Наружная метрическая резьба 24° – лёгкая серия (L) – прямой

ISO 12151-2-S-L – CEL

Фитинг одобрен для применения со шлангами типов:

82 801/804/821FR/830M/831/836/837BM/837PU-Plus/838M

XXXX-XX-XX Обозначение 82	Внутренний диаметр шланга DN	Дюйм	Размер	мм	Резьба метрическая	Наружный диаметр трубки мм	A мм	B мм	H мм
3D082-6-4	6	1/4	-4	6,3	M12x1,5	6	35	16	12
3D082-8-4	6	1/4	-4	6,3	M14x1,5	8	36	17	14
3D082-10-6	10	3/8	-6	9,5	M16x1,5	10	41	18	17
3D082-10-6B	10	3/8	-6	9,5	M16x1,5	10	41	18	17
3D082-10-6C	10	3/8	-6	9,5	M16x1,5	10	41	18	17
3D082-12-6	10	3/8	-6	9,5	M18x1,5	12	41	18	19
3D082-12-6B	10	3/8	-6	9,5	M18x1,5	12	41	18	19
3D082-12-6C	10	3/8	-6	9,5	M18x1,5	12	41	18	19
3D082-15-8	12	1/2	-8	12,7	M22x1,5	15	49	23	22
3D082-15-8B	12	1/2	-8	12,7	M22x1,5	15	49	23	22
3D082-15-8BK	12	1/2	-8	12,7	M22x1,5	15	49	22	22
3D082-15-8C	12	1/2	-8	12,7	M22x1,5	15	49	22	22
3D082-18-8	12	1/2	-8	12,7	M26x1,5	18	48	21	27
3D082-18-10	16	5/8	-10	15,9	M26x1,5	18	58	21	27
3D082-22-12	20	3/4	-12	19,1	M30x2	22	63	27	30
3D082-22-12B	20	3/4	-12	19,1	M30x2	22	63	27	30

Материал: сталь оцинкованная без хрома-VI
B: Латунь
C: Нержавеющая сталь
K: Без пластикового кольца

Информацию, является выбранное изделие стандартным или нестандартным, можно найти в действующем прайс-листе.
Указанные размеры могут быть изменены в любое время без предварительного уведомления.

1D – Фитинг под врезное кольцо – лёгкая серия (L) – прямой

ISO 8434-1 – BEL

Фитинг одобрен для применения со шлангами типов:

82 801/804/821FR/830M/831/836/837BM/837PU-Plus/838M

XXXX-XX-XX Обозначение 82	Внутренний диаметр шланга DN	Дюйм	Размер	мм	Наружный диаметр трубки мм	A мм	B мм	D мм
31D82-6-4	6	1/4	-4	6,3	6	44	25	22
31D82-6-4B	6	1/4	-4	6,3	6	44	25	22
31D82-8-4	6	1/4	-4	6,3	8	44	25	22
31D82-8-4B	6	1/4	-4	6,3	8	44	25	22
31D82-10-6	10	3/8	-6	9,5	10	49	26	23
31D82-10-6B	10	3/8	-6	9,5	10	49	26	23
31D82-10-6C	10	3/8	-6	9,5	10	49	26	23
31D82-12-6	10	3/8	-6	9,5	12	49	27	23
31D82-12-6B	10	3/8	-6	9,5	12	49	27	23
31D82-12-6C	10	3/8	-6	9,5	12	49	27	23
31D82-15-8	12	1/2	-8	12,7	15	55	29	25
31D82-15-8B	12	1/2	-8	12,7	15	55	29	25
31D82-15-8C	12	1/2	-8	12,7	15	55	29	25
31D82-18-10	16	5/8	-10	15,9	18	67	30	26
31D82-18-10B	16	5/8	-10	15,9	18	67	30	26
31D82-22-12	20	3/4	-12	19,1	22	69	32	28
31D82-22-12B	20	3/4	-12	19,1	22	69	32	28

Внимание: Для сборки гайки и рукава используйте предварительно собранный корпус.
Материал: сталь оцинкованная без хрома-VI
B: Латунь
C: Нержавеющая сталь

Информацию, является выбранное изделие стандартным или нестандартным, можно найти в действующем прайс-листе.
Указанные размеры могут быть изменены в любое время без предварительного уведомления.

5C – Внутренняя резьба, конус 60°

Фитинг одобрен для применения со шлангами типов:

82 801/804/821FR/830M/831/836/837BM/837PU-Plus/838M

XXXX-XX-XX Обозначение 82	Внутренний диаметр шланга DN	Дюйм	Размер	мм	Резьба метрическая	A мм	B мм	W мм
35C82-12x1-4BK	6	1/4	-4	6,3	M12x1	33	13	14
35C82-6-4BK	6	1/4	-4	6,3	M12x1,5	33	14	14
35C82-10-6BK	10	3/8	-6	9,5	M16x1,5	38	15	19
35C82-10-6B	10	3/8	-6	9,5	M16x1,5	38	15	19
35C82-15-8BK	12	1/2	-8	12,7	M22x1,5	44	18	27
35C82-15-8B	12	1/2	-8	12,7	M22x1,5	44	18	27
35C82-18-10BK	16	5/8	-10	15,9	M26x1,5	56	18	32

B: Латунь
K: Без пластикового кольца

Информацию, является выбранное изделие стандартным или нестандартным, можно найти в действующем прайс-листе.
Указанные размеры могут быть изменены в любое время без предварительного уведомления.

6C – Внутренняя резьба, конус 60°, угловой 45°

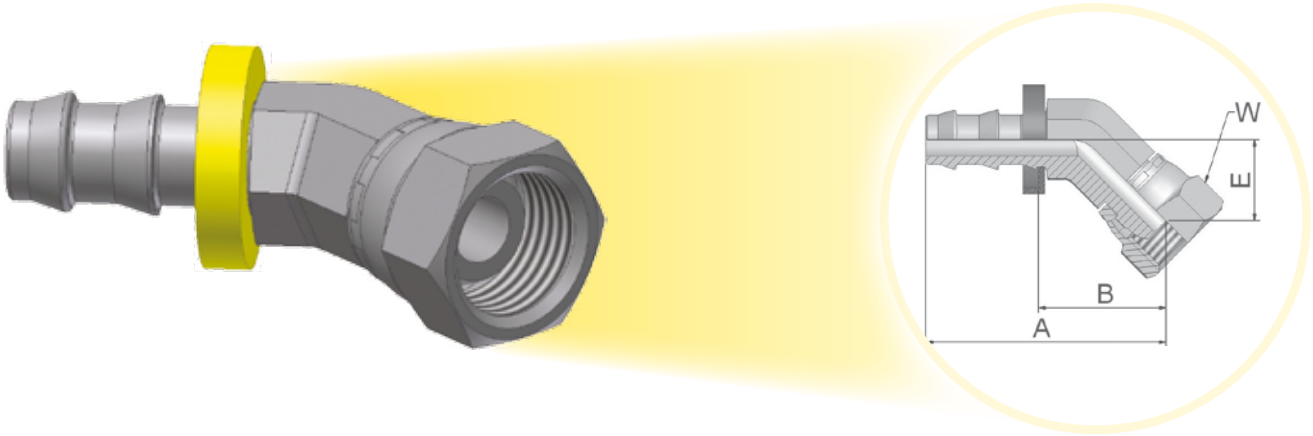

Фитинг одобрен для применения со шлангами типов:

82 801/804/821FR/830M/831/836/837BM/837PU-*Plus*/838M

XXXX-XX-XX Обозначение 82	Внутренний диаметр шланга DN	Дюйм	Размер	мм	Резьба метрическая	A мм	B мм	E мм	W мм
36C82-12x1-4BK	6	1/4	-4	6,3	M12x1	43	22	15	14
36C82-6-4BK	6	1/4	-4	6,3	M12x1,5	44	25	16	14
36C82-6-4B	6	1/4	-4	6,3	M12x1,5	44	25	16	14
36C82-10-6BK	10	3/8	-6	9,5	M16x1,5	48	26	16	19
36C82-10-6B	10	3/8	-6	9,5	M16x1,5	48	26	16	19
36C82-15-8BK	12	1/2	-8	12,7	M22x1,5	54	28	18	27

B: Латунь
K: Без пластикового кольца

Информацию, является выбранное изделие стандартным или нестандартным, можно найти в действующем прайс-листе.
Указанные размеры могут быть изменены в любое время без предварительного уведомления.

7C – Внутренняя резьба, конус 60°, угловой 90°

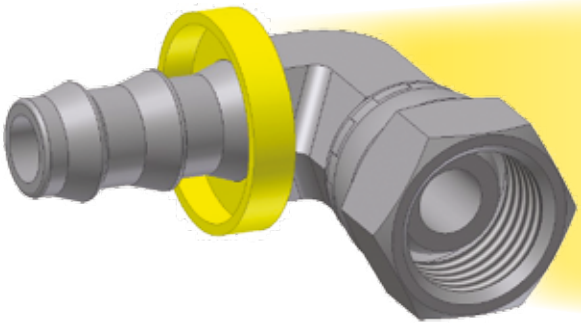

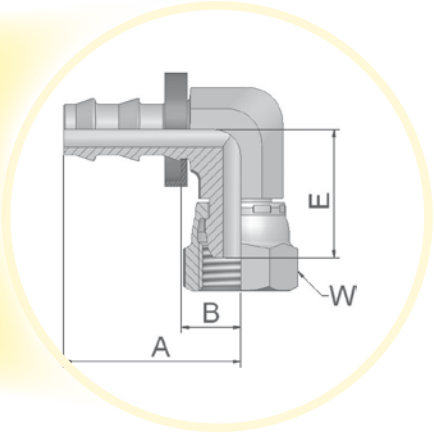

Фитинг одобрен для применения со шлангами типов:

82 801/804/821FR/830M/831/836/837BM/837PU-Plus/838M

XXXX-XX-XX Обозначение 82	Внутренний диаметр шланга DN	Дюйм	Размер	мм	Резьба метрическая	A мм	B мм	E мм	W мм
37C82-12x1-4BK	6	1/4	-4	6,3	M12x1	30	10	22	14
37C82-12x1-4B	6	1/4	-4	6,3	M12x1	30	10	22	14
37C82-6-4BK	6	1/4	-4	6,3	M12x1,5	30	11	22	14
37C82-6-4B	6	1/4	-4	6,3	M12x1,5	30	11	22	14
37C82-10-6BK	10	3/8	-6	9,5	M16x1,5	34	11	25	19
37C82-10-6B	10	3/8	-6	9,5	M16x1,5	34	11	25	19
37C82-15-8BK	12	1/2	-8	12,7	M22x1,5	43	16	32	27
37C82-15-8B	12	1/2	-8	12,7	M22x1,5	43	16	32	27

B: Латунь
K: Без пластикового кольца

Информацию, является выбранное изделие стандартным или нестандартным, можно найти в действующем прайс-листе.
Указанные размеры могут быть изменены в любое время без предварительного уведомления.

92 – Внутренняя резьба BSP параллельная – прямой (конус 60°)

BS5200-A – DKR

Фитинг одобрен для применения со шлангами типов:

82 801/804/821FR/830M/831/836/837BM/837PU-Plus/838M

XXXX-XX-XX Обозначение 82	Внутренний диаметр шланга DN	Дюйм	Размер	мм	Резьба BSP	A мм	B мм	W мм
39282-4-4	6	1/4	-4	6,3	1/4x19	33	14	17
39282-4-4B	6	1/4	-4	6,3	1/4x19	33	14	17
39282-4-4C	6	1/4	-4	6,3	1/4x19	33	14	19
39282-6-4B	6	1/4	-4	6,3	3/8x19	37	18	22
39282-6-6	10	3/8	-6	9,5	3/8x19	37	14	19
39282-6-6B	10	3/8	-6	9,5	3/8x19	37	14	19
39282-6-6C	10	3/8	-6	9,5	3/8x19	40	17	22
39282-8-8	12	1/2	-8	12,7	1/2x14	42	15	27
39282-8-8B	12	1/2	-8	12,7	1/2x14	42	15	27
39282-8-8C	12	1/2	-8	12,7	1/2x14	43	16	27
39282-10-10	16	5/8	-10	15,9	5/8x14	53	16	30
39282-10-10B	16	5/8	-10	15,9	5/8x14	55	18	30
39282-12-10C	16	5/8	-10	15,9	3/4x14	55	18	32
39282-12-12	20	3/4	-12	19,0	3/4x14	58	21	32
39282-12-12B	20	3/4	-12	19,0	3/4x14	58	21	32
39282-16-16	25	1	-16	25,4	1x11	57	20	41

Материал: сталь оцинкованная без хрома-VI
B: Латунь
C: Нержавеющая сталь

Информацию, является выбранное изделие стандартным или нестандартным, можно найти в действующем прайс-листе.
Указанные размеры могут быть изменены в любое время без предварительного уведомления.

B1 – Внутренняя резьба BSP параллельная – угловой 45° (конус 60°)

BS 5200-D – DKR 45°

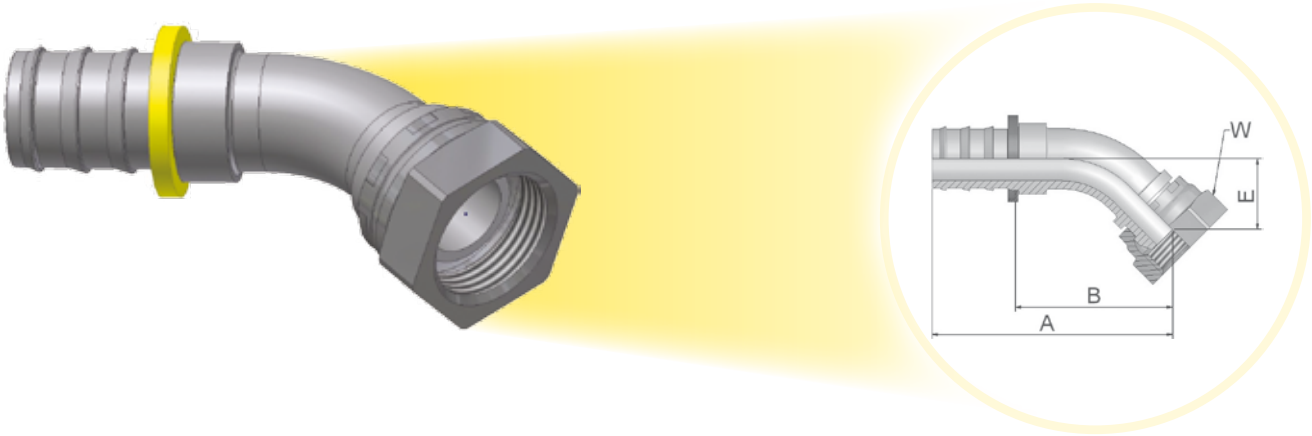

Фитинг одобрен для применения со шлангами типов:

82 801/804/821FR/830M/831/836/837BM/837PU-Plus/838M

XXXX-XX-XX Обозначение 82	Внутренний диаметр шланга DN	Дюйм	Размер	мм	Резьба BSP	A мм	B мм	E мм	W мм
3B182-4-4	6	1/4	-4	6,3	1/4x19	51	32	16	17
3B182-6-6	10	3/8	-6	9,5	3/8x19	58	35	18	19
3B182-6-6B	10	3/8	-6	9,5	3/8x19	69	46	17	19
3B182-8-8	12	1/2	-8	12,7	1/2x14	68	41	19	27
3B182-8-8B	12	1/2	-8	12,7	1/2x14	68	41	19	27
3B182-10-10	16	5/8	-10	15,9	5/8x14	81	45	21	30
3B182-12-12	20	3/4	-12	19,0	3/4x14	92	55	27	32
3B182-16-16-K	25	1	-16	25,4	1x11	106	68	31	41

Материал: сталь оцинкованная без хрома-VI
B: Латунь
K: Без пластикового кольца

Информацию, является выбранное изделие стандартным или нестандартным, можно найти в действующем прайс-листе.
Указанные размеры могут быть изменены в любое время без предварительного уведомления.

B2 – Внутренняя резьба BSP параллельная – угловой 90° (конус 60°)

BS 5200-B – DKR 90°

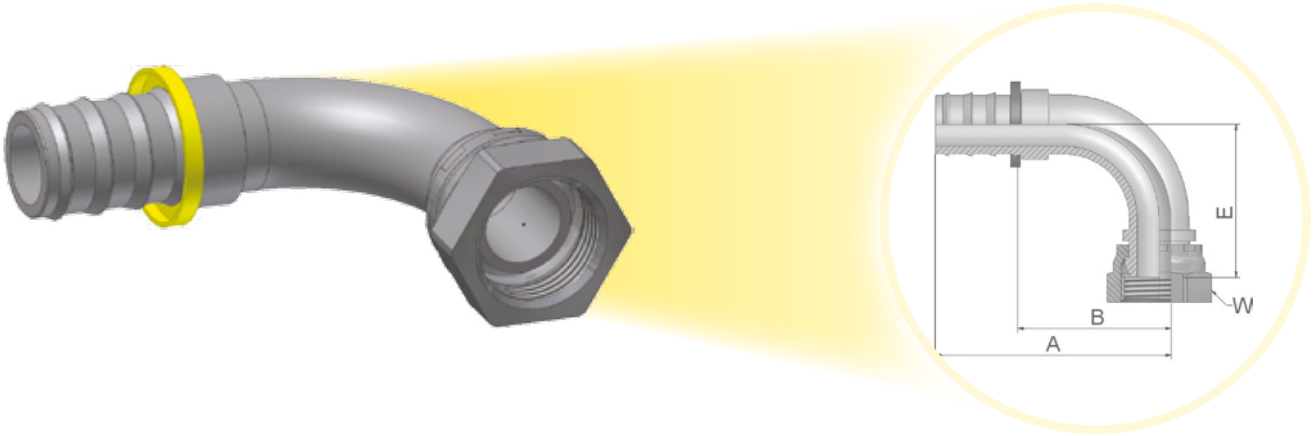

Фитинг одобрен для применения со шлангами типов:

82 801/804/821FR/830M/831/836/837BM/837PU-Plus/838M

XXXX-XX-XX Обозначение 82	Внутренний диаметр шланга DN	Дюйм	Размер	мм	Резьба BSP	A мм	B мм	E мм	W мм
3B282-4-4	6	1/4	-4	6,3	1/4x19	42	23	29	17
3B282-4-4B	6	1/4	-4	6,3	1/4x19	42	23	29	17
3B282-6-6	10	3/8	-6	9,5	3/8x19	49	27	33	19
3B282-6-6B	10	3/8	-6	9,5	3/8x19	49	27	33	19
3B282-8-8	12	1/2	-8	12,7	1/2x14	60	34	39	27
3B282-8-8B	12	1/2	-8	12,7	1/2x14	60	34	39	27
3B282-10-8	12	1/2	-8	12,7	5/8x14	58	32	40	30
3B282-10-10	16	5/8	-10	15,9	5/8x14	74	37	43	30
3B282-10-10B	16	5/8	-10	15,9	5/8x14	74	37	44	30
3B282-12-12	20	3/4	-12	19,1	3/4x14	88	51	53	32
3B282-12-12B	20	3/4	-12	19,1	3/4x14	88	51	53	32
3B282-16-16-K	25	1	-16	25,4	1x11	99	61	68	41

Материал: сталь оцинкованная без хрома-VI
B: штуцер: латунь, гайка: сталь
K: Без пластикового кольца

Информацию, является выбранное изделие стандартным или нестандартным, можно найти в действующем прайс-листе.
Указанные размеры могут быть изменены в любое время без предварительного уведомления.

D9 – Наружная резьба BSP параллельная – прямой

BS5200 – AGR

Фитинг одобрен для применения со шлангами типов:

82 801/804/821FR/830M/831/836/837BM/837PU-Plus/838M

Обозначение 82	Внутренний диаметр шланга DN	Дюйм	Размер	мм	Резьба BSP	A мм	B мм	H мм
3D982-2-4	6	1/4	-4	6,3	1/8x28	36	17	14
3D982-4-4	6	1/4	-4	6,3	1/4x19	41	23	19
3D982-4-4B	6	1/4	-4	6,3	1/4x19	41	23	19
3D982-4-6	10	3/8	-6	9,5	1/4x19	44	21	19
3D982-4-6B	10	3/8	-6	9,5	1/4x19	44	21	19
3D982-6-6	10	3/8	-6	9,5	3/8x19	45	23	22
3D982-6-6B	10	3/8	-6	9,5	3/8x19	45	23	22
3D982-8-8	12	1/2	-8	12,7	1/2x14	53	27	27
3D982-8-8B	12	1/2	-8	12,7	1/2x14	53	27	27
3D982-10-10	16	5/8	-10	15,9	5/8x14	65	28	30
3D982-10-10B	16	5/8	-10	15,9	5/8x14	65	28	30
3D982-12-12	20	3/4	-12	19,1	3/4x14	65	28	32
3D982-12-12B	20	3/4	-12	19,1	3/4x14	65	28	32

Материал: сталь оцинкованная без хрома-VI
B: Латунь

Информацию, является выбранное изделие стандартным или нестандартным, можно найти в действующем прайс-листе.
Указанные размеры могут быть изменены в любое время без предварительного уведомления.

91 – Наружная резьба BSP коническая – прямой

BS5200 – AGR-K

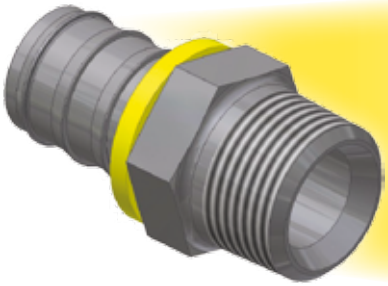

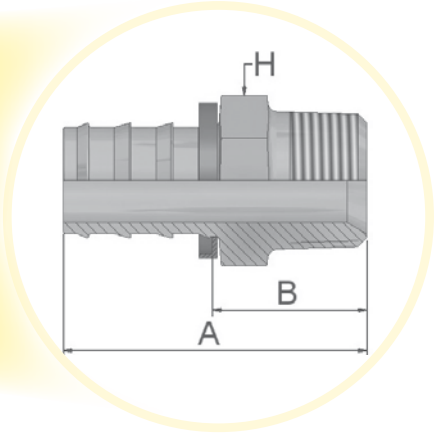

Фитинг одобрен для применения со шлангами типов:

82 801/804/821FR/830M/831/836/837BM/837PU-Plus/838M

XXXX-XX-XX Обозначение 82	Внутренний диаметр шланга DN	Дюйм	Размер	мм	Резьба BSP	A мм	B мм	H мм
39182-2-4B	6	1/4	-4	6,3	1/8x28	37	18	12
39182-2-4	6	1/4	-4	6,3	1/8x28	37	18	12
39182-4-4	6	1/4	-4	6,3	1/4x19	40	21	14
39182-4-4B	6	1/4	-4	6,3	1/4x19	40	21	14
39182-4-6	10	3/8	-6	9,5	1/4x19	44	21	14
39182-4-6B	10	3/8	-6	9,5	1/4x19	44	21	14
39182-6-6	10	3/8	-6	9,5	3/8x19	45	22	19
39182-6-6B	10	3/8	-6	9,5	3/8x19	45	22	19
39182-6-8B	12	1/2	-8	12,7	3/8x19	49	22	19
39182-8-8	12	1/2	-8	12,7	1/2x14	55	29	22
39182-8-8B	12	1/2	-8	12,7	1/2x14	55	29	22
39182-8-10B	16	5/8	-10	15,9	1/2x14	65	28	22
39182-12-10B	16	5/8	-10	15,9	3/4x14	68	31	27
39182-12-12	20	3/4	-12	19,1	3/4x14	68	31	27
39182-12-12B	20	3/4	-12	19,1	3/4x14	68	31	27
39182-16-16B	25	1	-16	25,4	1x11	74	38	36

Материал: сталь оцинкованная без хрома-VI
B: Латунь

Информацию, является выбранное изделие стандартным или нестандартным, можно найти в действующем прайс-листе.
Указанные размеры могут быть изменены в любое время без предварительного уведомления.

34 – Дюймовый фитинг под врезное кольцо (латунь)

Фитинг одобрен для применения со шлангами типов:

82 801/804/821FR/830M/831/836/837BM/837PU-*Plus*/838M

XXXX-XX-XX Обозначение 82	Внутренний диаметр шланга DN	Дюйм	Размер	мм	Наружный диаметр трубки мм	A мм	B мм	D мм
33482-4-4B	6	1/4	-4	6,3	1/4	48	29	26
33482-6-6B	10	3/8	-6	9,5	3/8	57	34	31
33482-8-8B	12	1/2	-8	12,7	1/2	55	28	25
33482-10-10B	16	5/8	-10	15,9	5/8	67	30	25
33482-12-12B	20	3/4	-12	19,1	3/4	67	30	25

Материал: Латунь (B)

Информацию, является выбранное изделие стандартным или нестандартным, можно найти в действующем прайс-листе.
Указанные размеры могут быть изменены в любое время без предварительного уведомления.

01 – Наружная трубная резьба NPTF – прямой

SAE J476A – J516 – AGN

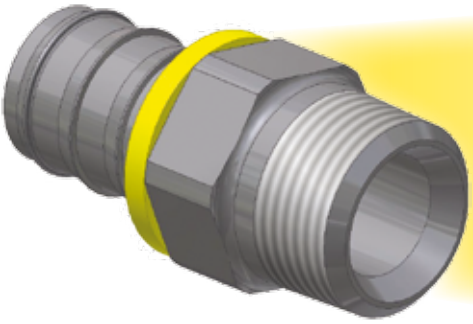

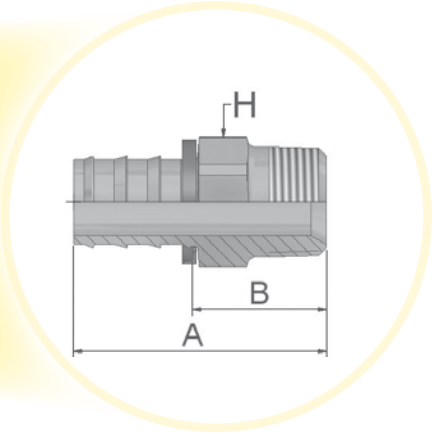

Фитинг одобрен для применения со шлангами типов:

82 801/804/821FR/830M/831/836/837BM/837PU-Plus/838M

XXXX-XX-XX Обозначение 82	Внутренний диаметр шланга DN	Дюйм	Размер	мм	Резьба NPTF	A мм	B мм	H мм/ Дюйм
30182-2-4	6	1/4	-4	6,3	1/8x27	35	16	7/16
30182-2-4B	6	1/4	-4	6,3	1/8x27	35	16	7/16
30182-2-4-SM	6	1/4	-4	6,3	1/8x27	35	16	12
30182-4-4	6	1/4	-4	6,3	1/4x18	40	21	9/16
30182-4-4-SM	6	1/4	-4	6,3	1/4x18	40	21	14
30182-4-4B	6	1/4	-4	6,3	1/4x18	40	21	9/16
30182-4-4C	6	1/4	-4	6,3	1/4x18	40	21	9/16
30182-8-4C	6	1/4	-4	6,3	1/2x14	48	29	7/8
30182-4-6	10	3/8	-6	9,5	1/4x18	45	22	9/16
30182-4-6B	10	3/8	-6	9,5	1/4x18	45	22	9/16
30182-4-6-SM	10	3/8	-6	9,5	1/4x18	45	22	14
30182-6-6	10	3/8	-6	9,5	3/8x18	45	22	11/16
30182-6-6B	10	3/8	-6	9,5	3/8x18	45	22	11/16
30182-6-6-SM	10	3/8	-6	9,5	3/8x18	45	22	22
30182-6-6C	10	3/8	-6	9,5	3/8x18	45	23	11/16
30182-8-6-SM	10	3/8	-6	9,5	1/2x14	52	29	22
30182-8-6B-SM	10	3/8	-6	9,5	1/2x14	52	29	22
30182-6-8	12	1/2	-8	12,7	3/8x18	49	22	11/16
30182-6-8B	12	1/2	-8	12,7	3/8x18	49	22	11/16
30182-8-8	12	1/2	-8	12,7	1/2x14	55	29	7/8
30182-8-8B	12	1/2	-8	12,7	1/2x14	55	29	7/8
30182-8-8B-SM	12	1/2	-8	12,7	1/2x14	55	29	22
30182-8-8C	12	1/2	-8	12,7	1/2x14	55	29	7/8
30182-8-10-SM	16	5/8	-10	15,9	1/2x14	66	29	22
30182-8-10B	16	5/8	-10	15,9	1/2x14	66	29	7/8
30182-8-12-SM	20	3/4	-12	19,1	1/2x14	66	29	22
30182-8-12B	20	3/4	-12	19,1	1/2x14	66	29	7/8
30182-12-12	20	3/4	-12	19,1	3/4x14	66	29	1-1/16
30182-12-12C	20	3/4	-12	19,1	3/4x14	66	29	1-1/16
30182-12-12B	20	3/4	-12	19,1	3/4x14	66	29	1-1/16

Материал:
сталь оцинкованная без хрома-VI
B: Латунь
C: Нержавеющая сталь
SM: Под метрический ключ

Информацию, является выбранное изделие стандартным или нестандартным, можно найти в действующем прайс-листе.
Указанные размеры могут быть изменены в любое время без предварительного уведомления.

13 – Наружная резьба NPTF – поворотный

SAE J476A – J516

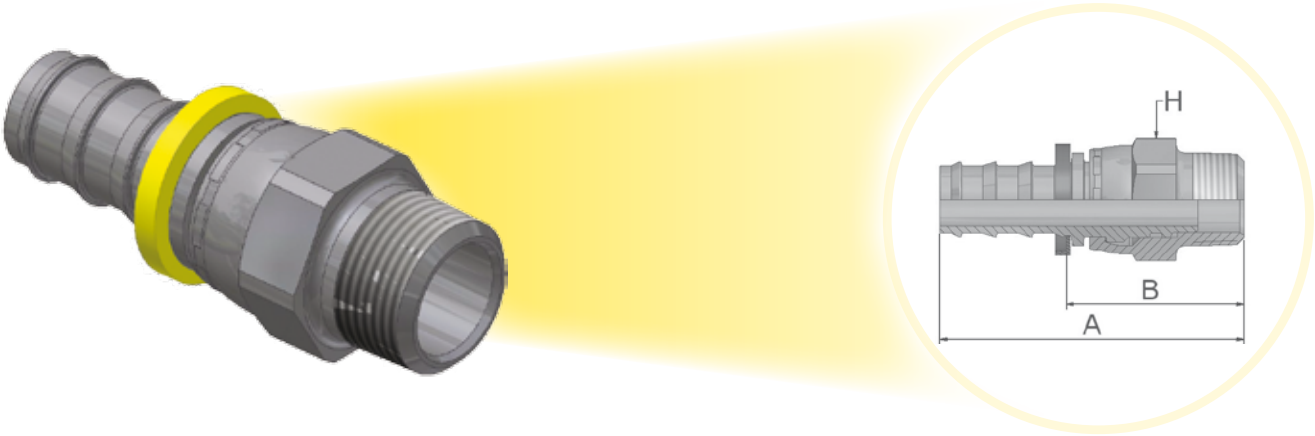

Фитинг одобрен для применения со шлангами типов:

82 801/804/821FR/830M/831/836/837BM/837PU-Plus/838M

XXXX-XX-XX Обозначение 82	Внутренний диаметр шланга DN	Дюйм	Размер	мм	Резьба NPTF	A мм	B мм	H Дюйм
31382-4-4	6	1/4	-4	6,3	1/4x18	41	22	9/16
31382-4-6	10	3/8	-6	9,5	1/4x18	45	23	11/16
31382-6-6	10	3/8	-6	9,5	3/8x18	45	23	11/16
31382-8-8	12	1/2	-8	12,7	1/2x14	56	29	7/8
31382-12-12	20	3/4	-12	19,1	3/4x14	94	58	1-1/4

Примечание: данный фитинг позволяет небольшое вращение под давлением для ослабления скручивающих шланг сил, но не должен использоваться в условиях непрерывного или интенсивного скручивания.
Примечание: внутреннее уплотнительное кольцо несовместимо с жидкостями на основе фосфатного эфира.

Информацию, является выбранное изделие стандартным или нестандартным, можно найти в действующем прайс-листе.
Указанные размеры могут быть изменены в любое время без предварительного уведомления.

02 – Внутренняя трубная резьба NPTF – неповоротный – прямой

SAE J476A – J516

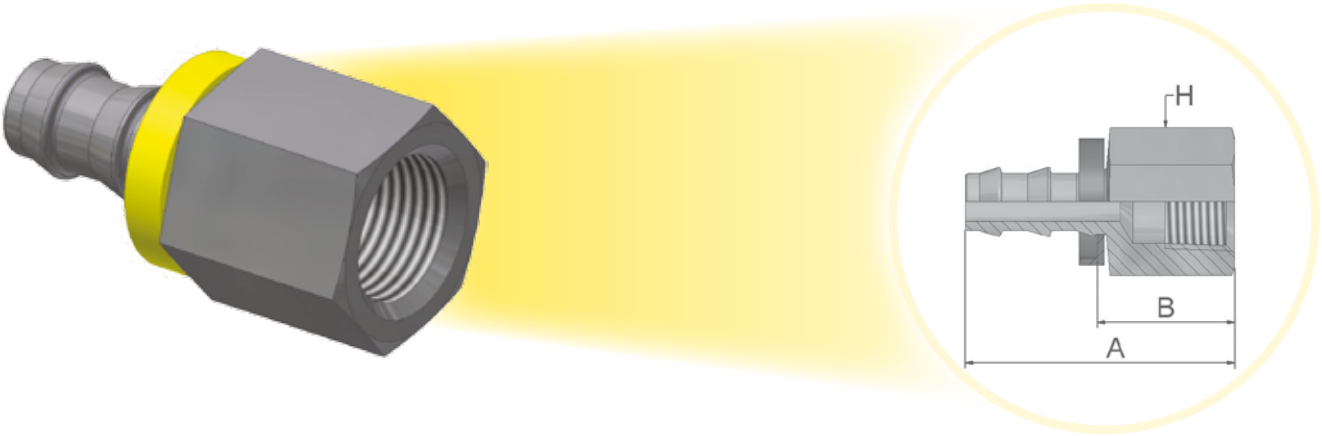

Фитинг одобрен для применения со шлангами типов:

XXXX-XX-XX Обозначение 82	Внутренний диаметр шланга DN	Дюйм	Размер	мм	Резьба NPTF	A мм	B мм	H мм/ Дюйм
30282-4-4B	6	1/4	-4	6,3	1/4x18	40	21	*3/4*
30282-4-4C-SM	6	1/4	-4	6,3	1/4x18	40	21	19
30282-6-6B	10	3/8	-6	9,5	3/8x18	46	23	*7/8*
30282-8-8C	12	1/2	-8	12,7	1/2x14	55	28	*1-1/16*
30282-8-8B	12	1/2	-8	12,7	1/2x14	55	28	*1-1/16*

Материал: сталь оцинкованная без хрома-VI
B: Латунь
C: Нержавеющая сталь
K: Без пластикового кольца
SM: Под метрический ключ

Информацию, является выбранное изделие стандартным или нестандартным, можно найти в действующем прайс-листе.
Указанные размеры могут быть изменены в любое время без предварительного уведомления.

03 – Наружная резьба JIC37° – прямой

ISO12151-5-S – AGJ

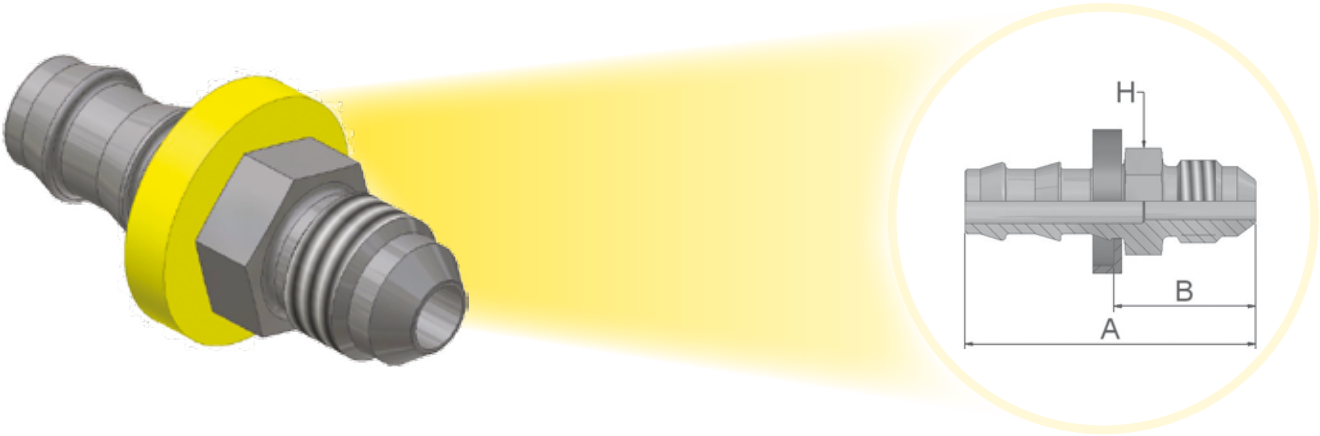

Фитинг одобрен для применения со шлангами типов:

82 801/804/821FR/830M/831/836/837BM/837PU-*Plus*/838M

XXXX-XX-XX Обозначение 82	Внутренний диаметр шланга DN	Дюйм	Размер	мм	Резьба UNF	A мм	B мм	H мм/ *Дюйм*
30382-4-4	6	1/4	-4	6,3	7/16x20	40	21	*1/2*
30382-4-4B	6	1/4	-4	6,3	7/16x20	40	21	12
30382-6-6	10	3/8	-6	9,5	9/16x18	45	22	*5/8*
30382-6-6B	10	3/8	-6	9,5	9/16x18	45	22	*5/8*
30382-8-8	12	1/2	-8	12,7	3/4x16	52	26	*3/4*
30382-8-8B	12	1/2	-8	12,7	3/4x16	52	26	*3/4*
30382-12-12	20	3/4	-12	19,1	1-1/16x12	69	32	*1-1/8*
30382-12-12B	20	3/4	-12	19,1	1-1/16x12	69	32	*1-1/8*

Материал: сталь оцинкованная без хрома-VI
B: Латунь

Информацию, является выбранное изделие стандартным или нестандартным, можно найти в действующем прайс-листе.
Указанные размеры могут быть изменены в любое время без предварительного уведомления.

06/68 – Внутренняя резьба, двойной конус JIC 37° / SAE 45°, – прямой

ISO12151-5-SWS – DKJ

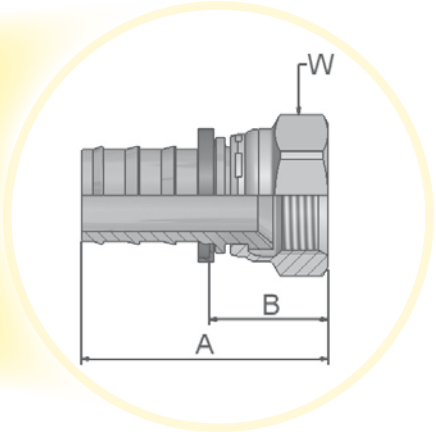

Фитинг одобрен для применения со шлангами типов:

82 801/804/821FR/830M/831/836/837BM/837PU-*Plus*/838M

XXXX-XX-XX Обозначение 82	Внутренний диаметр шланга DN	Дюйм	Размер	мм	Резьба UNF	A мм	B мм	W мм/ *Дюйм*
30682-4-4	6	1/4	-4	6,3	7/16x20	39	19	*9/16*
30682-4-4-SM	6	1/4	-4	6,3	7/16x20	40	21	14
30682-4-4B	6	1/4	-4	6,3	7/16x20	39	19	*9/16*
30682-4-4C	6	1/4	-4	6,3	7/16x20	39	19	*9/16*
30682-5-4	6	1/4	-4	6,3	1/2x20	40	21	*5/8*
30682-5-4B	6	1/4	-4	6,3	1/2x20	40	21	*5/8*
36882-5-4C-SM	6	1/4	-4	6,3	1/2x20	40	21	17
30682-6-4B	6	1/4	-4	6,3	9/16x18	42	22	*11/16*
30682-5-6B	10	3/8	-6	9,5	1/2x20	44	21	*5/8*
30682-6-6	10	3/8	-6	9,5	9/16x18	46	22	*11/16*
30682-6-6-SM	10	3/8	-6	9,5	9/16x18	45	22	19
30682-6-6B-SM	10	3/8	-6	9,5	9/16x18	45	22	19
30682-6-6C	10	3/8	-6	9,5	9/16x18	46	22	*11/16*
30682-6-6C-SM	10	3/8	-6	9,5	9/16x18	45	22	19
30682-8-6B	10	3/8	-6	9,5	3/4x16	47	24	*7/8*
36882-8-6-SM	10	3/8	-6	9,5	3/4x16	48	25	22
36882-8-6C-SM	10	3/8	-6	9,5	3/4x16	48	25	22
30682-8-8	12	1/2	-8	12,7	3/4x16	51	25	*7/8*
30682-8-8B	12	1/2	-8	12,7	3/4x16	51	25	*7/8*
30682-10-8B	12	1/2	-8	12,7	7/8x14	52	25	*1*
30682-10-8-SM	12	1/2	-8	12,7	7/8x14	65	28	27
30682-10-10	16	5/8	-10	15,9	7/8x14	52	25	*1*
30682-10-10-SM	16	5/8	-10	15,9	7/8x14	65	28	27
30682-10-10B	16	5/8	-10	15,9	7/8x14	62	25	*1*
36882-10-10C-SM	16	5/8	-10	15,9	7/8x14	65	28	27
30682-12-12	20	3/4	-12	19,1	1-1/16x12	67	30	*1-1/4*
30682-12-12-SM	20	3/4	-12	19,1	1-1/16x12	67	30	32
30682-12-12B	20	3/4	-12	19,1	1-1/16x12	67	30	*1-1/4*
30682-12-12B-SM	20	3/4	-12	19,1	1-1/16x12	67	30	32
30682-12-12C	20	3/4	-12	19,1	1-1/16x12	67	30	*1-1/4*
30682-12-12C-SM	20	3/4	-12	19,1	1-1/16x12	67	30	32
30682-16-16-SM	25	1	-16	25,4	1-5/16x12	70	33	41
30682-16-16C-SM	25	1	-16	25,4	1-5/16x12	70	33	41

Материал: сталь оцинкованная без хрома-VI
C: Материал: Нержавеющая сталь
SM: Метрический шестигранный

Информацию, является выбранное изделие стандартным или нестандартным, можно найти в действующем прайс-листе.
Указанные размеры могут быть изменены в любое время без предварительного уведомления.

37/3V – Внутренняя резьба, двойной конус JIC 37° /SAE 45° – угловой 45°

ISO 12151-5-SWE45 – DKJ 45°

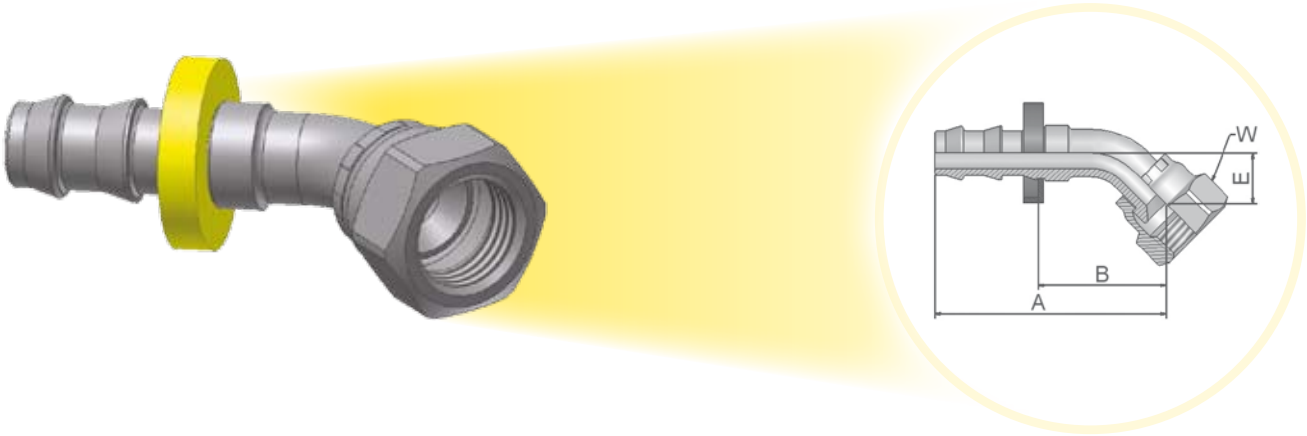

Фитинг одобрен для применения со шлангами типов:

82 801/804/821FR/830M/831/836/837BM/837PU-Plus/838M

XXXX-XX-XX Обозначение 82	Внутренний диаметр шланга DN	Дюйм	Размер	мм	Резьба UNF	A мм	B мм	E мм	W мм/ Дюйм
33782-4-4	6	1/4	-4	6,3	7/16x20	39	20	8	*9/16*
33V82-4-4B-SM	6	1/4	-4	6,3	7/16x20	44	25	10	17
33782-6-6	10	3/8	-6	9,5	9/16x18	53	30	10	*11/16*
33782-6-6-SM	10	3/8	-6	9,5	9/16x18	51	28	11	19
33782-8-8	12	1/2	-8	12,7	3/4x16	54	35	14	*7/8*

Материал: сталь оцинкованная без хрома-VI
B: Латунь
SM: Под метрический ключ

Информацию, является выбранное изделие стандартным или нестандартным, можно найти в действующем прайс-листе.
Указанные размеры могут быть изменены в любое время без предварительного уведомления.

39/3W – Внутренняя резьба, двойной конус JIC 37° /SAE 45° – угловой 90°

ISO 12151-5-SWES – DKJ 90°

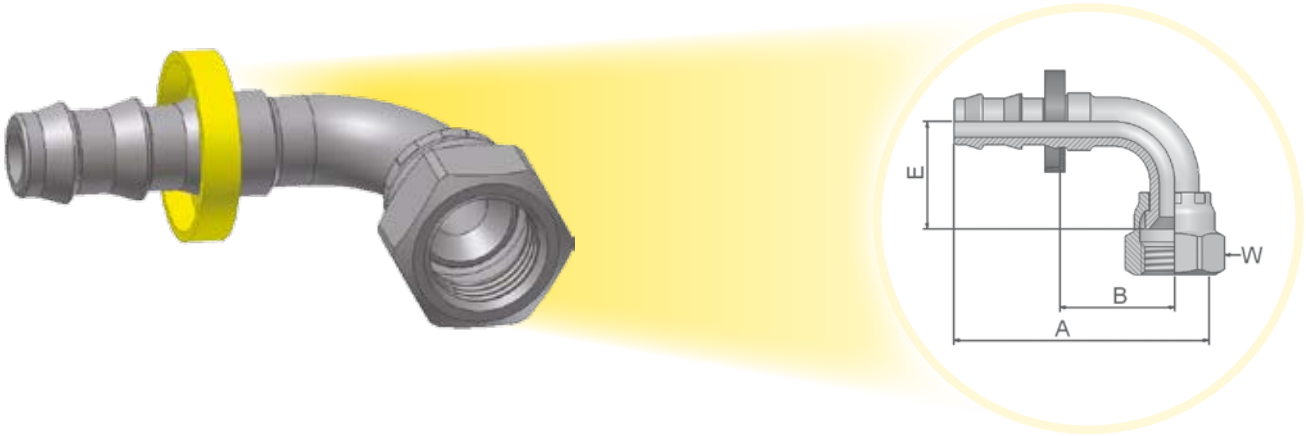

Фитинг одобрен для применения со шлангами типов:

82 801/804/821FR/830M/831/836/837BM/837PU-Plus/838M

Обозначение	Внутренний диаметр шланга				Резьба UNF	A	B	E	W
82	DN	Дюйм	Размер	мм		мм	мм	мм	мм/ *Дюйм*
33982-4-4	6	1/4	-4	6,3	7/16x20	39	20	17	*5/8*
33W82-4-4C-SM	6	1/4	-4	6,3	7/16x20	39	20	21	17
33982-6-6	10	3/8	-6	9,5	9/16x18	50	28	22	*11/16*
33982-6-6-SM	10	3/8	-6	9,5	9/16x18	47	25	23	19
33982-6-6C-SM	10	3/8	-6	9,5	9/16x18	47	25	23	19
33982-8-8	12	1/2	-8	12,7	3/4x16	59	33	28	*7/8*
33W82-8-8-SM	12	1/2	-8	12,7	3/4x16	55	29	28	22
33982-10-10	16	5/8	-10	15,9	7/8x14	74	37	31	*1*
33982-12-12	20	3/4	-12	19,1	1-1/16x12	84	46	46	*1-1/4*
33982-12-12-SM	20	3/4	-12	19,1	1-1/16x12	83	46	48	32

Материал: сталь оцинкованная без хрома-VI
C: Нержавеющая сталь
SM: Под метрический ключ

Информацию, является выбранное изделие стандартным или нестандартным, можно найти в действующем прайс-листе.
Указанные размеры могут быть изменены в любое время без предварительного уведомления.

08 – Внутренняя резьба SAE 45° – прямой

Фитинг одобрен для применения со шлангами типов:

82 801/804/821FR/830M/831/836/837BM/837PU-Plus/838M

Обозначение 82	Внутренний диаметр шланга DN	Дюйм	Размер	мм	Резьба UNF	A мм	B мм	W Дюйм
30882-4-4	6	1/4	-4	6,3	7/16x20	39	19	9/16
30882-4-4B	6	1/4	-4	6,3	7/16x20	39	19	9/16
30882-5-4B	6	1/4	-4	6,3	1/2x20	40	21	5/8
30882-6-6	10	3/8	-6	9,5	5/8x18	46	23	3/4
30882-6-6B	10	3/8	-6	9,5	5/8x18	46	23	3/4
30882-8-8	12	1/2	-8	12,7	3/4x16	51	25	7/8
30882-8-8B	12	1/2	-8	12,7	3/4x16	51	25	7/8
30882-10-10	16	5/8	-10	15,9	7/8x14	65	28	1
30882-10-10B	16	5/8	-10	15,9	7/8x14	65	28	1
30882-12-12	20	3/4	-12	19,1	1-1/16x14	67	30	1-1/4
30882-12-12B	20	3/4	-12	19,1	1-1/16x14	67	30	1-1/4

Материал: сталь оцинкованная без хрома-VI
B: Латунь

Информацию, является выбранное изделие стандартным или нестандартным, можно найти в действующем прайс-листе.
Указанные размеры могут быть изменены в любое время без предварительного уведомления.

JC – Внутреняя резьба, торцевое уплотнение ORFS – прямой

ISO 12151-1 – SWSA – SAE J516 – ORFS

Фитинг одобрен для применения со шлангами типов:

82 801/804/821FR/830M/831/836/837BM/837PU-*Plus*/838M

XXXX-XX-XX Обозначение 82	Внутренний диаметр шланга DN	Дюйм	Размер	мм	Резьба UNF	A мм	B мм	H мм/ *Дюйм*	W мм/ *Дюйм*
3JC82-4-4	6	1/4	-4	6,3	9/16x18	36	17	*9/16*	*11/16*
3JC82-6-6	10	3/8	-6	9,5	11/16x16	40	18	*11/16*	*13/16*
3JC82-6-6-SM	10	3/8	-6	9,5	11/16x16	41	18	19	22
3JC82-8-6-SM	10	3/8	-6	9,5	13/16x16	43	20	22	24
3JC82-8-8	12	1/2	-8	12,7	13/16x16	47	20	22	*15/16*
3JC82-8-8-SM	12	1/2	-8	12,7	13/16x16	47	20	22	24
3JC82-8-10	16	5/8	-10	15,9	13/16x16	57	21	*3/4*	*15/16*
3JC82-8-10-SM	16	5/8	-10	15,9	13/16x16	57	21	22	24
3JC82-10-10	16	5/8	-10	15,9	1x14	61	24	*15/16*	*1-1/8*
3JC82-10-12	20	3/4	-12	19,1	1x14	61	24	*1*	*1-1/8*
3JC82-12-12	20	3/4	-12	19,1	1-3/16x12	67	30	*1-1/8*	*1-3/8*

Материал: сталь оцинкованная без хрома-VI
SM: Под метрический ключ

Информацию, является выбранное изделие стандартным или нестандартным, можно найти в действующем прайс-листе.
Указанные размеры могут быть изменены в любое время без предварительного уведомления.

FF – Внутренняя резьба, Metru-Lok

Фитинг одобрен для применения со шлангами типов:

82 801/804/821FR/830M/831/836/837BM/837PU-Plus/838M

XXXX-XX-XX Обозначение 82	Внутренний диаметр шланга DN	Дюйм	Размер	мм	Резьба метрическая	Наружный диаметр трубки мм	A мм	B мм	W мм
3FF82-6-4B	6	1/4	-4	6,3	M10x1	6	36	16	14
3FF82-8-4B	6	1/4	-4	6,3	M12x1	8	31	12	14
3FF82-10-6B	10	3/8	-6	9,5	M14x1	10	35	12	17
3FF82-12-6B	10	3/8	-6	9,5	M16x1	12	35	12	19
3FF82-14-8B	12	1/2	-8	12,7	M18x1	14	38	12	22
3FF82-16-8B	12	1/2	-8	12,7	M22x1,5	16	38	12	24
3FF82-18-10B	16	5/8	-10	15,9	M24x1,5	18	51	15	27
3FF82-22-12B	20	3/4	-12	19,1	M28x1,5	22	51	15	32

Материал: Латунь (B)

Информацию, является выбранное изделие стандартным или нестандартным, можно найти в действующем прайс-листе.
Указанные размеры могут быть изменены в любое время без предварительного уведомления.

AF – Наружная резьба BSP параллельная – прямой (с уплотнительным кольцом)

Фитинг одобрен для применения со шлангами типов:

82 801/804/821FR/830M/831/836/837BM/837PU-Plus/838M

Обозначение 82	Внутренний диаметр шланга DN	Дюйм	Размер	мм	Резьба BSP	A мм	B мм	W мм
3AF82-2-4B	6	1/4	-4	6,3	1/8x28	34	15	17
3AF82-4-4B	6	1/4	-4	6,3	1/4x19	39	20	19
3AF82-4-4C	6	1/4	-4	6,3	1/4x19	39	20	19
3AF82-4-6B	10	3/8	-6	9,5	1/4x19	43	20	19
3AF82-6-6B	10	3/8	-6	9,5	3/8x19	46	23	22
3AF82-6-8B	12	1/2	-8	12,7	3/8x19	49	22	22
3AF82-8-8B	12	1/2	-8	12,7	1/2x14	53	26	27
3AF82-8-10B	16	5/8	-10	15,9	1/2x14	63	26	27

Материал: Латунь (B)
C: Нержавеющая сталь
Фитинги со стандартными уплотнительными кольцами могут использоваться при температуре от -30 °C до +105 °C.

Информацию, является выбранное изделие стандартным или нестандартным, можно найти в действующем прайс-листе.
Указанные размеры могут быть изменены в любое время без предварительного уведомления.

NM – Наружная резьба BSP параллельная – лёгкая серия (L) – прямой – уплотнение ED

Фитинг одобрен для применения со шлангами типов:

82 801/804/821FR/830M/831/836/837BM/837PU-Plus/838M

Обозначение 82	Внутренний диаметр шланга DN	Дюйм	Размер	мм	Резьба BSP	A мм	B мм	W мм
3NM82-6-8B	12	1/2	-8	12,7	3/8x19	52	26	22
3NM82-8-8B	12	1/2	-8	12,7	1/2x14	55	28	27
3NM82-12-12B	20	3/4	-12	19,1	3/4x14	65	28	32

Материал: Латунь (B)
Фитинги шлангов поставляются с уплотнением ED. Диапазон рабочих температур: от -30 °C до +105 °C.

Информацию, является выбранное изделие стандартным или нестандартным, можно найти в действующем прайс-листе.
Указанные размеры могут быть изменены в любое время без предварительного уведомления.

YW – Фитинг под соединение с обжимным кольцом (типа A-Lok) – прямой

Наружный диаметр фитинга соответствует метрическому трубному стандарту

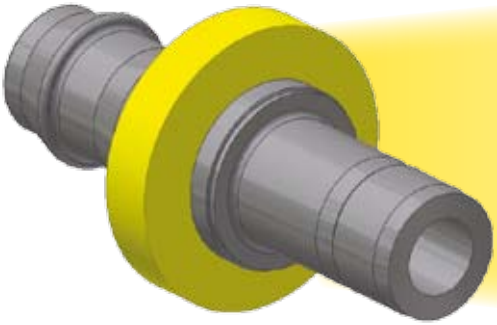

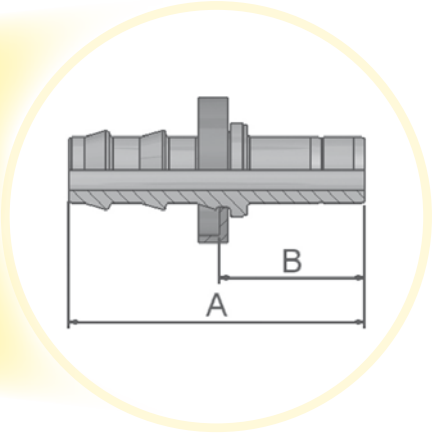

Фитинг одобрен для применения со шлангами типов:

82 801/804/821FR/830M/831/836/837BM/837PU-Plus/838M

XXXX-XX-XX Обозначение 82	Внутренний диаметр шланга DN	Дюйм	Размер	мм	A мм	B мм
3YW82-6-4C-ROUND	6	1/4	-4	6,3	39	20
3YW82-8-4C-ROUND	6	1/4	-4	6,3	40	21
3YW82-10-6C-ROUND	10	3/8	-6	9,5	44	22
3YW82-12-8C-ROUND	12	1/2	-8	12,7	54	27
3YW82-18-10C-ROUND	16	5/8	-10	15,9	65	29

Материал: Нержавеющая сталь

Информацию, является выбранное изделие стандартным или нестандартным, можно найти в действующем прайс-листе.
Указанные размеры могут быть изменены в любое время без предварительного уведомления.

VW121 – Внутреняя резьба BSP

(VW-Норма 39-V-16631)

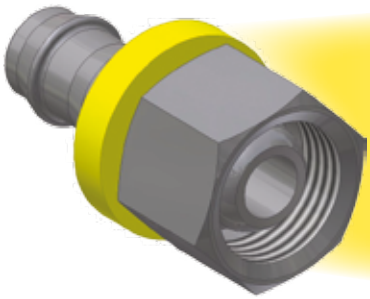

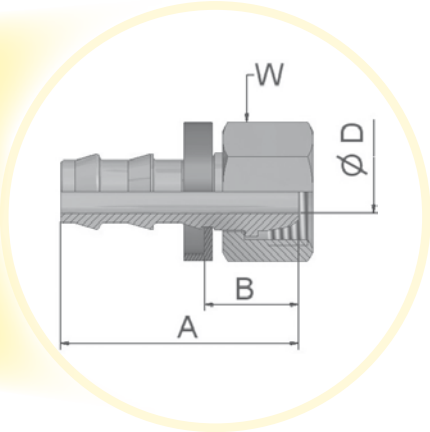

Фитинг одобрен для применения со шлангами типов:

82 801/804/821FR/830M/831/836/837BM/837PU-Plus/838M

XXXX-XX-XX Обозначение 82	Внутренний диаметр шланга DN	Дюйм	Размер	мм	Резьба BSP	A мм	B мм	D мм	W мм
VW121-8937*	6	1/4	-4	6,3	1/4x19	32	13	5,0	17
VW121-8938**	10	3/8	-6	9,5	3/8x19	38	15	7,5	19
VW121-8939**	14	1/2	-8	12,7	1/2x14	46	19	11,0	27
VW121-8940**	16	5/8	-10	15,9	3/4x14	58	21	14,0	32
VW121-8941**	20	3/4	-12	19,0	1x11	53	16	17,0	41

*штуцер из нержавеющей стали, стальная гайка
**штуцер из латуни, стальная гайка

Информацию, является выбранное изделие стандартным или нестандартным, можно найти в действующем прайс-листе.
Указанные размеры могут быть изменены в любое время без предварительного уведомления.

49 – Метрический Фитинг типа Банжо, метрический, прямой

DIN 7642

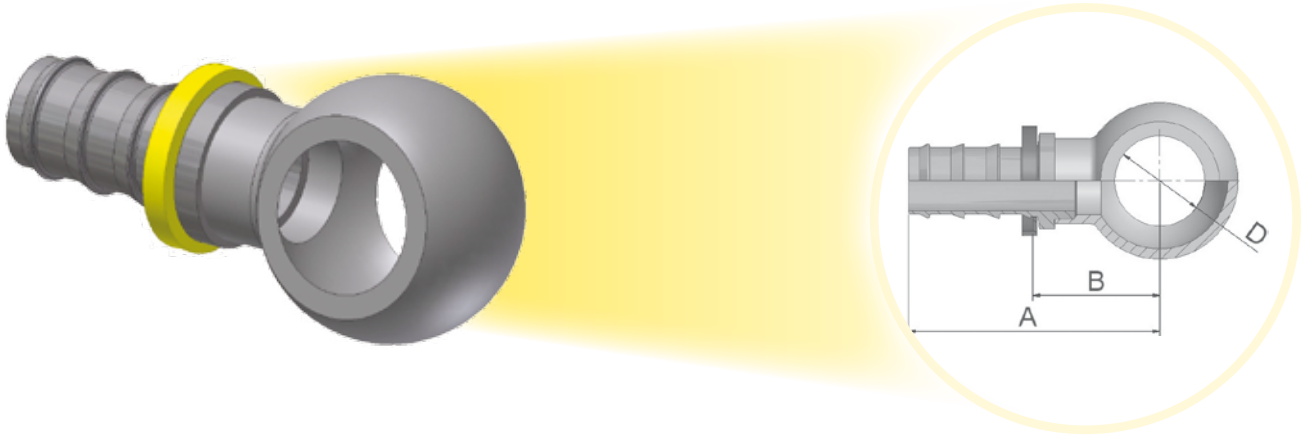

Фитинг одобрен для применения со шлангами типов:

82 801/804/821FR/830M/831/836/837BM/837PU-Plus/838M

XXXX-XX-XX Обозначение 82	Внутренний диаметр шланга DN	Дюйм	Размер	мм	D мм	A мм	B мм
34982-8-4	6	1/4	-4	6,3	8	36	17
34982-10-4	6	1/4	-4	6,3	10	38	19
34982-12-4	6	1/4	-4	6,3	12	40	21
34982-14-4	6	1/4	-4	6,3	14	42	23
34982-14-4C	6	1/4	-4	6,3	14	42	23
34982-10-6	10	3/8	-6	9,5	10	42	19
34982-12-6	10	3/8	-6	9,5	12	44	21
34982-14-6	10	3/8	-6	9,5	14	47	24
34982-14-6C	10	3/8	-6	9,5	14	47	24
34982-16-6	10	3/8	-6	9,5	16	49	26
34982-17-6	10	3/8	-6	9,5	17	49	26
34982-17-6C	10	3/8	-6	9,5	17	49	26
34982-14-8	12	1/2	-8	12,7	14	51	25
34982-18-8	12	1/2	-8	12,7	18	55	28
34982-22-8	12	1/2	-8	12,7	22	58	31
34982-22-10	16	5/8	-10	15,9	22	68	32
34982-26-12	20	3/4	-12	19,1	26	73	37

Материал: сталь оцинкованная без хрома-VI
C: Нержавеющая сталь

Информацию, является выбранное изделие стандартным или нестандартным, можно найти в действующем прайс-листе.
Указанные размеры могут быть изменены в любое время без предварительного уведомления.

82 – Муфта Push-Lok®

Фитинг одобрен для применения со шлангами типов:

82 801/804/821FR/830M/831/836/837BM/837PU-Plus/838M

XXXX-XX-XX Обозначение 82	Внутренний диаметр шланга				A
	DN	Дюйм	Размер	мм	мм
38282-4-4	6	1/4	-4	6,3	45
38282-4-4B	6	1/4	-4	6,3	45
38282-6-6	10	3/8	-6	9,5	54
38282-6-6B	10	3/8	-6	9,5	54
38282-8-8	12	1/2	-8	12,7	64
38282-8-8B	12	1/2	-8	12,7	64
38282-10-10	16	5/8	-10	15,9	84
38282-10-10B	16	5/8	-10	15,9	84
38282-12-12	20	3/4	-12	19,0	84
38282-12-12B	20	3/4	-12	19,1	84

Материал: сталь оцинкованная без хрома-VI
B: Латунь

Информацию, является выбранное изделие стандартным или нестандартным, можно найти в действующем прайс-листе.
Указанные размеры могут быть изменены в любое время без предварительного уведомления.

DP – Метрический тройник – наружная/внутренняя резьба

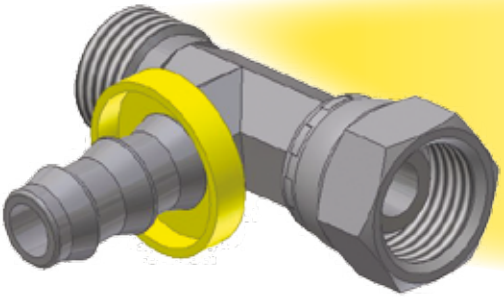

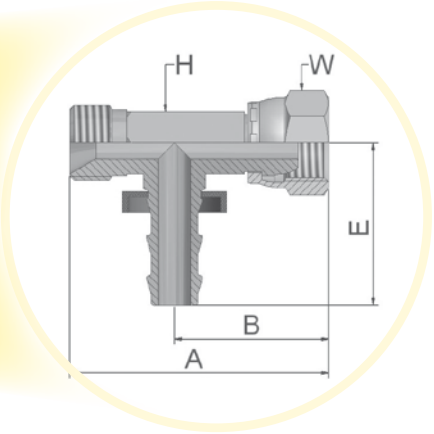

Фитинг одобрен для применения со шлангами типов:

82 801/804/821FR/830M/831/836/837BM/837PU-*Plus*/838M

XXXX-XX-XX Обозначение 82	Внутренний диаметр шланга DN	Дюйм	Размер	мм	Резьба метрическая	A мм	B мм	E мм	H мм	W мм
DP-6-6-4BK	6	1/4	-4	6,3	M12x1	43	24	30	11	14
DP-8-8-4BK	6	1/4	-4	6,3	M14x1,5	43	24	30	11	14
DP-10-10-6BK	10	3/8	-6	9,5	M16x1,5	48	26	34	13	19
DP-15-15-8BK	12	1/2	-8	12,7	M22x1,5	58	32	42	17	27

Детали с индексом B и BK имеют латунные штуцеры и стальные гайки.
K: Без пластикового кольца
Стандартные штуцеры не имеют пластмассового кольца. Если Вам нужно кольцо, удалите индекс K из номера детали.

Информацию, является выбранное изделие стандартным или нестандартным, можно найти в действующем прайс-листе.
Указанные размеры могут быть изменены в любое время без предварительного уведомления.

DR – Метрический тройник с внутренней резьбой

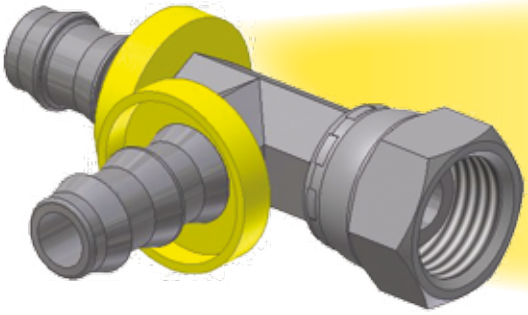

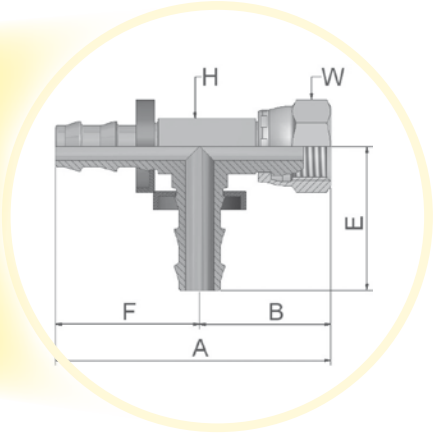

Фитинг одобрен для применения со шлангами типов:

Обозначение	Внутренний диаметр шланга				Резьба метрическая	A	B	E	F	H	W
82	DN	Дюйм	Размер	мм		мм	мм	мм	мм	мм	мм
DR-6-4-4BK	6	1/4	-4	6,3	M12x1	54	24	30	30	11	14
DR-10-6-6BK	10	3/8	-6	9,5	M16x1,5	59	25	34	34	13	19
DR-15-8-8BK	12	1/2	-8	12,7	M22x1,5	74	32	42	42	17	27

Материал: сталь оцинкованная без хрома-VI
B: Латунь
C: Нержавеющая сталь
K: Без пластикового кольца

Информацию, является выбранное изделие стандартным или нестандартным, можно найти в действующем прайс-листе.
Указанные размеры могут быть изменены в любое время без предварительного уведомления.

Инструкция по сборке

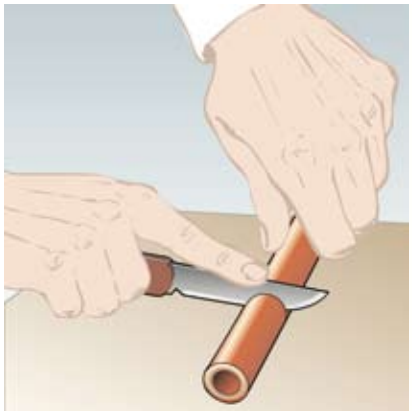

1. Обрежьте шланг под прямым углом, используя острый нож. При необходимости и если возможно, используйте смазку (мыльный раствор - 5% жидкого мыла и 95% воды) для облегчения сборки.

2. Вставьте первый зубец фитинга в шланг. Уприте конец фитинга в плоскую поверхность (верстак, дверь, стену), обхватите шланг на расстоянии примерно 2,5 см. от конца и равномерно нажимайте до тех пор, пока шланг не будет закрыт желтым пластиковым кольцом. В качестве альтернативы используйте инструмент для сборки Parker № 611050G.

Внимание!
Во время сборки помните, что фитинги Push-Lok обеспечивают эффективный зажим фитинга только если шланг Push-Lok полностью вставлен и обрезанный конец шланга полностью закрыт пластиковым кольцом. **Для легкой сборки шлангов 830M, 837BM и 837PU используйте только масло Push-Lok № H896137.** Масло для сборки Push-Lok не содержит посторонних увлажняющих веществ. Не используйте масло, смазку или мыльную жидкость для сборки этих шлангов!

Инструкция по разборке

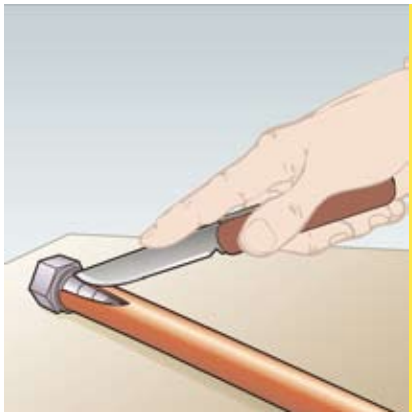

1. Сделайте на шланге продольный надрез с углом примерно 20 градусов от центральной оси шланга, длина надреза - примерно 2,5 см. Делая надрез, старайтесь не поцарапать зубцы фитинга.

2. Возьмите шланг и резко потяните, чтобы отсоединить шланг от фитинга.

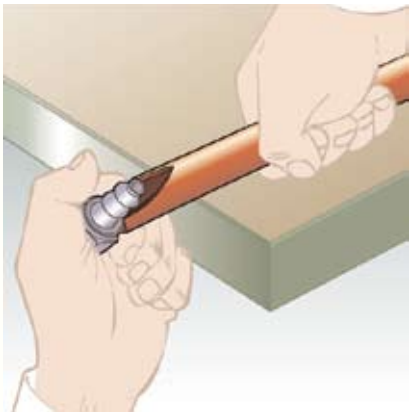

Внимание!
Перед повторным использованием штуцера внимательно осмотрите его на предмет повреждений. Повреждение штуцера может привести к утечке.

Приспособление для сборки

Приспособление предназначено для сборки фитингов Push-Lok и шлангов всех типоразмеров. Приспособление значительно снижает усилия, необходимые для удержания шланга и запрессовки фитинга. Всего лишь несколько килограммов усилия на каждой рукоятке требуется для быстрой сборки любого типоразмера.
Общая длина: 320 мм, вес: 2,2 кг
Номер для заказа 611050G

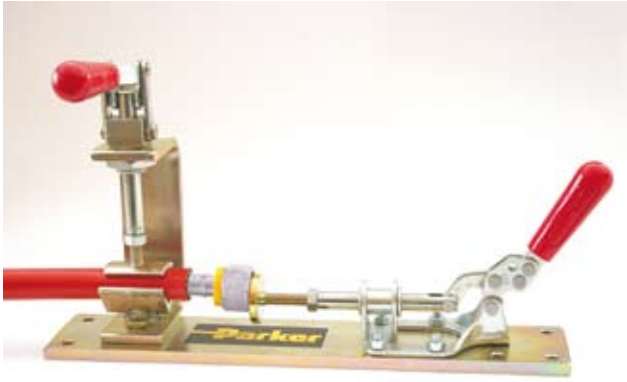

Масло для сборки Push-Lok H896137

1-литровая бутылка. Номер для заказа H896137

Шланги и фитинги низкого давления специального назначения – правильный выбор для решения специальных задач

Ассортимент специальных шлангов низкого давления предлагает продукцию с высокими эксплуатационными характеристиками. Имеется широкий выбор шлангов из каучука с текстильной оплеткой или огнеупорным покрытием.

- Самый широкий в мире ассортимент шлангов SAE 100 R5
- Проверенная, безопасная и легкая в эксплуатации самосборная система
- Имеются шланги с большим внутренним диаметром
- Высокие рабочие температуры
- Фитинги одной серии для всех шлангов SAE 100 R5 и подобных шлангов
- Фитинги серии 26 заменяют использовавшиеся ранее дорогие резьбовые многоразовые фитинги

Parkrimp® *No-Skive*
Система быстрой сборки без утечек

- Не требует инструмента для снятия слоя резины
- Не нужно снимать наружный и внутренний слои
- Для обжима одночастных фитингов (ниппель и муфта предварительно собраны)
- Система Parkalign точно позиционирует фитинг в обжимных кулачках
- Легкость и простота: не требует настройки обжимной машины
- Переносные системы для работы в полевых условиях
- Отвечает требованиям по безопасности EN

Parkalign®
Эксклюзивная система Parker Parkalign® точно выставляет фитинг в обжимке.

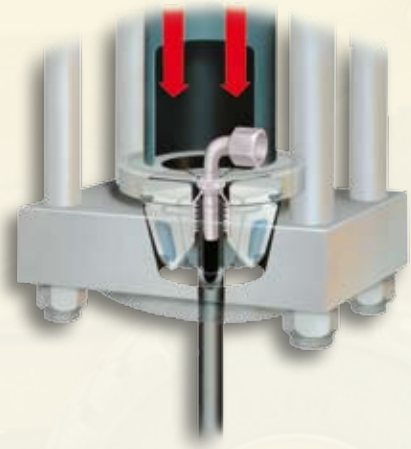

Цветовое обозначение комплектов кулачков
Соединённые вместе сегменты кулачков для каждого диаметра шланга исключают возможность ошибки при выборе инструмента. Кулачки обеспечивают равномерное усилие по всей поверхности (360°), что позволяет добиться превосходных результатов.

Идеальный подбор
Полная система от одного производителя. Шланги *No-Skive* и фитинги *No-Skive* и обжимные машины доступны по всему миру с гарантией производителя.

Полный ассортимент шлангов для любых задач, связанных с низким давлением.

Содержание

Шланги специального назначения B2

201 – Пневматический тормозной шланг No-Skive (рабочая температура до +150 °C) – SAE 100 R5 B2a-1

206 – Пневматический тормозной шланг No-Skive (рабочая температура до -48 °C – SAE 100 R5 . . B2a-2

213 – Высокотемпературный шланг No-Skive (для двигателей и систем на сжатом воздухе) B2a-3

221FR – Шланг с огнебезопасным покрытием No-Skive B2a-4

285 – Шланг для кондиционеров и холодильных систем SAE J2064 тип C, класс 1. . . . . B2a-5

293 – Высокотемпературный шланг No-Skive Шланг для двигателей и пневматических тормозных систем/грузовых автомобилей B2a-6

601 – Шланг No-Skive SAE 100 R3 . . . . . B2a-7

611HT – Шланг No-Skive Шланг для высоких температур с текстильной наружной оплёткой B2a-8

681DB – Шланг No-Skive-2TE (одобрен для железнодорожного транспорта) EN 854-2TE B2a-9

Обжимные фитинги: Серия 26 . . . . . B2b-1–B2b-20

Компания Parker Hannifin не несет ответственности за типографские и другие ошибки

201 – Пневматический тормозной шланг No-Skive

SAE 100 R5 / SAE J1402 AII

Основные характеристики

- Покрытие из текстильной оплетки
- Конструкция шланга No-Skive
- Рабочая температура до 150 °C

Основное применение/ограничения

Транспорт: Пневмотормозные системы
Общие: Среднее давление

Применимые спецификации

SAE 100 R5 , SAE J1402 AII, D. O. T. FMVSS 106-AII

Конструкция шланга

Трубка: Синтетический каучук
Армирование: Внутренняя текстильная оплетка и высокопрочная оплетка из стальной проволоки
Покрытие: Резиновый слой и текстильная оплётка

Рекомендованные жидкости

Жидкости на нефтяной основе, водно-масляные и водно-гликолевые жидкости, смазочные масла, сырая и топливная нефть, воздух и вода.
За более полной информацией по химической совместимости обратитесь к таблице на странице Ab-16.

Диапазон температур -40 °C до +150 °C

Исключение: Воздух .....макс. 70 °C
Вода .....макс. 85 °C

Серия фитинга 26

XXXX-XX-XX Обозначение	Внутренний диаметр шланга				Наружный диаметр шланга	Давление: максимальное динамическое рабочее		Давление: минимальное разрывное		Вакуум	мин. радиус изгиба	Вес
	DN	Дюйм	Размер	мм	мм	МПа	psi	МПа	psi	кПа*1	мм	кг/м
201-4		3/16	-4	5,0	12,2	20,7	3000	83	12000	95	75	0,22
201-5		1/4	-5	6,3	14,8	20,7	3000	83	12000	95	85	0,27
201-6		5/16	-6	8,0	17,2	15,5	2250	62	9000	95	100	0,34
201-8		13/32	-8	10,0	19,5	13,8	2000	55	8000	95	120	0,40
201-10		1/2	-10	12,5	23,4	12,0	1750	48	7000	95	140	0,55
201-12		5/8	-12	16,0	27,4	10,3	1500	41	6000	95	165	0,68
201-16		7/8	-16	22,0	31,4	5,5	800	22	3200	67	185	0,68
201-20		1·1/8	-20	29,0	38,1	4,3	625	17	2500	67	230	0,76
201-24		1·3/8	-24	35,0	44,5	3,5	500	14	2000	51	265	1,01
201-32		1·13/16	-32	46,0	56,4	2,4	350	10	1400	37	335	1,32

*1 = значения вакуума, приведенные в таблице, соответствуют вакуумметрическому давлению в кПа. Для получения абсолютного значения вычтите табличное значение из 101 кПа.
Сочетание высокой температуры и высокого давления может снизить ресурс шланга.
Максимальное рабочее давление, приведенное в таблице, рассчитано на максимальную температуру 100 °C. Для эксплуатации при более высоких температурах максимальное рабочее давление будет иметь меньшие значения – см. график давлений/температур в разделе A.

Информацию, является выбранное изделие стандартным или нестандартным, можно найти в действующем прайс-листе.
Указанные размеры могут быть изменены в любое время без предварительного уведомления.

206 – Пневматический тормозной шланг No-Skive

SAE 100 R5 / SAE J1402 AII

Основные характеристики

- Наружная текстильная оплётка синего цвета
- Конструкция шланга No-Skive
- Для очень низкой рабочей температуры (- 48 °C)

Основное применение/ограничения

Транспорт: Пневмотормозные системы
Общие: Среднее давление

Применимые спецификации

SAE 100 R5 , SAE J1402 AII, D. O. T. FMVSS 106-AII

Конструкция шланга

Трубка: Специальный эластомер Parker PKR
Армирование: Внутренняя текстильная оплетка и высокопрочная оплетка из стальной проволоки
Покрытие: Резиновый слой и текстильная оплётка

Рекомендованные жидкости

Жидкости на нефтяной основе, водно-масляные и водно-гликолевые жидкости, смазочные масла, сырая и топливная нефть, воздух и вода.
За более полной информацией по химической совместимости обратитесь к таблице на странице Ab-16.

Диапазон температур -48 °C до +150 °C

Исключение: Воздух .....макс. 100 °C
Вода .....макс. 85 °C

Серия фитинга 26

XXXX-XX-XX Обозначение	Внутренний диаметр шланга DN	Дюйм	Размер	мм	Наружный диаметр шланга мм	Давление: максимальное динамическое рабочее МПа	psi	минимальное разрывное МПа	psi	Вакуум кПа*1	мин. радиус изгиба мм	Вес кг/м
206-4		3/16	-4	5,0	13,2	20,7	3000	83	12000	95	75	0,22
206-5		1/4	-5	6,3	14,8	20,7	3000	83	12000	95	85	0,27
206-6		5/16	-6	8,0	17,1	15,5	2250	62	9000	95	90	0,34
206-8		13/32	-8	10,0	19,5	13,8	2000	55	8000	95	90	0,40
206-10		1/2	-10	12,5	23,4	12,0	1750	48	7000	95	100	0,55
206-12		5/8	-12	16,0	27,4	10,3	1500	41	6000	95	100	0,68
206-16		7/8	-16	22,0	31,4	5,5	800	22	3200	67	100	0,68
206-20		1-1/8	-20	29,0	38,1	4,3	625	17	2500	67	140	0,76
206-24		1-3/8	-24	35,0	44,5	3,5	500	14	2000	51	190	1,01
206-32		1-13/16	-32	46,0	56,4	2,4	350	10	1400	37	335	1,32

*1 = значения вакуума, приведенные в таблице, соответствуют вакуумметрическому давлению в кПа. Для получения абсолютного значения вычтите табличное значение из 101 кПа.
Сочетание высокой температуры и высокого давления может снизить ресурс шланга.
Максимальное рабочее давление, приведенное в таблице, рассчитано на максимальную температуру 100 °C. Для эксплуатации при более высоких температурах максимальное рабочее давление будет иметь меньшие значения – см. график давлений/температур в разделе A.

Информацию, является выбранное изделие стандартным или нестандартным, можно найти в действующем прайс-листе.
Указанные размеры могут быть изменены в любое время без предварительного уведомления.

213 – Шланг для высоких температур No-Skive

Для двигателей и сжатого воздуха

Основные характеристики

- Конструкция шланга No-Skive
- Идеальное решение для высоких температур и малых радиусов изгиба
- Совместим с большим числом жидкостей

Основное применение/ограничения

Транспорт: Пневмотормозные системы
Компрессоры: Сжатый воздух

Применимые спецификации

SAE J1402 AI, D.O.T. FMVSS 106-AI

Конструкция шланга

Трубка: Специальный эластомер Parker PKR
Армирование: Внутренняя текстильная оплетка и высокопрочная оплетка из стальной проволоки
Покрытие: Резиновый слой и текстильная оплётка

Рекомендованные жидкости

Жидкости на нефтяной основе, водно-масляные и водно-гликолевые жидкости, смазочные масла, сырая и топливная нефть, воздух и вода.
За более полной информацией по химической совместимости обратитесь к таблице на странице Ab-16.

Диапазон температур -45 °C до +150 °C

Исключение: Воздух .....макс. 100 °C
Вода .....макс. 85 °C

Серия фитинга 26

XXXX-XX-XX Обозначение	Внутренний диаметр шланга				Наружный диаметр шланга	Давление: максимальное динамическое рабочее		Давление: минимальное разрывное		мин. радиус изгиба	Вес
	DN	Дюйм	Размер	мм	мм	МПа	psi	МПа	psi	мм	кг/м
213-4		3/16	-4	5,0	12.5	13,8	2000	55,0	8000	20	0,18
213-5		1/4	-5	6,3	14.1	10,3	1500	41,0	6000	25	0,21
213-6		5/16	-6	8,0	15.7	10,3	1500	41,0	6000	30	0,25
213-8		13/32	-8	10,0	18.7	8,6	1250	34,0	5000	45	0,30
213-10		1/2	-10	12,5	21.1	6,9	1000	28,0	4000	55	0,33
213-12		5/8	-12	16,0	24.3	5,2	750	21,0	3000	70	0,36
213-16		7/8	-16	22,0	30.6	2,8	400	11,0	1600	90	0,45
213-20		1-1/8	-20	29,0	37.8	2,1	300	8,0	1200	115	0,65
213-24		1-3/8	-24	35,0	44.0	1,7	300	8,0	1200	190	0,73
213-32		1-13/16	-32	46,0	54.5	1,4	200	5,5	800	355	1,00

Сочетание высокой температуры и высокого давления может снизить ресурс шланга.
Максимальное рабочее давление, приведенное в таблице, рассчитано на максимальную температуру 100 °C. Для эксплуатации при более высоких температурах максимальное рабочее давление будет иметь меньшие значения – см. график давлений/температур в разделе A.

Информацию, является выбранное изделие стандартным или нестандартным, можно найти в действующем прайс-листе.
Указанные размеры могут быть изменены в любое время без предварительного уведомления.

221FR – Шланг с огнебезопасным покрытием No-Skive

Для судового топлива и двигателей морских судов

Основные характеристики

- Огнебезопасное покрытие шланга
- Конструкция шланга No-Skive
- Одобрен для морского применения

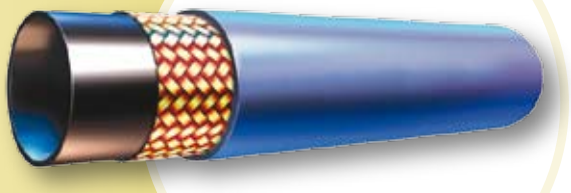

Основное применение/ограничения

Морская техника: Топливный шланг
Общие:
Там, где необходимо огнебезопасное покрытие

Применимые спецификации

SAE J1527 R3, USCG Type AI,
SAE J1942, ISO 7840

Конструкция шланга

Трубка: Топливо- и маслостойкий каучук
Армирование: Внутренняя текстильная оплетка и высокопрочная оплетка из стальной проволоки
Покрытие: Покрытие шланга из специального огнебезопасного волокна

Рекомендованные жидкости

Жидкости на нефтяной основе, водно-масляные и водно-гликолевые жидкости, смазочные масла, сырая и топливная нефть, воздух и вода.
За более полной информацией по химической совместимости обратитесь к таблице на странице Ab-16.

Диапазон температур -20 °C до +100 °C

Исключение: Воздух .....макс. +70 °C
Вода .....макс. +85 °C

Серия фитинга 26

XXXX-XX-XX Обозначение	Внутренний диаметр шланга				Наружный диаметр шланга	Давление: максимальное динамическое рабочее		Давление: минимальное разрывное		Вакуум	мин. радиус изгиба	Вес
	DN	Дюйм	Размер	мм	мм	МПа	psi	МПа	psi	кПа*1	мм	кг/м
221FR-5		1/4	-5	6,3	15	3,5	500	14,0	2000	81	25	0,28
221FR-6		5/16	-6	8,0	17	3,5	500	14,0	2000	81	30	0,34
221FR-8		13/32	-8	10,0	20	3,5	500	14,0	2000	81	45	0,42
221FR-10		1/2	-10	12,5	23	3,5	500	14,0	2000	68	55	0,58
221FR-12		5/8	-12	16,0	27	3,5	500	14,0	2000	68	70	0,61
221FR-16		7/8	-16	22,0	31	3,5	500	14,0	2000	68	90	0,70

*1 = значения вакуума, приведенные в таблице, соответствуют вакуумметрическому давлению в кПа. Для получения абсолютного значения вычтите табличное значение из 101 кПа

Информацию, является выбранное изделие стандартным или нестандартным, можно найти в действующем прайс-листе.
Указанные размеры могут быть изменены в любое время без предварительного уведомления.

285 – Шланг для кондиционеров и холодильных систем

SAE J2064 тип C, класс 1

Основные характеристики

- Конструкция шланга *No-Skive*
- Для основных хладагентов
- Совместим с современными холодильными системами

Основное применение/ограничения

Системы кондиционирования:
Для промышленных и мобильных установок

Применимые спецификации

SAE J2064 тип C, класс 1

Конструкция шланга

Трубка: Два слоя специальной резины с нейлоновым изолирующим слоем
Армирование: Одна текстильная оплетка
Покрытие: Куачук, стойкий против высоких температур, влаги и озона

Рекомендованные жидкости

Хладагенты 12, 134a и 22 для фреоновых холодильников.
За более полной информацией по химической совместимости обратитесь к таблице на странице Ab-16.

Диапазон температур -30 °C до +125 °C

Серия фитинга 26

XXXX-XX-XX Обозначение	Внутренний диаметр шланга				Наружный диаметр шланга	Давление: максимальное динамическое рабочее		Давление: минимальное разрывное		Вакуум	мин. радиус изгиба	Вес
	DN	Дюйм	Размер	мм	мм	МПа	psi	МПа	psi	кПа*1	мм	кг/м
285-4-RL		3/16	-4	5,0	12.4	2,7	400	13,7	2000	95	25	0.14
285-6-RL		5/16	-6	8,0	15.7	2,7	400	13,7	2000	95	38	0.19
285-8-RL		13/32	-8	10,0	18.8	2,7	400	13,7	2000	95	51	0.25
285-10-RL		1/2	-10	12,5	21.1	2,7	400	13,7	2000	95	64	0.27
285-12-RL		5/8	-12	16,0	24.4	2,7	400	13,7	2000	95	76	0.34

*1 = значения вакуума, приведенные в таблице, соответствуют вакуумметрическому давлению в кПа. Для получения абсолютного значения вычтите табличное значение из 101 кПа.
Для типоразмера -16 шланг 235-16 поставляется под заказ
RL = имеется только в бухтах

Информацию, является выбранное изделие стандартным или нестандартным, можно найти в действующем прайс-листе.
Указанные размеры могут быть изменены в любое время без предварительного уведомления.

293 – Высокотемпературный шланг No-Skive

Шланг для двигателей и пневматических тормозных систем/грузовых автомобилей

Основные характеристики

- Высокая температура в сочетании с высокими гибкостными характеристиками
- Конструкция шланга No-Skive
- Широкий диапазон температур

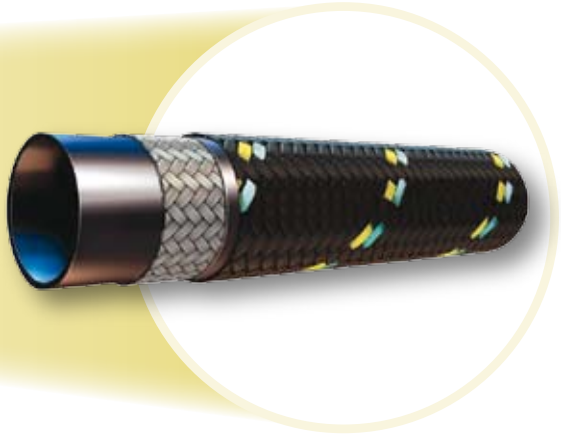

Основное применение/ограничения

Грузовые автомобили:
Пневмотормозные системы,
контуры охлаждения двигателя

Применимые спецификации

SAE J1402 AI, D.O.T. FMVSS 106

Конструкция шланга

Трубка: Синтетический каучук
Армирование: Одна текстильная оплетка
Покрытие: Оплетка из черного нейлона

Рекомендованные жидкости

Жидкости на нефтяной основе, вода, водно-масляные и водно-гликолевые жидкости, смазочные масла.
За более полной информацией по химической совместимости обратитесь к таблице на странице Ab-16.

Диапазон температур -50 °C до +150 °C

Исключение: Воздух .....макс. 100 °C
Вода .....макс. 85 °C

Серия фитинга

26

XXXX-XX-XX Обозначение	Внутренний диаметр шланга DN	Дюйм	Размер	мм	Наружный диаметр шланга мм	Давление: максимальное динамическое рабочее МПа	psi	минимальное разрывное МПа	psi	мин. радиус изгиба мм	Вес кг/м
293-4		3/16	-4	5,0	12,5	3.5	500	13.8	2000	15	0.15
293-6		5/16	-6	8,0	15,7	3.5	500	13.8	2000	25	0.22
293-8		13/16	-8	10,0	18,7	3.5	500	13.8	2000	40	0.27
293-10		1/2	-10	12.5	21,1	3.1	450	12.4	1800	50	0.30
293-12		5/8	-12	16.0	24,3	3.1	450	12.4	1800	65	0.33
293-16		7/8	-16	22.0	30,6	3.1	450	12.4	1800	80	0.37

Сочетание высокой температуры и высокого давления может снизить ресурс шланга.

Информацию, является выбранное изделие стандартным или нестандартным, можно найти в действующем прайс-листе.
Указанные размеры могут быть изменены в любое время без предварительного уведомления.

601 – Шланг No-Skive

SAE 100 R3

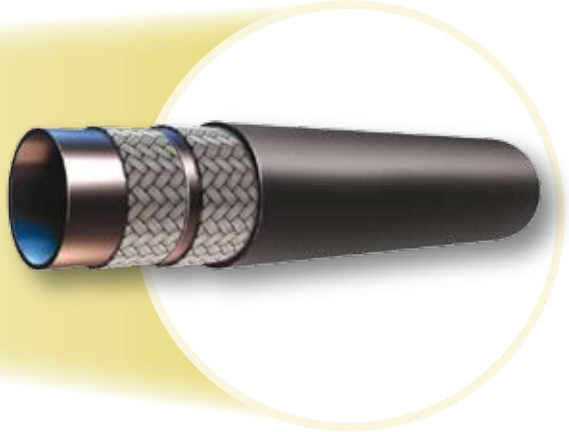

Основные характеристики

- Усиление - текстильная оплетка
- Малый радиус изгиба
- Рабочая температура до +125 °C

Основное применение/ограничения

Общие задачи:
Гидроприводы среднего давления

Применимые спецификации

SAE 100 R3, EN 854-R3

Конструкция шланга

Трубка: Синтетический каучук
Армирование: Два слоя текстильной оплетки
Покрытие: Синтетический каучук, одобренный MSHA

Рекомендованные жидкости

Жидкости на нефтяной основе, водно-масляные и водно-гликолевые жидкости, смазочные масла, сырая и топливная нефть, воздух и вода.
За более полной информацией по химической совместимости обратитесь к таблице на странице Ab-16.

Диапазон температур -40 °C до +125 °C

Исключение: Воздух .....макс. 70 °C
Вода .....макс. 85 °C

Серия фитинга

Шланг поставляется в сборе*

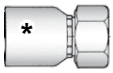

XXXX-XX-XX Обозначение	Внутренний диаметр шланга				Наружный диаметр шланга	Давление: максимальное динамическое рабочее		Давление: минимальное разрывное		мин. радиус изгиба	Вес
	DN	Дюйм	Размер	мм	мм	МПа	psi	МПа	psi	мм	кг/м
601-4	6	1/4	-4	6,3	14,0	8,6	1250	35,0	5000	75	0,19
601-6	10	3/8	-6	9,5	19,0	7,8	1125	31,0	4500	100	0,33
601-8	12	1/2	-8	12,7	23,0	6,9	1000	28,0	4000	130	0,42
601-12	20	3/4	-12	19,1	32,0	5,2	750	21,0	3000	150	0,64
601-16	25	1	-16	25,4	38,0	3,9	565	16,0	2250	200	0,91

Сочетание высокой температуры и высокого давления может снизить ресурс шланга.
*Фитинги Parker серии 43 совместимы с данным шлангом и поставляются только по запросу

Информацию, является выбранное изделие стандартным или нестандартным, можно найти в действующем прайс-листе.
Указанные размеры могут быть изменены в любое время без предварительного уведомления.

611HT – Шланг No-Skive

Высокотемпературный шланг

Основные характеристики

- Для работы в тяжелых условиях - например, магистралей дизельного топлива, линий водяного охлаждения или горячей воды с температурой до +150°C
- Покрытие из синтетического каучука, одобренное MSHA
- По EN 854 – R6
- Для двухчастных фитингов No-Skive

Основное применение/ограничения

Общие задачи:
Гидроприводы низкого давления с высокими температурами
Двигатели:
Магистрали дизельного топлива, контуры водяного охлаждения

Применимые спецификации

EN 854 - R6

Конструкция шланга

Трубка: Синтетический каучук PKR
Армирование: Одна текстильная оплетка
Покрытие: Синтетический каучук, одобренный MSHA

Рекомендованные жидкости

Жидкости на нефтяной основе, водно-масляные и водно-гликолевые жидкости, смазочные масла, сырая и топливная нефть, воздух и вода.
За более полной информацией по химической совместимости обратитесь к таблице на странице Ab-16.

Диапазон температур -40 °C до +150 °C

Исключение: Воздух .....макс. +100 °C
Вода .....макс. +85 °C

Серия фитинга

Совместим с двухчастными фитингами Parker (штуцер 47 серии и муфта серии 64), обжим только на настраиваемых станках

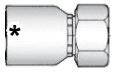

XXXX-XX-XX Обозначение	Внутренний диаметр шланга				Наружный диаметр шланга	Давление: максимальное динамическое рабочее		Давление: минимальное разрывное		мин. радиус изгиба	Вес
	DN	Дюйм	Размер	мм	мм	МПа	psi	МПа	psi	мм	кг/м
611HT-4	6	1/4	-4	6,3	12,8	2,8	400	11,2	1600	65	0,13
611HT-6	10	3/8	-6	9,5	16,0	2,8	400	11,2	1600	75	0,16
611HT-8	12	1/2	-8	12,7	20,0	2,8	400	11,2	1600	100	0,27
611HT-10	16	5/8	-10	15,9	23,2	2,4	350	9,6	1400	125	0,28
611HT-12	20	3/4	-12	19,0	26,2	2,1	300	8,4	1200	150	0,36

Сочетание высокой температуры и высокого давления может снизить ресурс шланга.
* Совместим с двухчастными фитингами Parker только при использовании настраиваемых станков (штуцер серии 47 и муфта серии 10064) – см. каталог 4481

Информацию, является выбранное изделие стандартным или нестандартным, можно найти в действующем прайс-листе.
Указанные размеры могут быть изменены в любое время без предварительного уведомления.

681DB – *No-Skive*-2TE-Шланг

EN 854-2TE (одобрен для использования в железнодорожной отрасли)

Основные характеристики

- Две текстильные оплётки
- Малый радиус изгиба
- Огнебезопасный наружный слой
- Одобрен для применения Deutsche Bahn (Германские железные дороги)

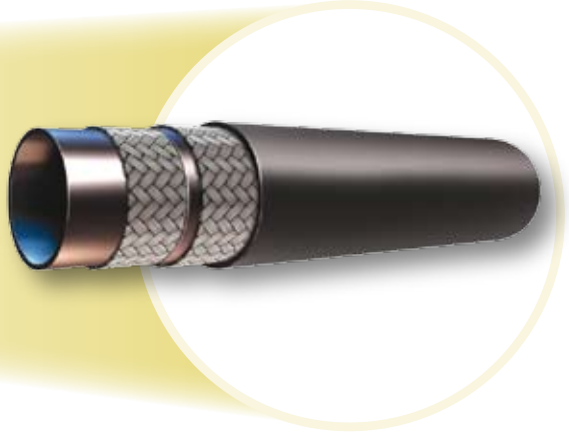

Сертификаты

- Немецкий стандарт: DIN 5510-2
- Французский стандарт: NF F16-101/102 I2/F3
- Британский стандарт: BS 6853 - Table 4

Основное применение/ограничения

Общее применение:
Гидросистемы среднего давления
Железнодорожная отрасль:
Гидроприводы подвижного состава

Применимые спецификации

EN 854-2TE

Конструкция шланга

Трубка: Синтетический каучук
Армирование: Две текстильные оплетки
Покрытие: Огнебезопасная синтетический каучук

Рекомендованные жидкости

Жидкости на нефтяной основе, водно-масляные и водно-гликолевые жидкости, смазка, смазочные масла, сырая и топливная нефть, воздух и вода. За более полной информацией по химической совместимости обратитесь к таблице на странице Ab-16.

Диапазон температур -40 °C до +100 °C

Исключение: Воздух .....макс. 70 °C
Вода .....макс. 85 °C

Серия фитинга

Шланг поставляется в сборе*

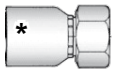

XXXX-XX-XX Обозначение	Внутренний диаметр шланга				Наружный диаметр шланга	Давление: максимальное динамическое рабочее		Давление: минимальное разрывное		мин. радиус изгиба	Вес
	DN	Дюйм	Размер	мм	мм	МПа	psi	МПа	psi	мм	кг/м
681DB-4	6	1/4	-4	6,3	13,1	7,5	1090	30,0	4360	40	0,15
681DB-5	8	5/16	-5	7,9	14,6	6,8	980	27,0	3920	50	0,16
681DB-6	10	3/8	-6	9,5	16,2	6,3	910	25,0	3640	60	0,19
681DB-8	12	1/2	-8	12,7	19,9	5,8	840	23,0	3360	70	0,24
681DB-10	16	5/8	-10	15,9	23,4	5,0	725	20,0	2900	90	0,35
681DB-12	20	3/4	-12	19,1	26,5	4,5	650	18,0	2600	110	0,39
681DB-16	25	1	-16	25,4	33,4	4,0	580	16,0	2320	150	0,59

Сочетание высокой температуры и высокого давления может снизить ресурс шланга.
* Совместим с двухчастными фитингами Parker только при использовании настраиваемых станков (штуцер серии 47 и муфта серии 10064) – см. каталог 4481

Информацию, является выбранное изделие стандартным или нестандартным, можно найти в действующем прайс-листе.
Указанные размеры могут быть изменены в любое время без предварительного уведомления.

Обзор фитингов серии 26

DIN	CA B2b-1 DKOL	CE B2b-2 DKOL 45°	CF B2b-3 DKOL 90°	D0 CEL	C0 DKM или DKLL	C3 DKL	C4 DKL 45°
	C5 DKL 90°	1D BEL	DD BEL 45°	5D BEL 90°	C9 DKOS	0C DKOS 45°	1C DKOS 90°
	D2 CES	C6 DKS	3D BES	49 B2b-19	9B	9C	
BSP	92 B2b-4 DKR	B1 B2b-5 DKR 45°	B2 B2b-6 DKR 90°	B4 DKR 90° (Compact)	EA DKOR	EB DKOR 45°	EC DKOR 90°
	D9 AGR	91 B2b-7 AGR-K	B5	34			
SAE	01 B2b-8 AGN	02	03 AGJ	04	05	06 68 B2b-9 DKJ	08 B2b-12 AGS
	13	33	37 3V B2b-10 DKJ 45°	39 3W B2b-11 DKJ 90°	41 3Y DKJ 90°L	L9 DKJ 90° M	93
Flange	15 4A SFL	16 SFL 22.5°	17 4F SFL 45°	19 4N SFL 90°	6A SFS	6F SFS 45°	6N SFS 90°
	89 SFL 90	XA Caterpillar	XF Caterpillar	XG Caterpillar	XN Caterpillar		

ORFS	**JC B2b-13** ORFS	JS ORFS	J7 ORFS 45°	J9 ORFS	J1 ORFS	J5 ORFS 90	JM ORFS
	JD						
JIS	FU GUI	GU GUO	MU	MZ	UT		
Французский стандарт	FG	F2	F4	F6	F9	FA	
Мойки высокого давления	CW Power Cleaner	PW Kärcher	NW Kärcher				

Другие	XU	XY	DK	DX	FF	AF	NM
	YW	VW121	82	DP	DR	5C	6C
	7C	**5S B2b-14**	**5H B2b-15**	**5T B2b-16**	**59PT B2b-17**	**5LPT B2b-18**	**T1 B2b-20**

CA – Внутренняя метрическая резьба 24° – лёгкая серия (L) с уплотнительным кольцом – прямой

ISO 12151-2-SWS – DKOL

Фитинг одобрен для применения со шлангами типов:

XXXX-XX-XX Обозначение 26	Внутренний диаметр шланга Дюйм	Размер	мм	Резьба метрическая	Наружный диаметр трубки мм	A мм	B мм	W мм
1CA26-6-4	3/16	-4	5,0	M12x1,5	6	41	20	14
1CA26-8-4	3/16	-4	5,0	M14x1,5	8	41	20	17
1CA26-10-5	1/4	-5	6,3	M16x1,5	10	41	20	19
1CA26-10-6	5/16	-6	8,0	M16x1,5	10	40	20	19
1CA26-12-6	5/16	-6	8,0	M18x1,5	12	40	21	22
1CA26-12-8	13/32	-8	10,0	M18x1,5	12	41	21	22
1CA26-15-8	13/32	-8	10,0	M22x1,5	15	42	21	27
1CA26-18-10	1/2	-10	12,5	M26x1,5	18	46	23	32
1CA26-18-12	5/8	-12	16,0	M26x1,5	18	46	24	32
1CA26-22-12	5/8	-12	16,0	M30x2	22	48	26	36
1CA26-28-16	7/8	-16	22,0	M36x2	28	54	28	41
1CA26-35-16	7/8	-16	22,0	M45x2	35	55	28	50
1CA26-28-20	1-1/8	-20	29,0	M36x2	28	60	34	41
1CA26-35-20	1-1/8	-20	29,0	M45x2	35	56	29	50
1CA26-35-24	1-3/8	-24	35,0	M45x2	35	62	34	50
1CA26-42-24	1-3/8	-24	35,0	M52x2	42	59	31	60

Материал: сталь оцинкованная без хрома-VI
В стандартном варианте фитинги шлангов поставляются с озоностойкими нитриловыми уплотнительными кольцами (NBR).
Диапазон рабочих температур от -30 °C до +105 °C. Фитинги шлангов со специальными уплотнительными кольцами (Viton или EPDM) поставляются под заказ. Габаритные размеры и номера деталей уплотнительных колец приведены в разделе Eb.

Информацию, является выбранное изделие стандартным или нестандартным, можно найти в действующем прайс-листе.
Указанные размеры могут быть изменены в любое время без предварительного уведомления.

CE – Внутренняя метрическая резьба 24° – лёгкая серия (L) с уплотнительным кольцом – угловой 45°

ISO 12151-2-SWE45 – DKOL 45°

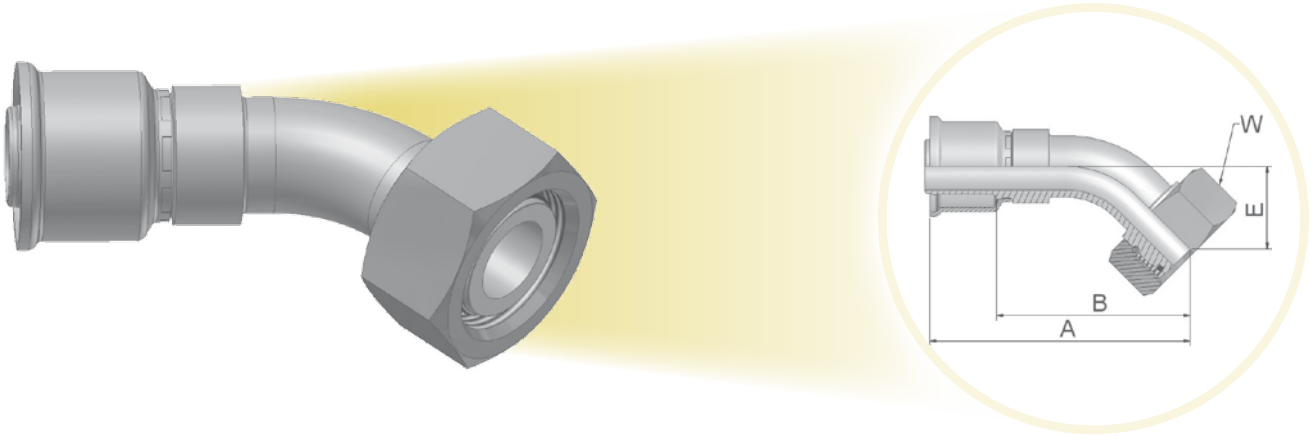

Фитинг одобрен для применения со шлангами типов:

26 201/206/213/221FR/285/293

XXXX-XX-XX Обозначение 26	Внутренний диаметр шланга Дюйм	Размер	мм	Резьба метрическая	Наружный диаметр трубки мм	A мм	B мм	E мм	W мм
1CE26-10-6	5/16	-6	8,0	M16x1,5	10	66	45	18	19
1CE26-12-6	5/16	-6	8,0	M18x1,5	12	66	46	18	22
1CE26-12-8	13/32	-8	10,0	M18x1,5	12	59	39	17	22
1CE26-15-8	13/32	-8	10,0	M22x1,5	15	60	35	17	27
1CE26-18-10	1/2	-10	12,5	M26x1,5	18	69	46	21	32
1CE26-18-12	5/8	-12	16,0	M26x1,5	18	73	50	22	32
1CE26-22-12	5/8	-12	16,0	M30x2	22	77	55	26	36
1CE26-28-16	7/8	-16	22,0	M36x2	28	103	76	33	41
1CE26-35-16	7/8	-16	22,0	M45x2	35	104	75	33	50
1CE26-35-20	1-1/8	-20	29,0	M45x2	35	119	92	36	50
1CE26-35-24	1-3/8	-24	35,0	M45x2	35	128	100	38	50

Материал: сталь оцинкованная без хрома-VI
В стандартном варианте фитинги шлангов поставляются с озоностойкими нитриловыми уплотнительными кольцами (NBR).
Диапазон рабочих температур от -30 °C до +105 °C. Фитинги шлангов со специальными уплотнительными кольцами (Viton или EPDM) поставляются под заказ. Габаритные размеры и номера деталей уплотнительных колец приведены в разделе Eb.

Информацию, является выбранное изделие стандартным или нестандартным, можно найти в действующем прайс-листе.
Указанные размеры могут быть изменены в любое время без предварительного уведомления.

CF – Внутренняя метрическая резьба 24° – лёгкая серия (L) с уплотнительным кольцом – угловой 90°

ISO 12151-2-SWE90 – DKOL 90°

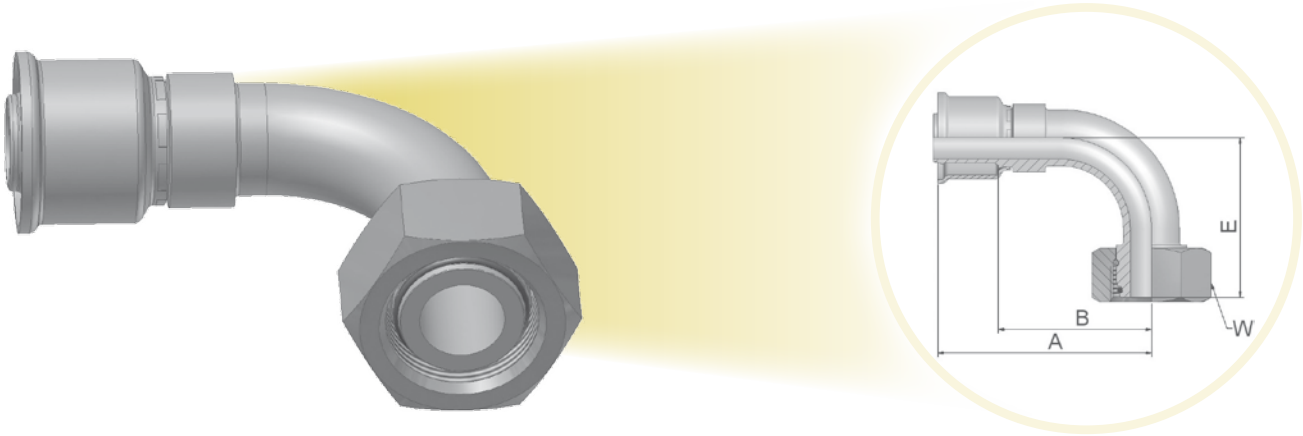

Фитинг одобрен для применения со шлангами типов:

26 201/206/213/221FR/285/293

XXXX-XX-XX Обозначение 26	Внутренний диаметр шланга Дюйм	Размер	мм	Резьба метрическая	Наружный диаметр трубки мм	A мм	B мм	E мм	W мм
1CF26-8-4	3/16	-4	5,0	M14x1,5	8	45	24	29	17
1CF26-10-5	1/4	-5	6,3	M16x1,5	10	55	36	29	19
1CF26-10-6	5/16	-6	8,0	M16x1,5	10	53	33	35	19
1CF26-12-6	5/16	-6	8,0	M18x1,5	12	56	35	36	22
1CF26-12-8	13/32	-8	10,0	M18x1,5	12	51	30	31	22
1CF26-15-8	13/32	-8	10,0	M22x1,5	15	58	38	41	27
1CF26-12-10	1/2	-10	12,5	M18x1,5	12	57	34	40	22
1CF26-18-10	1/2	-10	12,5	M26x1,5	18	57	34	38	32
1CF26-18-12	5/8	-12	16,0	M26x1,5	18	57	34	38	32
1CF26-22-12	5/8	-12	16,0	M30x2	22	78	55	47	36
1CF26-18-16	7/8	-16	22,0	M26x1,5	18	92	65	70	32
1CF26-28-16	7/8	-16	22,0	M36x2	28	95	68	71	41
1CF26-28-20	1-1/8	-20	29,0	M36x2	28	117	90	81	41
1CF26-35-20	1-1/8	-20	29,0	M45x2	35	117	90	77	50
1CF26-35-24	1-3/8	-24	35,0	M45x2	35	117	89	79	50
1CF26-42-24	1-3/8	-24	35,0	M52x2	42	117	89	76	60

Материал: сталь оцинкованная без хрома-VI
В стандартном варианте фитинги шлангов поставляются с озоностойкими нитриловыми уплотнительными кольцами (NBR).
Диапазон рабочих температур от -30 °C до +105 °C. Фитинги шлангов со специальными уплотнительными кольцами (Viton или EPDM) поставляются под заказ. Габаритные размеры и номера деталей уплотнительных колец приведены в разделе Eb.

Информацию, является выбранное изделие стандартным или нестандартным, можно найти в действующем прайс-листе.
Указанные размеры могут быть изменены в любое время без предварительного уведомления.

92 – Внутренняя резьба BSP параллельная – прямой (конус 60°)

BS5200-A – DKR

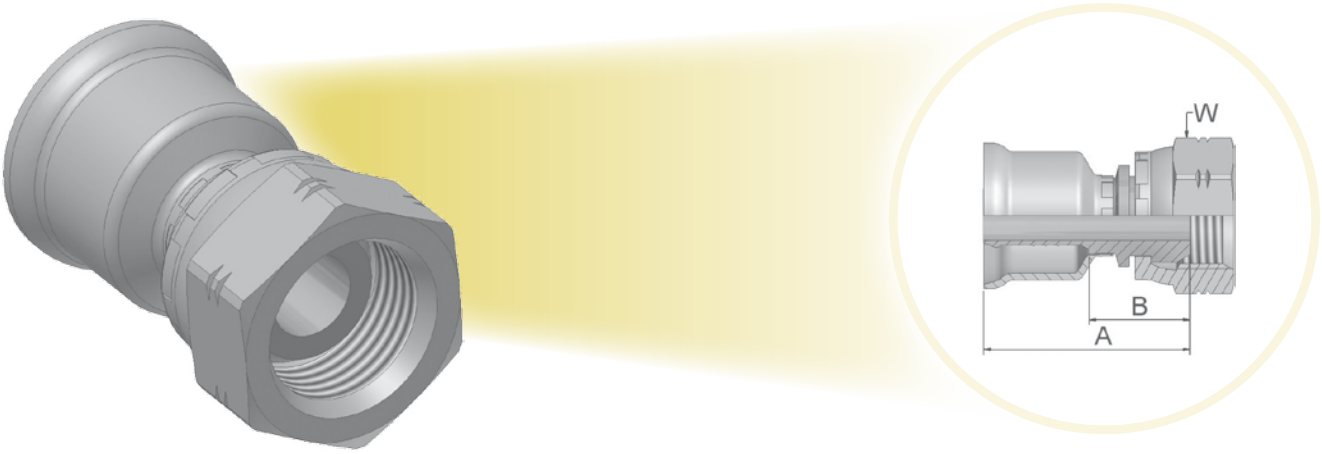

Фитинг одобрен для применения со шлангами типов:

26 201/206/213/221FR/285/293

XXXX-XX-XX Обозначение 26	Внутренний диаметр шланга Дюйм	Размер	мм	Резьба BSP	A мм	B мм	W мм
19226-4-4	3/16	-4	5,0	1/4x19	41	20	19
19226-6-6	5/16	-6	8,0	3/8x19	41	21	22
19226-6-8	13/32	-8	10,0	3/8x19	42	21	22
19226-8-8	13/32	-8	10,0	1/2x14	44	23	27
19226-8-10	1/2	-10	12,5	1/2x14	45	22	27
19226-10-10	1/2	-10	12,5	5/8x14	45	22	30
19226-12-12	5/8	-12	16,0	3/4x14	45	24	32
19226-16-16	7/8	-16	22,0	1x11	52	25	41
19226-20-20	1-1/8	-20	29,0	1-1/4x11	58	31	50
19226-20-24	1-3/8	-24	35	1-1/4x11	59	31	50
19226-32-32	1-13/16	-32	46	2	68	36	70

Материал: сталь оцинкованная без хрома-VI

Информацию, является выбранное изделие стандартным или нестандартным, можно найти в действующем прайс-листе.
Указанные размеры могут быть изменены в любое время без предварительного уведомления.

B1 – Внутренняя резьба BSP параллельная – угловой 45° (конус 60°)

BS 5200-D – DKR 45°

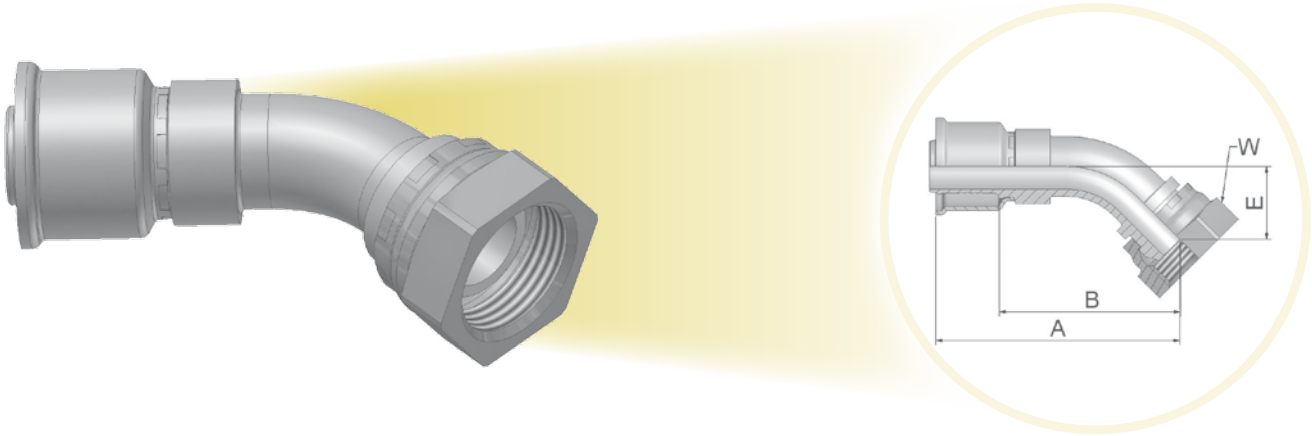

Фитинг одобрен для применения со шлангами типов:

26 201/206/213/221FR/285/293

XXXX-XX-XX Обозначение 26	Внутренний диаметр шланга Дюйм	Размер	мм	Резьба BSP	A мм	B мм	E мм	W мм
1B126-4-4	3/16	-4	5,0	1/4x19	44	24	26	19
1B126-6-6	5/16	-6	8,0	3/8x19	55	36	16	22
1B126-8-8	13/32	-8	10,0	1/2x14	62	42	16	27
1B126-10-10	1/2	-10	12,5	5/8x14	67	44	20	30
1B126-12-12	5/8	-12	16,0	3/4x14	70	47	18	32
1B126-16-16	7/8	-16	22,0	1x11	103	76	31	41
1B126-20-20	1-1/8	-20	29,0	1-1/4x11	125	98	35	50

Материал: сталь оцинкованная без хрома-VI

Информацию, является выбранное изделие стандартным или нестандартным, можно найти в действующем прайс-листе.
Указанные размеры могут быть изменены в любое время без предварительного уведомления.

B2 – Внутренняя резьба BSP параллельная – угловой 90° (конус 60°)

BS 5200-B – DKR 90°

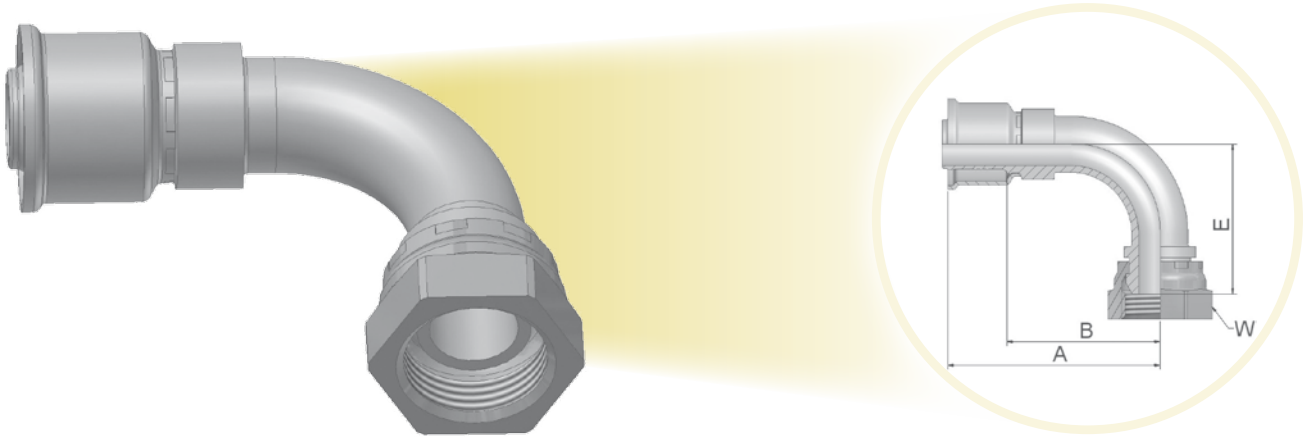

Фитинг одобрен для применения со шлангами типов:

26 201/206/213/221FR/285/293

XXXX-XX-XX Обозначение 26	Внутренний диаметр шланга Дюйм	Размер	мм	Резьба BSP	A мм	B мм	E мм	W мм
1B226-4-4	3/16	-4	5,0	1/4x19	54	33	15	19
1B226-6-6	5/16	-6	8,0	3/8x19	47	26	29	22
1B226-8-8	13/32	-8	10,0	1/2x14	54	34	31	27
1B226-10-10	1/2	-10	12,5	5/8x14	69	47	44	30
1B226-12-12	5/8	-12	16,0	3/4x14	62	40	37	32
1B226-16-16	7/8	-16	22,0	1x11	96	69	67	41
1B226-20-20	1-1/8	-20	29,0	1-1/4x11	117	90	76	50

Материал: сталь оцинкованная без хрома-VI

Информацию, является выбранное изделие стандартным или нестандартным, можно найти в действующем прайс-листе.
Указанные размеры могут быть изменены в любое время без предварительного уведомления.

91 – Наружная резьба BSP коническая – прямой

BS5200 – AGR-K

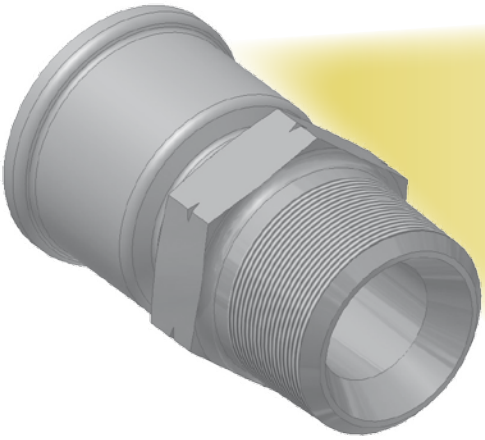

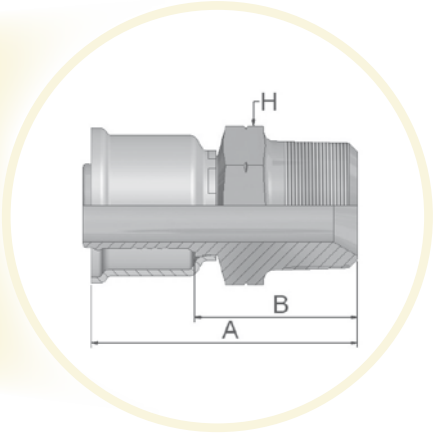

Фитинг одобрен для применения со шлангами типов:

26 — 201/206/213/221FR/285/293

XXXX-XX-XX Обозначение 26	Внутренний диаметр шланга			Резьба BSP	A	B	H
	Дюйм	Размер	мм		мм	мм	мм
19126-6-6	5/16	-6	8,0	3/8x19	47	27	17
19126-8-8	13/32	-8	10,0	1/2x14	53	32	22
19126-12-12	5/8	-12	16,0	3/4x14	58	36	27
19126-16-16	7/8	-16	22,0	1x11	69	43	36
19126-20-20	1-1/8	-20	29,0	1-1/4x11	72	45	46
19126-20-24	1-3/8	-24	35	1-1/4x11	72	45	46
19126-32-32	1-13/16	-32	46	2	91	59	65

Материал: сталь оцинкованная без хрома-VI

Информацию, является выбранное изделие стандартным или нестандартным, можно найти в действующем прайс-листе.
Указанные размеры могут быть изменены в любое время без предварительного уведомления.

01 – Наружная трубная резьба NPTF – прямой

SAE J476A – J516

Фитинг одобрен для применения со шлангами типов:

26 201/206/213/221FR/285/293

XXXX-XX-XX Обозначение 26	Внутренний диаметр шланга Дюйм	Размер	мм	Резьба NPTF	A мм	B мм	H Дюйм
10126-4-4	3/16	-4	5,0	1/4x18	48	26	9/16
10126-4-5	1/4	-5	6,3	1/4x18	48	26	9/16
10126-4-6	5/16	-6	8,0	1/4x18	48	26	3/4
10126-6-6	5/16	-6	8,0	3/8x18	48	26	11/16
10126-6-8	13/32	-8	10,0	3/8x18	48	26	11/16
10126-8-8	13/32	-8	10,0	1/2x14	54	33	7/8
10126-8-10	1/2	-10	12,5	1/2x14	57	33	7/8
10126-12-12	5/8	-12	16,0	3/4x14	59	35	1-1/16
10126-16-16	7/8	-16	22,0	1x11-1/2	66	40	1-3/8
10126-20-20	1-1/8	-20	29,0	1-1/4x11-1/2	72	45	1-3/4
10126-24-24	1-3/8	-24	35,0	1-1/2x11-1/2	76	49	2
10126-32-32	1-13/16	-32	46,0	2x11-1/2	87	55	2-1/2

Материал: сталь оцинкованная без хрома-VI

Информацию, является выбранное изделие стандартным или нестандартным, можно найти в действующем прайс-листе.
Указанные размеры могут быть изменены в любое время без предварительного уведомления.

06/68 – Внутренняя резьба – двойной конус JIC 37° / SAE 45° – прямой

ISO12151-5-SWS – DKJ

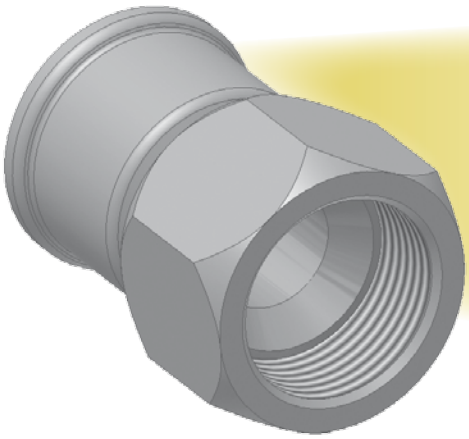

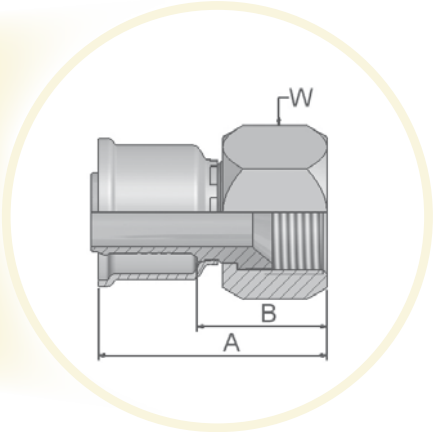

Фитинг одобрен для применения со шлангами типов:

26 201/206/213/221FR/285/293

XXXX-XX-XX Обозначение 26	Внутренний диаметр шланга Дюйм	Размер	мм	Резьба UNF	Трубка Размер Дюйм	A мм	B мм	W мм/ *Дюйм*
16826-4-4-SM	3/16	-4	5,0	7/16x20	1/4	43	24	14
16826-4-4	3/16	-4	5,0	7/16x20	1/4	42	20	*9/16*
16826-4-5	1/4	-5	6,3	7/16x20	1/4	48	26	*9/16*
16826-5-5-SM	1/4	-5	6,3	1/2x20	5/16	44	23	17
16826-5-5BA	1/4	-5	6,3	1/2x20	5/16	45	23	*5/8*
10626-6-6-SM	5/16	-6	8,0	9/16x18	3/8	45	24	19
10626-6-6	5/16	-6	8,0	9/16x18	3/8	45	23	*11/16*
16826-8-8-SM	13/32	-8	10,0	3/4x16	1/2	48	27	22
10826-8-8	13/32	-8	10,0	3/4x16	1/2	49	27	*7/8*
16826-8-8BS	13/32	-8	10,0	3/4x16	1/2	49	27	*7/8*
16826-8-10	1/2	-10	12,5	3/4x16	1/2	60	36	*7/8*
16826-10-10-SM	1/2	-10	12,5	7/8x14	5/8	41	19	27
16826-10-10BA	1/2	-10	12,5	7/8x14	5/8	55	31	*1*
16826-10-12-SM	5/8	-12	16,0	7/8x14	5/8	61	33	27
16826-10-12	5/8	-12	16,0	7/8x14	5/8	61	37	*1*
10626-12-12-SM	5/8	-12	16,0	1-1/16x12	3/4	56	34	32
10626-12-12	5/8	-12	16,0	1-1/16x12	3/4	58	34	*1-1/4*
10626-16-16-SM	7/8	-16	22,0	1-5/16x12	1	62	36	41
10626-16-16	7/8	-16	22,0	1-5/16x12	1	64	38	*1-1/2*
10626-20-20-SM	1-1/8	-20	29,0	1-5/8x12	1-1/4	67	40	50
10626-20-24-SM	1-3/8	-24	35,0	1-5/8x12	1-1/4	80	52	50
10626-24-24-SM	1-3/8	-24	35,0	1-7/8x12	1-1/2	72	44	60
10626-32-32	1-13/16	-32	46,0	2-1/2x12	2	84	52	*2-7/8*

Материал: сталь оцинкованная без хрома-VI
BA: штуцер: латунь, гайка и муфта: сталь
BS: Штуцер и гайка: латунь, муфта: сталь
SM: Под метрический ключ

Информацию, является выбранное изделие стандартным или нестандартным, можно найти в действующем прайс-листе.
Указанные размеры могут быть изменены в любое время без предварительного уведомления.

37/3V – Внутренняя резьба – двойной конус JIC 37° /SAE 45° – угловой 45°

ISO 12151-5-SWE45 – DKJ 45

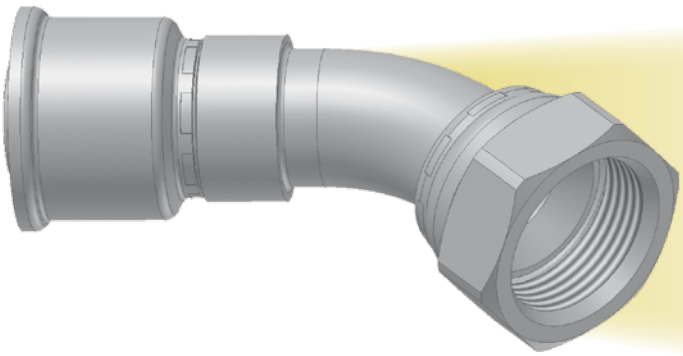

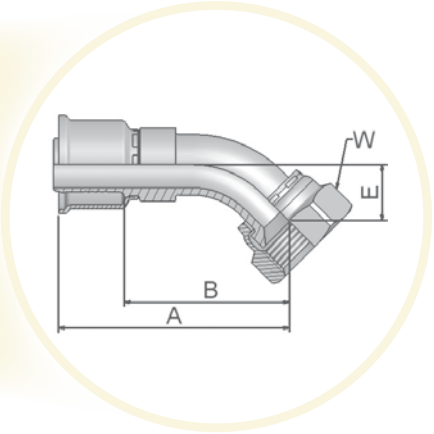

Фитинг одобрен для применения со шлангами типов:

26 — 201/206/213/221FR/285/293

XXXX-XX-XX Обозначение 26	Внутренний диаметр шланга Дюйм	Размер	мм	Резьба UNF	Трубка Размер Дюйм	A мм	B мм	E мм	W мм/ Дюйм
13V26-4-4-SM	3/16	-4	5,0	7/16x20	1/4	50	24	10	14
13726-6-6-SM	5/16	-6	8,0	9/16x18	3/8	54	33	11	19
13V26-8-8-SM	13/32	-8	10,0	3/4x16	1/2	59	38	15	22
13V26-10-10	1/2	-10	12,5	7/8x14	5/8	69	44	17	*1*
13726-12-12-SM	5/8	-12	16,0	1-1/16x12	3/4	75	53	20	32
13726-16-16-SM	7/8	-16	22,0	1-5/16x12	1	102	76	24	41

Материал: сталь оцинкованная без хрома-VI
SM: Под метрический ключ

Информацию, является выбранное изделие стандартным или нестандартным, можно найти в действующем прайс-листе.
Указанные размеры могут быть изменены в любое время без предварительного уведомления.

39/3W – Внутренняя резьба – двойной конус JIC 37° /SAE 45° – угловой 90°

ISO 12151-5-SWES – DKJ 90

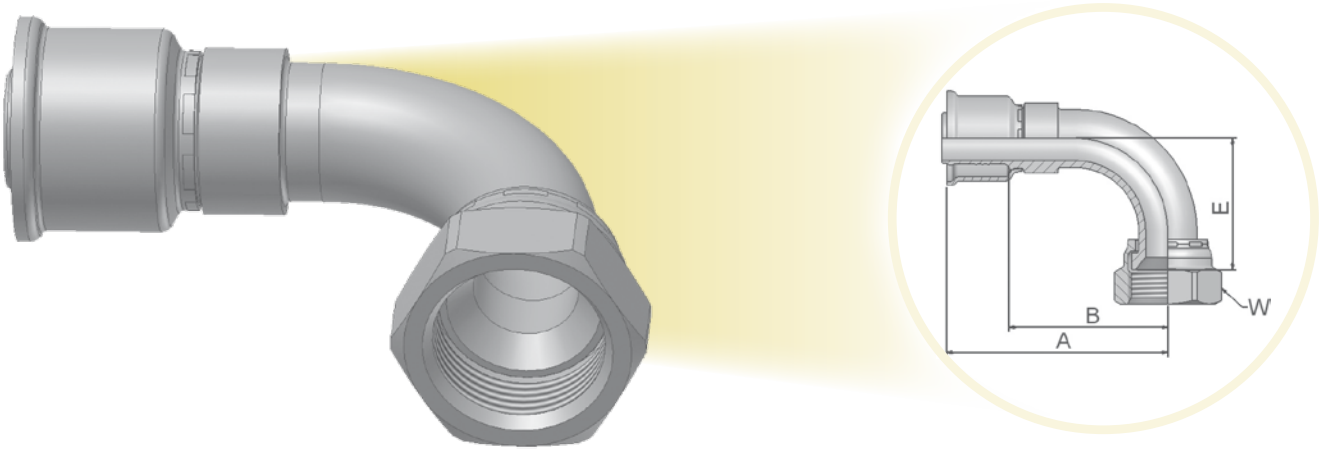

Фитинг одобрен для применения со шлангами типов:

XXXX-XX-XX Обозначение 26	Внутренний диаметр шланга Дюйм	Размер	мм	Резьба UNF	Трубка Размер Дюйм	A мм	B мм	E мм	W мм/ Дюйм
13W26-4-4-SM	3/16	-4	5,0	7/16x20	1/4	45	20	21	14
13W26-5-5-SM	1/4	-5	6,3	1/2x20	5/16	50	30	20	17
13926-6-6-SM	5/16	-6	8,0	9/16x18	3/8	49	29	22	19
13926-6-6	5/16	-6	8,0	9/16x18	3/8	51	28	22	*11/16*
13W26-8-6-SM	5/16	-6	8,0	3/4x16	3/8	52	32	29	22
13W26-8-8-SM	13/32	-8	10,0	3/4x16	1/2	53	32	29	22
13W26-8-8	13/32	-8	10,0	3/4x16	1/2	54	32	29	*7/8*
13W26-8-10-SM	1/2	-10	12,5	3/4x16	5/8	56	34	29	22
13W26-10-10-SM	1/2	-10	12,5	7/8x14	5/8	60	38	32	27
13W26-10-10	1/2	-10	12,5	7/8x14	5/8	65	41	31	*1*
13W26-10-12-SM	5/8	-12	16,0	7/8x14	5/8	63	41	33	27
13926-12-12-SM	5/8	-12	16,0	1-1/16x12	3/4	73	51	46	32
13926-12-12	5/8	-12	16,0	1-1/16x12	3/4	74	51	46	*1-1/4*
13926-16-16-SM	7/8	-16	22,0	1-5/16x12	1	102	75	59	41
13926-20-20-SM	1-1/8	-20	29,0	1-5/8x12	1-1/4	108	81	70	50

Материал: сталь оцинкованная без хрома-VI
SM: Под метрический ключ

Информацию, является выбранное изделие стандартным или нестандартным, можно найти в действующем прайс-листе.
Указанные размеры могут быть изменены в любое время без предварительного уведомления.

08 – Внутренняя резьба SAE 45° – прямой

SAE J516

Фитинг одобрен для применения со шлангами типов:

26 201/206/213/221FR/285/293

XXXX-XX-XX Обозначение 26	Внутренний диаметр шланга Дюйм	Размер	мм	Резьба UNF	Наружный диаметр трубки Дюйм	A мм	B мм	W Дюйм
10826-6-6	5/16	-6	8,0	5/8x18	3/8	47	25	3/4
10826-6-6BA	5/16	-6	8,0	5/8x18	3/8	47	25	3/4
10826-12-12	5/8	-12	16,0	1-1/16x14	3/4	56	32	1-1/4

Материал: сталь оцинкованная без хрома-VI
BA: штуцер: латунь, гайка и муфта: сталь

Информацию, является выбранное изделие стандартным или нестандартным, можно найти в действующем прайс-листе.
Указанные размеры могут быть изменены в любое время без предварительного уведомления.

JC – Внутреняя резьба, торцевое уплотнение ORFS – прямой

ISO 12151-1-SWSA – SAE J516 – ORFS

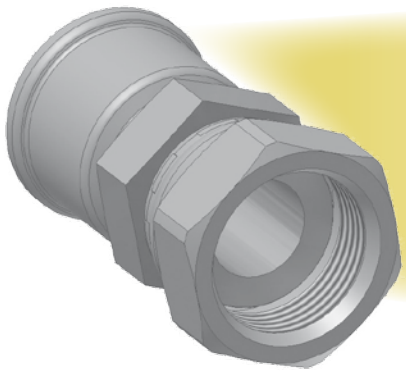

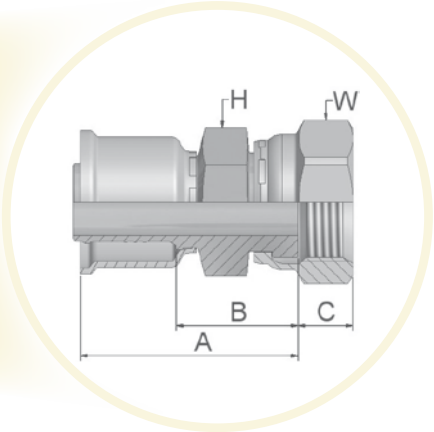

Фитинг одобрен для применения со шлангами типов:

26 201/206/213/221FR/285/293

XXXX-XX-XX Обозначение 26	Внутренний диаметр шланга Дюйм	Размер	мм	Резьба UNF	A мм	B мм	C мм	H мм	W мм
1JC26-4-4-SM	3/16	-4	5,0	9/16x18	42	20	8	14	17
1JC26-6-6-SM	5/16	-6	8,0	11/16x16	43	21	9	17	22
1JC26-8-6-SM	5/16	-6	8,0	13/16x16	42	23	11	19	24
1JC26-8-8-SM	13/32	-8	10,0	13/16x16	45	23	11	22	24
1JC26-8-10-SM	1/2	-10	12,5	13/16x16	46	23	11	22	24
1JC26-10-10-SM	1/2	-10	12,5	1x14	51	27	12	24	30
1JC26-10-12-SM	5/8	-12	16,0	1x14	49	27	12	24	30
1JC26-12-12-SM	5/8	-12	16,0	1-3/16x12	43	21	14		36
1JC26-16-16-SM	7/8	-16	22,0	1-7/16x12	61	34	14	36	41
1JC26-20-20-SM	1-1/8	-20	29,0	1-11/16x12	62	35	15	50	50
1JC26-24-24-SM	1-3/8	-24	35,0	2x12	63	35	16	60	60

Материал: сталь оцинкованная без хрома-VI
SM: Под метрический ключ

Информацию, является выбранное изделие стандартным или нестандартным, можно найти в действующем прайс-листе.
Указанные размеры могут быть изменены в любое время без предварительного уведомления.

5S – Трубное соединение с торцевым резиновым уплотнительным кольцом и внутренней резьбой

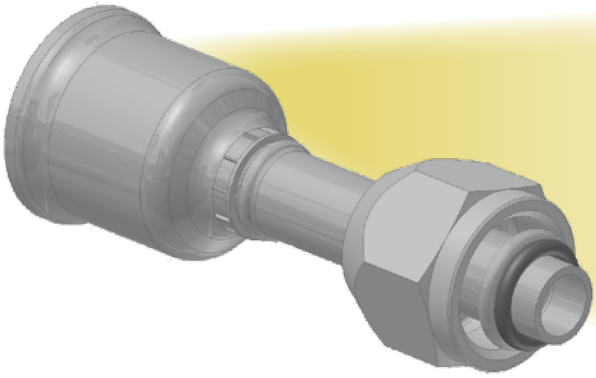

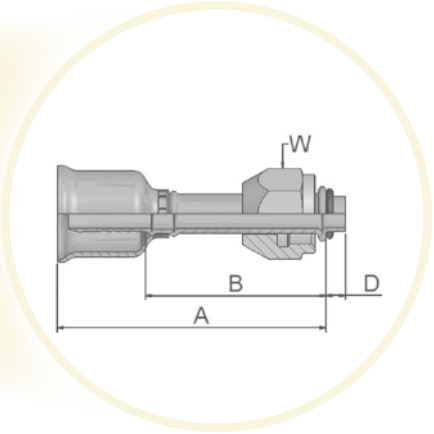

Фитинг одобрен для применения со шлангами типов:

26 285

XXXX-XX-XX Обозначение 26	Внутренний диаметр шланга			Резьба UNF	A	B	D	W
	Дюйм	Размер	мм		мм	мм	мм	Дюйм
15S26-6-6	5/16	-6	8,0	5/8x18	66	44	4,7	3/4
15S26-8-8	13/32	-8	10,0	3/4x16	67	45	4,7	7/8
15S26-10-10	1/2	-10	12,5	7/8x14	71	47	4,7	1-1/16
15S26-10-12	5/8	-12	16,0	7/8x14	71	47	4,7	1-1/16

Материал: сталь оцинкованная без хрома-VI

Информацию, является выбранное изделие стандартным или нестандартным, можно найти в действующем прайс-листе.
Указанные размеры могут быть изменены в любое время без предварительного уведомления.

5H – Трубное соединение с торцевым резиновым уплотнительным кольцом и внутренней резьбой – угловой 45°

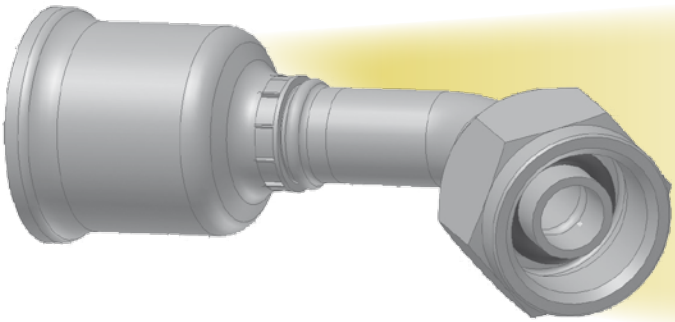

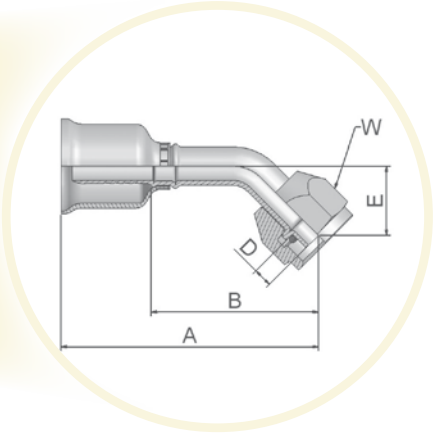

Фитинг одобрен для применения со шлангами типов:

Обозначение 26	Внутренний диаметр шланга			Резьба UNF	A	B	D	E	W
	Дюйм	Размер	мм		мм	мм	мм	мм	Дюйм
15H26-6-6	5/16	-6	8,0	5/8x18	61	39	4,7	14	3/4
15H26-8-8	13/32	-8	10,0	3/4x16	65	43	4,7	15	7/8
15H26-10-10	1/2	-10	12,5	7/8x14	77	53	4,7	17	1-1/16
15H26-10-12	5/8	-12	16,0	7/8x14	77	53	4.7	17	1-1/16

Материал: сталь оцинкованная без хрома-VI

Информацию, является выбранное изделие стандартным или нестандартным, можно найти в действующем прайс-листе.
Указанные размеры могут быть изменены в любое время без предварительного уведомления.

5T – Трубное соединение с торцевым резиновым уплотнительным кольцом и внутренней резьбой – угловой 90°

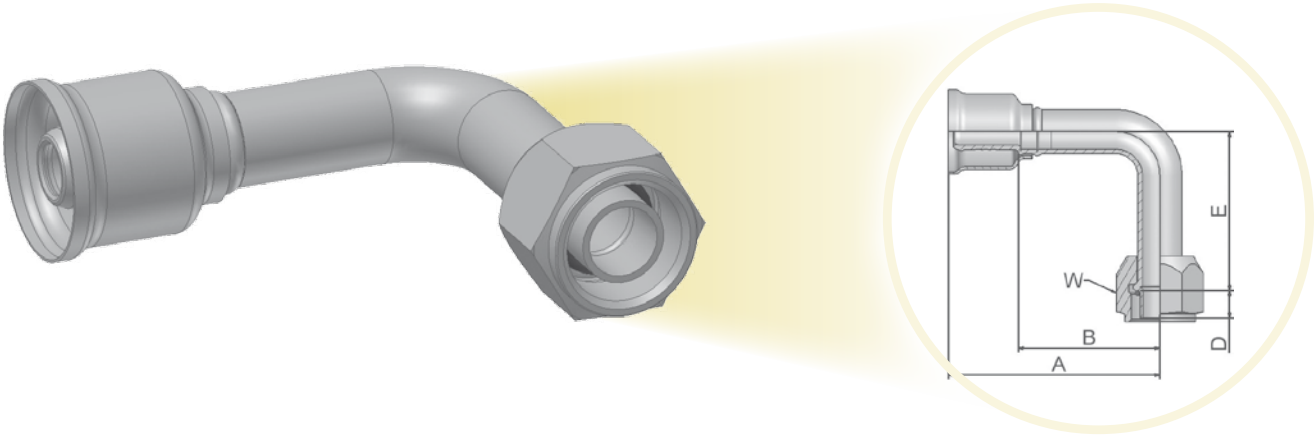

Фитинг одобрен для применения со шлангами типов:

Обозначение 26	Внутренний диаметр шланга			Резьба UNF	A	B	D	E	W
	Дюйм	Размер	мм		мм	мм	мм	мм	Дюйм
15T26-6-6	5/16	-6	8,0	5/8x18	56	34	4,7	36	3/4
15T26-8-8	13/32	-8	10,0	3/4x16	63	41	4,7	37	7/8
15T26-10-10	1/2	-10	12,5	7/8x14	73	49	4,7	44	1-1/16
15T26-10-12	5/8	-12	16,0	7/8x14	73	50	4,7	44	1-1/16

Материал: сталь оцинкованная без хрома-VI

Информацию, является выбранное изделие стандартным или нестандартным, можно найти в действующем прайс-листе.
Указанные размеры могут быть изменены в любое время без предварительного уведомления.

59PT – Трубное соединение с торцевым резиновым уплотнительным кольцом и внутренней резьбой

С портом зарядки (180°) для R134a

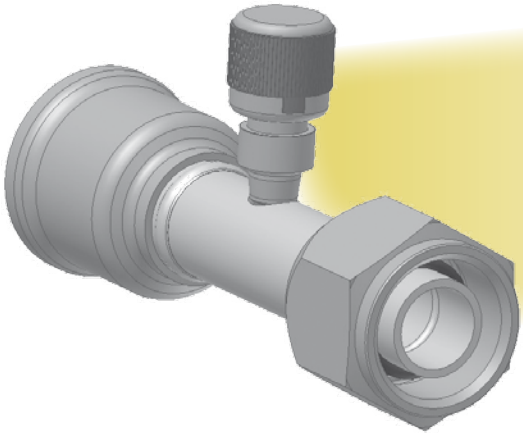

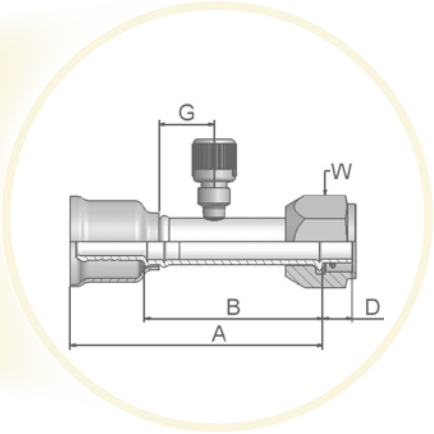

Фитинг одобрен для применения со шлангами типов:

Обозначение 26	Внутренний диаметр шланга			Резьба UNF	A	B	D	G	W
	Дюйм	Размер	мм		мм	мм	мм	мм	Дюйм
15926-6-6-PT	5/16	-6	8,0	5/8x18	83	61	7,1	13	3/4
15926-8-8-PT	13/32	-8	10,0	3/4x16	74	52	9,8	13	7/8
15926-10-12-PT	5/8	-12	16,0	7/8x14	88	65	9,8	15	1-1/16

Материал: сталь оцинкованная без хрома-VI

Информацию, является выбранное изделие стандартным или нестандартным, можно найти в действующем прайс-листе.
Указанные размеры могут быть изменены в любое время без предварительного уведомления.

5LPT – Трубное соединение с торцевым резиновым уплотнительным кольцом и внутренней резьбой – угловой 90°

С портом зарядки (180°) для R134a

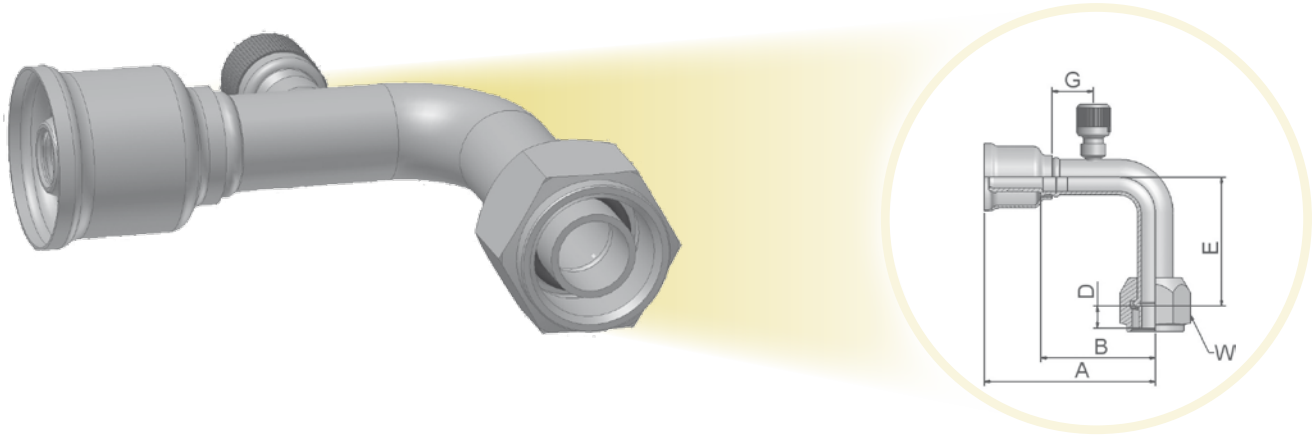

Фитинг одобрен для применения со шлангами типов:

Обозначение 26	Внутренний диаметр шланга			Резьба UNF	A	B	D	E	G	W
	Дюйм	Размер	мм		мм	мм	мм	мм	мм	Дюйм
15L26-6-6-PT	5/16	-6	8,0	5/8x18	77	56	7.1	36	13	3/4
15L26-8-8-PT	13/32	-8	10,0	3/4x16	82	60	9.8	37	15	7/8
15L26-10-10-PT	1/2	-10	12,5	7/8x14	91	67	9.8	57	15	1-1/16
15L26-10-12-PT	5/8	-12	16,0	7/8x14	91	67	9.8	57	15	1-1/16

Материал: сталь оцинкованная без хрома-VI

Информацию, является выбранное изделие стандартным или нестандартным, можно найти в действующем прайс-листе.
Указанные размеры могут быть изменены в любое время без предварительного уведомления.

49 – Фитинг типа Банжо, метрический, прямой

DIN 7642

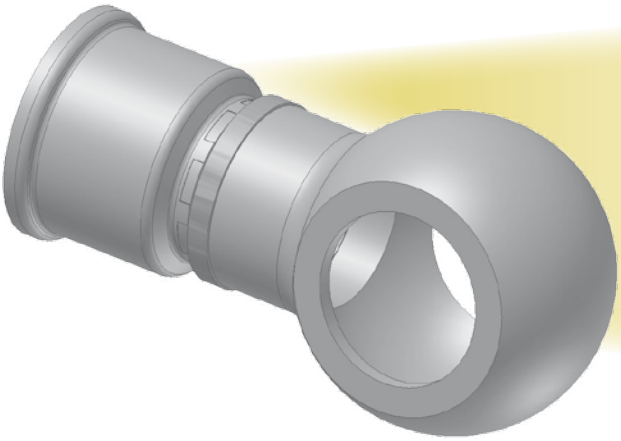

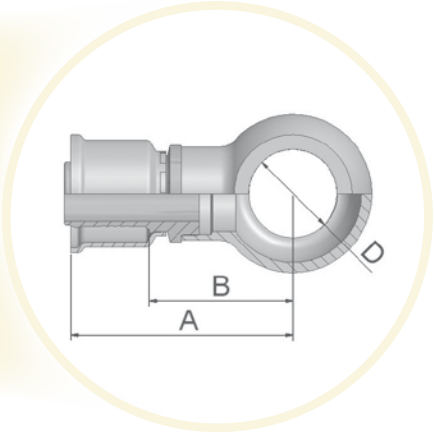

Фитинг одобрен для применения со шлангами типов:

XXXX-XX-XX Обозначение 26	Внутренний диаметр шланга			D	A	B
	Дюйм	Размер	мм	мм	мм	мм
14926-12-6	5/16	-6	8,0	12	47	26
14926-14-6	5/16	-6	8,0	14	49	28
14926-14-8	13/32	-8	10,0	14	48	28
14926-16-8	13/32	-8	10,0	16	50	30
14926-33,4-20	1-1/8	-20	29,0	33	75	48

Материал: сталь оцинкованная без хрома-VI

Информацию, является выбранное изделие стандартным или нестандартным, можно найти в действующем прайс-листе.
Указанные размеры могут быть изменены в любое время без предварительного уведомления.

T1 – Ремонт трубок с хладагентом с наружной резьбой – прямые (с гайкой и кольцом)

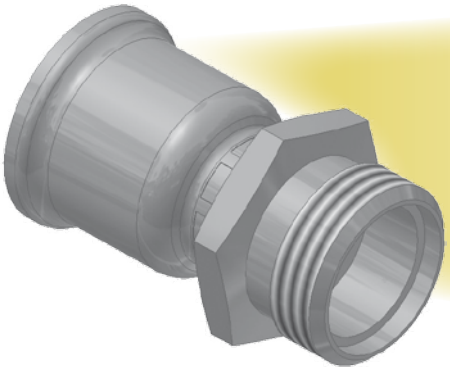

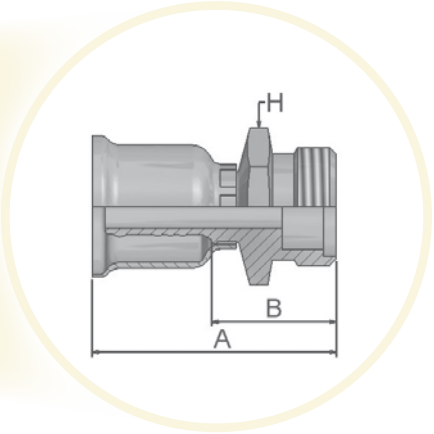

Фитинг одобрен для применения со шлангами типов:

26 285

XXXX-XX-XX Обозначение 26	Внутренний диаметр шланга			Резьба UNF	A	B	H
	Дюйм	Размер	мм		мм	мм	Дюйм
1T126-6-6	5/16	-6	8,0	3/8	50	28	11/16
1T126-8-8	13/32	-8	10,0	1/2	53	31	13/16
1T126-10-10	1/2	-10	12,5	5/8	58	34	15/16
1T126-10-12	5/8	-12	16,0	5/8	58	34	15/16
1T126-12-12	5/8	-12	16,0	3/4	59	35	1-1/8

Инструкция по установке фитинга 1T126

1. Обрежьте трубку под прямым углом недалеко от фитинга. Необходимо, чтобы остался прямой отрезок как минимум 7/8“ (22 мм) длиной, снаружи трубка должна быть ровной и не иметь продольных царапин.
2. Для предотвращения повреждения внутренней поверхности уплотнительного кольца снимите фаску снаружи обрезка, угол 15° – 30°. Очистите внутренность от заусениц.
3. Снимите гайку, компрессионную втулку и уплотнительное кольцо с фитинга, смажьте уплотнительное кольцо смазкой, совместимой с охладителем, используемым в системе.
4. Поместите смазанное уплотнительное кольцо в рассверленное отверстие фитинга.
5. Вставьте компрессионную втулку меньшим концом в гайку и наживите гайку на фитинг от руки. Убедитесь, что компрессионная втулка не перекошена. Отпустите гайку на 1/6 - 1/3 оборота (поворот на 1-2 грани).
6. Вставьте конец трубки с фаской в фитинг через гайку. Если при касании уплотнительного кольца трубкой ощущается сильное сопротивление, снимите трубку. Возможно, требуется снять больше фаску или больше смазки по внутреннему диаметру уплотнительного кольца. Повторите действия.
7. (a) Убедитесь, что трубка вставлена в фитинг, (b) зажмите гайку от руки, (c) отметьте начальное положение фитинга и гайки (см. иллюстрацию) и (d) затяните гайку вручную. Отметьте положение штуцера и гайки так, чтобы было видно начальное положение.
8. Если необходимо ослабить соединение, зажимайте гайку на 1/6 оборота (поворот на 1 грань) после затяжки от руки.

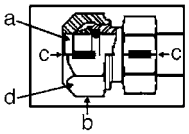

Информацию, является выбранное изделие стандартным или нестандартным, можно найти в действующем прайс-листе.
Указанные размеры могут быть изменены в любое время без предварительного уведомления.

aerospace
climate control
electromechanical
filtration
fluid & gas handling
hydraulics
pneumatics
process control
sealing & shielding

Шланги и фитинги среднего давления

Parker

ENGINEERING YOUR SUCCESS.

Шланги и фитинги среднего давления – отличный ассортимент продукции для решения сложных задач

В ассортимент шлангов среднего давления входят компактные гидравлические шланги *Elite No-Skive*, полностью отвечающие требованиям ISO и EN, а также классические гидравлические шланги *No-Skive*, сделанные в соответствии со стандартами ISO, EN и SAE. Ассортимент шлангов дополняется полностью совместимыми фитингами *No-Skive* из стали и нержавеющей стали.

- Малый радиус изгиба и небольшой вес для решения задач, где пространство и вес являются определяющими факторами.
- Расширенный диапазон рабочих температур: от -50°C до +150 °C
- Некоторые шланги имеют внутренние трубки из нитрила для минеральных и биоразлагаемых масел
- Полная совместимость с жидкостями: масло, вода, фосфатные эфиры и т.д.
- Использование качественных материалов позволяет сделать тонкое покрытие, что обеспечивает меньший вес и более продолжительный срок эксплуатации шлангов

- Повышенная гибкость для более легкой установки и увеличения срока эксплуатации
- Высокое сопротивление истиранию по стандарту ISO 6945 – увеличенный ресурс шлангов
- Покрытие из материалов, стойких к озону – увеличенное сопротивление старению и воздействию атмосферы
- Переносные и настольные станки Parkrimp обеспечивают легкость сборки – шланги соответствую требования CE

- Фитинги *No-Skive* для всего диапазона шлангов среднего давления обеспечивают быструю, легкую и безопасную сборку шлангов

Parkrimp® *No-Skive*
Система быстрой сборки без утечек

- Не требует инструмента для снятия слоя резины
- Не нужно снимать наружный и внутренний слои
- Для обжима одночастных фитингов (ниппель и муфта предварительно собраны)
- Система Parkalign точно позиционирует фитинг в обжимных кулачках
- Легкость и простота: не требует настройки обжимной машины
- Переносные системы для работы в полевых условиях
- Отвечает требованиям по безопасности EN

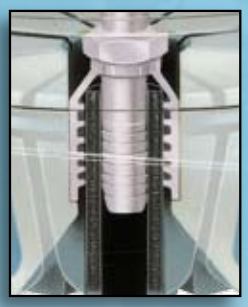

Parkalign®
Эксклюзивная система Parker Parkalign® точно позиционирует фитинг в обжимных кулачках.

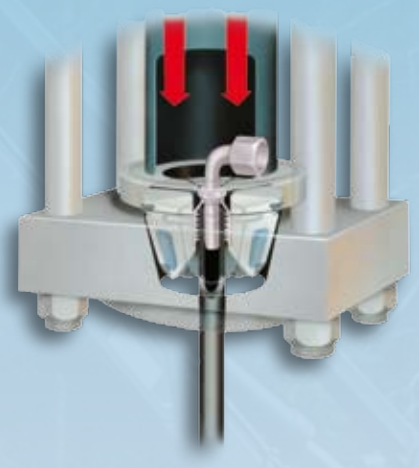

Цветовое обозначение комплектов кулачков
Соединённые вместе сегменты кулачков для каждого диаметра шланга исключают возможность ошибки при выборе инструмента. Кулачки обеспечивают равномерное усилие по всей поверхности (360°), что позволяет добиться превосходных результатов.

Идеальный подбор
Полная система от одного производителя. Шланги *No-Skive* и фитинги *No-Skive*, и обжимные машины доступны по всему миру с гарантией производителя.

Полный ассортимент шлангов для любых задач, связанных со средним давлением.

Содержание

301SN – Шланг No-Skive - EN 853-2SN Ca-1
302 – Шланг No-Skive WORLDWIDE Ca-2
304 – No-Skive - Двухоплёточный шланг, стойкий к фосфатному эфиру Ca-3
402 – Elite Компактный шланг для линий управления. Ca-4
421RH – No-Skive - Шланг с огнебезопасным наружным слоем. Ca-5
421SN – Шланг No-Skive - EN 853-1SN Ca-6
421WC – No-Skive - SAE 100 R1 AT Шланг с наружной металлической оплёткой Ca-7
422 – Шланг No-Skive WORLDWIDE Ca-8
424 – No-Skive - Одноплёточный шланг, стойкий к фосфатному эфиру Ca-9
426 – No-Skive - Высокотемпературный одноплёточный шланг . Ca-10
436 – No-Skive - Высокотемпературный двухоплёточный шланг . Ca-11
441 – No-Skive - Компактный шланг Ca-12
441RH – No-Skive - Компактный шланг с огнебезопасным наружным слоем Ca-13
451TC – No-Skive - Шланг с износостойким покрытием SAE 100 R17 TOUGH COVER Ca-14
461LT – Elite Компактный низкотемпературный шланг EN 857-2SC Ca-15
462 – Elite Компактный шланг EN 857-2SC Ca-16
462ST – Elite Компактный шланг с суперизносостойким покрытием EN 857-2SC SUPER TOUGH Ca-17
463 – No-Skive Двухоплёточный шланг для мойки горячей водой под высоким давлением Ca-18
471TC – No-Skive Компактный шланг с износостойким покрытием EN 857-2SC TOUGH COVER Ca-19
472TC – No-Skive Компактный шланг с износостойким покрытием EN 857-2SC TOUGH COVER Ca-19
492 – Elite Компактный шланг EN 857-1SC Ca-20
492ST – Elite Компактный шланг с суперизносостойким покрытием EN 857-1SC SUPER TOUGH Ca-21
493 – No-Skive Одноплёточный шланг для мойки горячей водой под высоким давлением Ca-22
692 – Elite Компактный шланг Ca-23
692Twin– Elite Компактный сдвоенный шланг Ca-24
811 – Шланг для всасывающих и сливных линий No-Skive. Ca-25
881 – Шланг для всасывающих и сливных линий No-Skive. Ca-26

Обжимные фитинги: Серия 46 и Серия 48 . . . . . Cb-1–Cb-72

Компания Parker Hannifin не несет ответственности за типографские и другие ошибки

301SN – Шланг *No-Skive*

EN 853 2SN – ISO 1436 тип 2

Основные характеристики

- Конструкция шланга *No-Skive*
- Внутренняя трубка из нитрила (NBR) позволяет применять шланг с широкой номенклатурой рабочих жидкостей
- Подходит к фитингам серии 48
- Шланг соответствует нормам DNV, GL, LR, RINA

Основное применение/ограничения

Общее применение в гидроприводах среднего давления

Применимые спецификации

EN 853 2SN – ISO 1436 тип 2 – SAE 100 R2 AT

Конструкция шланга

Трубка: Нитрил (NBR)

Армирование: Две высокопрочные оплетки из стальной проволоки

Покрытие: Синтетический каучук

Рекомендованные жидкости

Жидкости на нефтяной основе, водно-гликолевые жидкости, смазочные масла, воздух, вода. Для воздуха под давлением свыше 1,7 МПа необходимо заказывать шланг с перфорированным наружным слоем.

За более полной информацией по химической совместимости обратитесь к таблице на странице Ab-16.

Диапазон температур -40 °C до +100 °C

Исключение: Воздух.....макс. +70 °C

Вода.....макс. +85 °C

Серия фитинга 48

XXXXX-XX-XX Обозначение	Внутренний диаметр шланга				Наружный диаметр шланга	Давление: максимальное динамическое рабочее		Давление: минимальное разрывное		мин. радиус изгиба	Вес
	DN	Дюйм	Размер	мм	мм	МПа	psi	МПа	psi	мм	кг/м
301SN-4	6	1/4	-4	6,3	15,0	40,0	5800	160,0	23200	100	0,39
301SN-5	8	5/16	-5	7,9	16,6	35,0	5075	140,0	20300	115	0,42
301SN-6	10	3/8	-6	9,5	19,0	33,0	4775	132,0	19100	130	0,55
301SN-8	12	1/2	-8	12,7	22,2	27,5	4000	110,0	16000	180	0,67
301SN-10	16	5/8	-10	15,9	25,4	25,0	3600	100,0	14500	200	0,77
301SN-12	20	3/4	-12	19,1	29,3	21,5	3100	86,0	12400	240	1,00
301SN-16	25	1	-16	25,4	38,1	16,5	2400	66,0	9600	300	1,49
301SN-20	32	1-1/4	-20	31,8	47,5	12,5	1800	50,0	7200	420	1,73
301SN-24	40	1-1/2	-24	38,1	55,0	9,0	1300	36,0	5200	500	2,14
301SN-32	50	2	-32	50,8	67,0	8,0	1150	32,0	4600	630	2,96

Сочетание высокой температуры и высокого давления может снизить ресурс шланга.

Информацию, является выбранное изделие стандартным или нестандартным, можно найти в действующем прайс-листе.
Указанные размеры могут быть изменены в любое время без предварительного уведомления.

302 – Шланг No-Skive WORLDWIDE

EN 853 2SN – ISO S 1436

Основные характеристики

- Соответствует ISO 1436
- Доступен по всему миру
- Единые для всего мира внешний вид, обозначение и технические характеристики
- Конструкция шланга No-Skive
- Расширенная совместимость с жидкостями (включая биоразлагаемые масла)

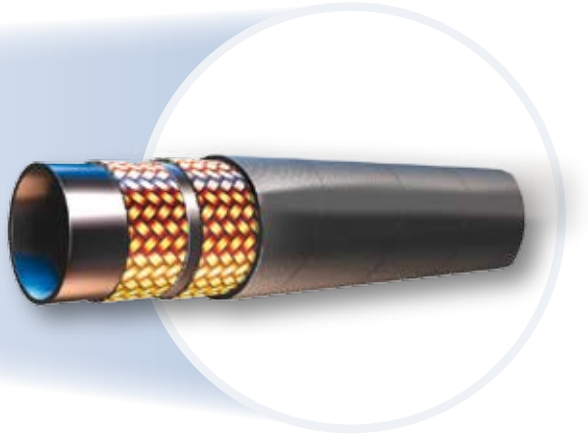

Основное применение/ограничения

Общее применение в гидроприводах среднего давления

Применимые спецификации

EN 853 2SN – ISO S 1436 – SAE 100 R2 AT

Конструкция шланга

Трубка: Нитрил (NBR)
Армирование: Две высокопрочные оплетки из стальной проволоки
Покрытие: Синтетический каучук

Рекомендованные жидкости

Жидкости на нефтяной основе, водно-гликолевые жидкости, смазочные масла, воздух, вода. Для воздуха под давлением свыше 1,7 МПа необходимо заказывать шланг с перфорированным наружным слоем.
За более полной информацией по химической совместимости обратитесь к таблице на странице Ab-16.

Диапазон температур -40 °C до +100 °C

Исключение: Воздух.....макс. +70 °C
Вода .....макс. +85 °C

Серия фитинга 48

XXXX-XX-XX Обозначение	Внутренний диаметр шланга				Наружный диаметр шланга	Давление: максимальное динамическое рабочее		Давление: минимальное разрывное		мин. радиус изгиба	Вес
	DN	Дюйм	Размер	мм	мм	МПа	psi	МПа	psi	мм	кг/м
302-4	6	1/4	-4	6,3	15,0	40,0	5800	160,0	23200	100	0,39
302-5	8	5/16	-5	7,9	16,6	35,0	5075	140,0	20300	115	0,42
302-6	10	3/8	-6	9,5	19,0	33,0	4775	132,0	19100	130	0,55
302-8	12	1/2	-8	12,7	22,2	27,5	4000	110,0	16000	180	0,67
302-10	16	5/8	-10	15,9	25,4	25,0	3600	100,0	14500	200	0,77
302-12	20	3/4	-12	19,1	29,3	21,5	3100	86,0	12400	240	1,00
302-16	25	1	-16	25,4	38,1	16,5	2400	66,0	9600	300	1,49
302-20	32	1-1/4	-20	31,8	47,5	12,5	1800	50,0	7200	420	1,73
302-24	40	1-1/2	-24	38,1	55,0	9,0	1300	36,0	5200	500	2,14
302-32	50	2	-32	50,8	67,0	8,0	1150	32,0	4600	630	2,96

Сочетание высокой температуры и высокого давления может снизить ресурс шланга.

Информацию, является выбранное изделие стандартным или нестандартным, можно найти в действующем прайс-листе.
Указанные размеры могут быть изменены в любое время без предварительного уведомления.

304 – Шланг No-Skive

Шланг, стойкий к фосфатному эфиру

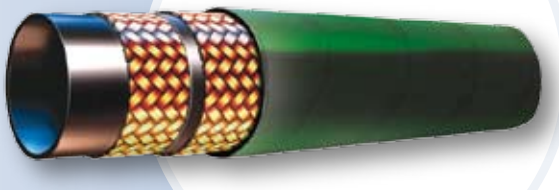

Основные характеристики

- Конструкция шланга No-Skive
- Шланг из каучука на основе EPDM, стойкий к жидкостям на основе фосфатного эфира
- Номинальное давление по SAE 100R2

Основное применение/ограничения

Аэрокосмические технологии, литейные производства, металлургические предприятия: Гидроприводы среднего давления с рабочими жидкостями на основе фосфатного эфира
Не использовать с жидкостями на нефтяной основе

Применимые спецификации

Спецификация Parker

Конструкция шланга

Трубка: Синтетический каучук EPDM
Армирование: Две высокопрочные оплетки из стальной проволоки
Покрытие: Зеленый синтетический каучук EPDM

Рекомендованные жидкости

Гидравлические жидкости на основе фосфатного эфира, водно-гликолевые жидкости, воздух и вода. За более полной информацией по химической совместимости обратитесь к таблице на странице Ab-16.

Диапазон температур -40 °C до +80 °C

Исключение: Воздух.....макс. +70 °C
Вода и водогликольные жидкости .....макс. +85 °C

Серия фитинга

Parker серии 43*
Parker серии 48 для типоразмеров -20 и -32

XXXX-XX-XX Обозначение	Внутренний диаметр шланга				Наружный диаметр шланга	Давление: максимальное динамическое рабочее		Давление: минимальное разрывное		мин. радиус изгиба	Вес
	DN	Дюйм	Размер	мм	мм	МПа	psi	МПа	psi	мм	кг/м
304-4	6	1/4	-4	6,3	15,0	34,5	5000	138,0	20000	100	0,39
304-6	10	3/8	-6	9,5	19,0	27,5	4000	110,0	16000	130	0,55
304-8	12	1/2	-8	12,7	22,0	24,0	3500	96,0	14000	180	0,67
304-12	20	3/4	-12	19,1	30,0	15,5	2250	62,0	9000	240	1,00
304-16	25	1	-16	25,4	38,0	13,8	2000	55,0	8000	300	1,49
304-20	32	1-1/4	-20	31,8	48,0	11,2	1625	45,0	6500	420	1,73
304-24	40	1-1/2	-24	38,1	55,0	8,6	1250	35,0	5075	500	2,14
304-32	50	2	-32	50,8	68,0	7,8	1125	31,0	4500	630	2,96

Сочетание высокой температуры и высокого давления может снизить ресурс шланга.
*Фитинги Parker серии 43 совместимы со всеми типоразмерами шлангов и поставляются только по запросу

Информацию, является выбранное изделие стандартным или нестандартным, можно найти в действующем прайс-листе.
Указанные размеры могут быть изменены в любое время без предварительного уведомления.

402 – *Elite* Компактный шланг

Компактный шланг для линий управления

Основные характеристики

- Компактный шланг *No-Skive*
- Давление 10,0 МПа для всех типоразмеров

Рекомендованные жидкости

Жидкости на нефтяной основе, водно-гликолевые жидкости, смазочные масла, воздух, вода. Для воздуха под давлением свыше 1,7 МПа необходимо заказывать шланг с перфорированным наружным слоем.
За более полной информацией по химической совместимости обратитесь к таблице на странице Ab-16.

Основное применение/ограничения

Мобильная гидравлика:
Линии управления

Диапазон температур

-40 °C до +100 °C

Исключение: Воздух .....макс. +70 °C
Вода.....макс. +85 °C

Конструкция шланга

Трубка: Нитрил (NBR)
Армирование: Одна высокопрочная оплетка из стальной проволоки
Покрытие: Синтетический каучук

Серия фитинга

Шланг поставляется в сборе

Обозначение	Внутренний диаметр шланга				Наружный диаметр шланга	Давление: максимальное динамическое рабочее		Давление: минимальное разрывное		мин. радиус изгиба	Вес
	DN	Дюйм	Размер	мм	мм	МПа	psi	МПа	psi	мм	кг/м
402-4	6	1/4	-4	6,3	11,6	10,0	1450	40,0	5800	50	0,15
402-5	8	5/16	-5	7,9	13,2	10,0	1450	40,0	5800	60	0,18
402-6	10	3/8	-6	9,5	14,8	10,0	1450	40,0	5800	65	0,21
402-8	12	1/2	-8	12,7	18,6	10,0	1450	40,0	5800	75	0,29

Сочетание высокой температуры и высокого давления может снизить ресурс шланга.
*Совместим с двухчастными фитингами Parker только при использовании настраиваемых обжимных машин (ниппель серии 47 и муфта серии 10049)

Информацию, является выбранное изделие стандартным или нестандартным, можно найти в действующем прайс-листе.
Указанные размеры могут быть изменены в любое время без предварительного уведомления.

421RH – No-Skive Шланг

с огнебезопасным наружным слоем

Основные характеристики

- Конструкция шланга No-Skive с тонким наружным покрытием
- Внутренняя трубка из нитрила (NBR) позволяет применять шланг с широкой номенклатурой рабочих жидкостей
- Подходит к фитингам серии 48
- Огнебезопасный наружный слой

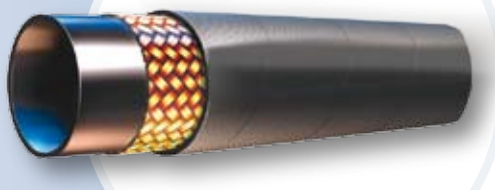

Сертификаты

- German Standard: DIN 5510-2
- French Standard: NF F16-101/102 I2/F3
- British Standard: BS 6853 - Table 4

Основное применение

Гидравлические приводы среднего давления, пневматические приводы, системы водяного и масляного охлаждения

Применимые спецификации

EN 853 1SN – ISO 1436 Typ 1 – SAE100R1AT

Конструкция шланга

Трубка: Нитрил (NBR)
Армирование: Одна высокопрочная оплетка из стальной проволоки
Покрытие: Огнебезопасная синтетическая резина

Рекомендованные жидкости

Жидкости на нефтяной и водно-гликолевой основе, смазочные масла, воздух, вода. Для воздуха под давлением свыше
1,7 МПа необходимо заказывать шланг с перфорированным наружным слоем.
За более полной информацией по химической совместимости обратитесь к таблице на странице Ab-16.

Диапазон температур -40 °C до +100 °C

Исключение: Воздух.....макс. +70 °C
Вода.....макс. +85 °C

Серия фитинга 48

XXXX-XX-XX Обозначение	Внутренний диаметр шланга				Наружный диаметр шланга	Давление: максимальное динамическое рабочее		Давление: минимальное разрывное		мин. радиус изгиба	Вес
	DN	Дюйм	Размер	мм	мм	МПа	psi	МПа	psi	мм	кг/м
421RH-20	32	1.1/4	-20	31,8	44,8	6,3	900	25,0	3600	420	1,19
421RH-24	40	1.1/2	-24	38,1	51,1	5,0	725	20,0	2900	500	1,49
421RH-32	50	2	-32	50,8	64,7	4,0	575	16,0	2300	630	2,23

Сочетание высокой температуры и высокого давления может снизить ресурс шланга.

Информацию, является выбранное изделие стандартным или нестандартным, можно найти в действующем прайс-листе.
Указанные размеры могут быть изменены в любое время без предварительного уведомления.

421SN – Шланг *No-Skive*

EN 853 1SN – ISO 1436 тип 1

Основные характеристики

- Конструкция шланга *No-Skive*
- Внутренняя трубка из нитрила (NBR) позволяет применять шланг с широкой номенклатурой рабочих жидкостей
- Шланг соответстует нормам DNV, GL, LR, RINA

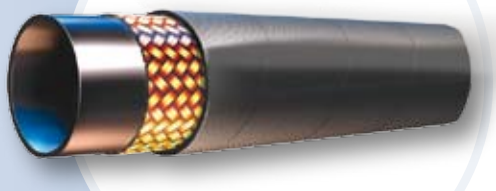

Основное применение/ограничения

Общее применение в гидроприводах среднего давления

Применимые спецификации

EN 853 1SN – ISO 1436 тип 1 – SAE100R1AT

Конструкция шланга

Трубка: Нитрил (NBR)
Армирование: Одна высокопрочная оплетка из стальной проволоки
Покрытие: Синтетический каучук

Рекомендованные жидкости

Жидкости на нефтяной основе, водно-гликолевые жидкости, смазочные масла, воздух, вода. Для воздуха под давлением свыше 1,7 МПа необходимо заказывать шланг с перфорированным наружным слоем.
За более полной информацией по химической совместимости обратитесь к таблице на странице Ab-16.

Диапазон температур -40 °C до +100 °C

Исключение: Воздух .....макс. +70 °C
Вода.....макс. +85 °C

Серия фитинга 48

Обозначение	Внутренний диаметр шланга				Наружный диаметр шланга	Давление: максимальное динамическое рабочее		Давление: минимальное разрывное		мин. радиус изгиба	Вес
	DN	Дюйм	Размер	мм	мм	МПа	psi	МПа	psi	мм	кг/м
421SN-4	6	1/4	-4	6,3	13,4	22,5	3250	90,0	13000	100	0,24
421SN-5	8	5/16	-5	7,9	15,0	21,5	3125	86,0	12500	115	0,27
421SN-6	10	3/8	-6	9,5	17,4	18,0	2600	72,0	10400	130	0,34
421SN-8	12	1/2	-8	12,7	20,7	16,0	2325	64,0	9300	180	0,43
421SN-10	16	5/8	-10	15,9	23,9	13,0	1875	52,0	7500	200	0,49
421SN-12	20	3/4	-12	19,1	27,8	10,5	1525	42,0	6100	240	0,63
421SN-16	25	1	-16	25,4	35,8	8,8	1275	35,0	5075	300	0,94
421SN-20	32	1.1/4	-20	31,8	44,8	6,3	900	25,0	3600	420	1,19
421SN-24	40	1.1/2	-24	38,1	51,1	5,0	725	20,0	2900	500	1,49
421SN-32	50	2	-32	50,8	64,7	4,0	575	16,0	2300	630	2,23

Сочетание высокой температуры и высокого давления может снизить ресурс шланга.

Информацию, является выбранное изделие стандартным или нестандартным, можно найти в действующем прайс-листе.
Указанные размеры могут быть изменены в любое время без предварительного уведомления.

421WC – Шланг *No-Skive*

Покрытие - оплётка из оцинкованной стали

Основные характеристики

- Конструкция шланга *No-Skive*
- Стойкий к каплям горячего металла и стекла

Основное применение/ограничения

Станкостроение и стекольная промышленность

Применимые спецификации

SAE 100 R1AT

Конструкция шланга

Трубка: Синтетический каучук
Армирование: Одна высокопрочная оплетка из стальной проволоки
Покрытие: Оплётка из оцинкованной стали

Рекомендованные жидкости

Жидкости на нефтяной основе, водно-гликолевые жидкости, смазочные масла, воздух, вода.
За более полной информацией по химической совместимости обратитесь к таблице на странице Ab-16.

Диапазон температур -40 °C до +125 °C

Исключение: Воздух.....макс. +70 °C
Вода.....макс. +85 °C

Серия фитинга

Шланг поставляется в сборе*

Обозначение	Внутренний диаметр шланга				Наружный диаметр шланга	Давление: максимальное динамическое рабочее		Давление: минимальное разрывное		мин. радиус изгиба	Вес
	DN	Дюйм	Размер	мм	мм	МПа	psi	МПа	psi	мм	кг/м
421WC-4	6	1/4	-4	6,3	15,0	19,0	2750	76,0	11000	100	0,38
421WC-6	10	3/8	-6	9,5	19,0	15,5	2250	62,0	9000	130	0,54
421WC-8	12	1/2	-8	12,7	22,0	13,8	2000	55,0	8000	180	0,67
421WC-12	20	3/4	-12	19,1	29,0	8,6	1250	35,0	5075	240	0,95
421WC-16	25	1	-16	25,4	37,0	6,9	1000	28,0	4000	300	1,31

Сочетание высокой температуры и высокого давления может снизить ресурс шланга.
*Parker серии 43 совместимы с данным шлангом и поставляются только под заказ

Информацию, является выбранное изделие стандартным или нестандартным, можно найти в действующем прайс-листе.
Указанные размеры могут быть изменены в любое время без предварительного уведомления.

422 – Шланг No-Skive WORLDWIDE

ISO 1436 1SN

Основные характеристики

- Соответствует ISO 1436
- Доступен по всему миру
- Единые для всего мира внешний вид, обозначение и технические характеристики
- Конструкция шланга No-Skive
- Расширенная совместимость с жидкостями (включая биоразлагаемые масла)

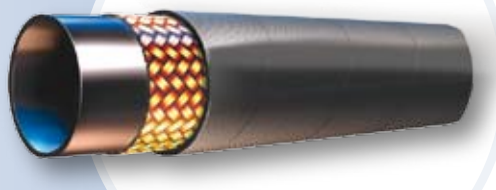

Основное применение/ограничения

Общее применение в гидроприводах среднего давления

Применимые спецификации

ISO 1436 – EN 853 1SN – SAE 100 R1 AT

Конструкция шланга

Трубка: Нитрил (NBR)

Армирование: Одна высокопрочная оплетка из стальной проволоки

Покрытие: Синтетический каучук

Рекомендованные жидкости

Жидкости на нефтяной основе, водно-гликолевые жидкости, смазочные масла, воздух, вода. Для воздуха под давлением свыше 1,7 МПа необходимо заказывать шланг с перфорированным наружным слоем.

За более полной информацией по химической совместимости обратитесь к таблице на странице Ab-16.6.

Диапазон температур -40 °C до +100 °C

Исключение: Воздух .....макс. +70 °C
Вода.....макс. +85 °C

Серия фитинга 48

Обозначение	Внутренний диаметр шланга				Наружный диаметр шланга	Давление: максимальное динамическое рабочее		Давление: минимальное разрывное		мин. радиус изгиба	Вес
	DN	Дюйм	Размер	мм	мм	МПа	psi	МПа	psi	мм	кг/м
422-4	6	1/4	-4	6,3	13,4	22,5	3250	90,0	13000	100	0,24
422-5	8	5/16	-5	7,9	15,0	21,5	3125	86,0	12500	115	0,27
422-6	10	3/8	-6	9,5	17,4	18,0	2600	72,0	10400	130	0,34
422-8	12	1/2	-8	12,7	20,7	16,0	2325	64,0	9300	180	0,43
422-10	16	5/8	-10	15,9	23,9	13,0	1875	52,0	7500	200	0,49
422-12	20	3/4	-12	19,0	27,8	10,5	1525	42,0	6100	240	0,63
422-16	25	1	-16	25,4	35,8	8,8	1275	35,0	5075	300	0,94
422-20	32	1.1/4	-20	31,8	44,8	6,3	900	25,0	3600	420	1,19
422-24	40	1.1/2	-24	38,1	51,1	5,0	725	20,0	2900	500	1,49
422-32	50	2	-32	50,8	64,7	4,0	575	16,0	2300	630	2,23

Сочетание высокой температуры и высокого давления может снизить ресурс шланга.

Информацию, является выбранное изделие стандартным или нестандартным, можно найти в действующем прайс-листе.
Указанные размеры могут быть изменены в любое время без предварительного уведомления.

424 – Шланг No-Skive

Шланг, стойкий к фосфатному эфиру

Основные характеристики

- Конструкция шланга No-Skive
- Номинальное давление по SAE 100R1

Основное применение/ограничения

Аэрокосмические технологии, литейные производства, металлургические предприятия:
Гидроприводы среднего давления с рабочими жидкостями на основе фосфатного эфира
Не использовать с жидкостями на нефтяной основе

Применимые спецификации

Спецификация Parker

Конструкция шланга

Трубка: Синтетический каучук EPDM
Армирование: Одна высокопрочная оплетка из стальной проволоки
Покрытие: Зеленый синтетический каучук EPDM

Рекомендованные жидкости

Гидравлические жидкости на основе фосфатного эфира, водно-гликолевые жидкости, воздух и вода. За более полной информацией по химической совместимости обратитесь к таблице на странице Ab-16.

Диапазон температур -40 °C до +80 °C

Исключение: Воздух.....макс. +70 °C
Вода и водогликольные жидкости.....макс. +85 °C

Серия фитинга

Шланг поставляется в сборе*

XXXX-XX-XX Обозначение	Внутренний диаметр шланга				Наружный диаметр шланга	Давление: максимальное динамическое рабочее		Давление: минимальное разрывное		мин. радиус изгиба	Вес
	DN	Дюйм	Размер	мм	мм	МПа	psi	МПа	psi	мм	кг/м
424-16	25	1	-16	25,4	36,0	6,9	1000	28,0	4000	300	0,94
424-20	32	1-1/4	-20	31,8	45,0	4,3	625	17,0	2500	420	1,19
424-24	40	1-1/2	-24	38,1	51,0	3,5	500	14,0	2000	500	1,49
424-32	50	2	-32	50,8	64,6	2,4	375	10,0	1500	630	2,23

Сочетание высокой температуры и высокого давления может снизить ресурс шланга.
*Parker серии 43 совместимы с данным шлангом и поставляются только по запросу.

Информацию, является выбранное изделие стандартным или нестандартным, можно найти в действующем прайс-листе.
Указанные размеры могут быть изменены в любое время без предварительного уведомления.

426 – Шланг No-Skive

Высокотемпературный шланг SAE 100 R1AT

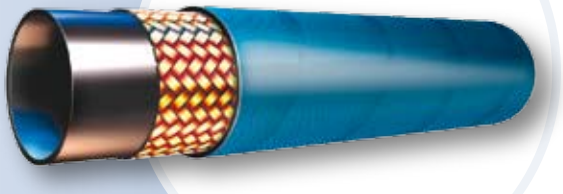

Основные характеристики

- Конструкция шланга No-Skive
- Давление по стандарту SAE 100R1

Основное применение/ограничения

Гидравлические жидкости под средним давлением при высокой температуре

Применимые спецификации

SAE 100 R1AT

Конструкция шланга

Трубка: Синтетический каучук PKR
Армирование: Одна высокопрочная оплетка из стальной проволоки
Покрытие: Синий синтетический каучук

Рекомендованные жидкости

Жидкости на нефтяной основе, водно-гликолевые жидкости, смазочные масла, воздух, вода.
За более полной информацией по химической совместимости обратитесь к таблице на странице Ab-16.

Диапазон температур -46 °C до + 150 °C

Исключение: Воздух.....макс. +70 °C
Вода и водогликольные жидкости.....макс. +85 °C

Серия фитинга

Parker серии 43*
Parker серии 48 для типоразмеров -8 и -16

XXXX-XX-XX Обозначение	Внутренний диаметр шланга				Наружный диаметр шланга	Давление: максимальное динамическое рабочее		Давление: минимальное разрывное		мин. радиус изгиба	Вес
	DN	Дюйм	Размер	мм	мм	МПа	psi	МПа	psi	мм	кг/м
426-4	6	1/4	-4	6,3	13,4	19,2	2750	77,0	11000	100	0,24
426-6	10	3/8	-6	9,5	17,4	15,7	2250	63,0	9000	125	0,34
426-8	12	1/2	-8	12,7	20,7	14,0	2000	56,0	8000	180	0,43
426-10	16	5/8	-10	15,9	23,9	10,5	1500	42,0	6000	200	0,49
426-12	20	3/4	-12	19,1	27,8	8,7	1250	35,0	5075	240	0,65
426-16	25	1	-16	25,4	35,8	7,0	1000	28,0	4000	300	0,98

Сочетание высокой температуры и высокого давления может снизить ресурс шланга.
*Фитинги Parker серии 43 совместимы со всеми типоразмерами данных шлангов и поставляются только по запросу

Информацию, является выбранное изделие стандартным или нестандартным, можно найти в действующем прайс-листе.
Указанные размеры могут быть изменены в любое время без предварительного уведомления.

436 – Компактный шланг No-Skive

Высокотемпературный шланг SAE 100R1A6

Основные характеристики

- Конструкция шланга No-Skive
- Компактная конструкция шланга с малым радиусом изгиба

Основное применение/ограничения

Гидравлические жидкости под средним давлением при высокой температуре

Применимые спецификации

SAE 100 R16

Конструкция шланга

Трубка: Синтетический каучук PKR
Армирование: Две высокопрочные оплетки из стальной проволоки
Покрытие: Синий синтетический каучук

Рекомендованные жидкости

Жидкости на нефтяной основе, водно-гликолевые жидкости, смазочные масла, воздух, вода.
За более полной информацией по химической совместимости обратитесь к таблице на странице Ab-16.

Диапазон температур -48 °C до + 150 °C

Исключение: Воздух.....макс. +70 °C
Вода и водогликольные жидкости.....макс. +85 °C

Серия фитинга 48

XXXX-XX-XX Обозначение	Внутренний диаметр шланга				Наружный диаметр шланга	Давление: максимальное динамическое рабочее		Давление: минимальное разрывное		мин. радиус изгиба	Вес
	DN	Дюйм	Размер	мм	мм	МПа	psi	МПа	psi	мм	кг/м
436-6-BLU-RL	10	3/8	-6	9,5	17,0	27,5	4000	110,0	16000	65	0,42
436-8-BLU-RL	12	1/2	-8	12,7	20,0	24,0	3500	96,0	14000	90	0,51
436-10-BLU-RL	16	5/8	-10	15,9	24,0	19,0	2750	76,0	11000	100	0,66
436-12-BLU-RL	20	3/4	-12	19,1	28,0	15,5	2250	62,0	9000	120	0,80
436-16-BLU-RL	25	1	-16	25,4	36,0	13,8	2000	55,0	8000	150	1,22

Сочетание высокой температуры и высокого давления может снизить ресурс шланга.

Информацию, является выбранное изделие стандартным или нестандартным, можно найти в действующем прайс-листе.
Указанные размеры могут быть изменены в любое время без предварительного уведомления.

441 – Шланг *No-Skive*

ISO 11237 тип R16 – SAE 100 R16

Основные характеристики

- Конструкция шланга *No-Skive*
- Конструкция с одной проволочной оплеткой – характеристики двухоплёточного шланга
- Рабочая температура +125 °C
- Совместим с фитингами серий 46 и 48

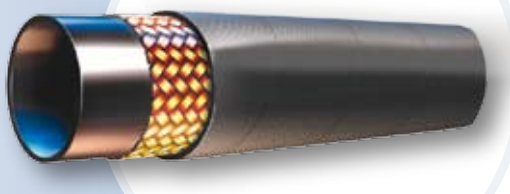

Основное применение/ограничения

Многочисленные промышленные и мобильные системы. Типично использование на сельскохозяйственной технике, а также в системах гидропривода рулевого управления

Применимые спецификации

ISO 11237 тип R16 – SAE 100 R16

Конструкция шланга

Трубка: Синтетический каучук
Армирование: Конструкция Hi-Pac с одной стальной оплёткой
Покрытие: Синтетический каучук

Рекомендованные жидкости

Жидкости на нефтяной основе, водно-гликолевые жидкости, смазочные масла, воздух, вода. Для воздуха под давлением свыше 1,7 МПа необходимо заказывать шланг с перфорированным наружным слоем.
За более полной информацией по химической совместимости обратитесь к таблице на странице Ab-16.

Диапазон температур -40 °C до +125 °C

Исключение: Воздух.....макс. +70 °C
Вода.....макс. +85 °C

Серия фитинга

46 48

Обозначение	Внутренний диаметр шланга				Наружный диаметр шланга	Давление: максимальное динамическое рабочее		Давление: минимальное разрывное		мин. радиус изгиба	Вес
	DN	Дюйм	Размер	мм	мм	МПа	psi	МПа	psi	мм	кг/м
441-4	6	1/4	-4	6,3	13,4	34,5	5000	138,0	20000	50	0,27
441-5	8	5/16	-5	7,9	15,0	29,3	4250	117,0	17000	55	0,32
441-6	10	3/8	-6	9,5	17,4	27,5	4000	110,0	16000	65	0,42
441-8	12	1/2	-8	12,7	20,7	24,0	3500	96,0	14000	90	0,50
441-10	16	5/8	-10	15,9	23,8	19,0	2750	76,0	11000	100	0,65
441-12	20	3/4	-12	19,1	27,8	15,5	2250	62,0	9000	120	0,80
441-16	25	1	-16	25,4	35,8	13,8	2000	55,0	8000	150	1,22

Сочетание высокой температуры и высокого давления может снизить ресурс шланга.

Информацию, является выбранное изделие стандартным или нестандартным, можно найти в действующем прайс-листе.
Указанные размеры могут быть изменены в любое время без предварительного уведомления.

441RH – *No-Skive* Компактный шланг

с огнебезопасным наружным слоем

Основные характеристики

- Конструкция шланга *No-Skive*
- Одноплёточная конструкция шланга – характеристики двухоплёточного шланга
- Рабочая температура до +125 °C
- Подходит к фитингам серий 46 и 48
- Огнебезопасный наружный слой

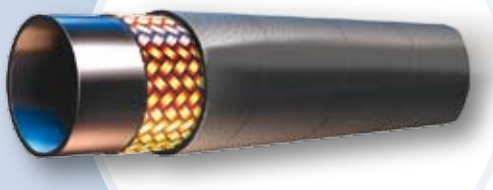

Сертификаты

- Немецкий стандарт: DIN 5510-2
- Французский стандарт: NF F16-101/102 I2/F3
- Британский стандарт: BS 6853 - Table 4

Основное применение

Гидравлические приводы среднего давления, пневматические приводы, системы водяного и масляного охлаждения

Применимые спецификации

Спецификации Parker. Рабочие давления по SAE100R2. Радиус изгиба по SAE100R16.

Конструкция шланга

Трубка: Синтетическая резина
Армирование: Одна высокопрочная оплетка конструкции Hi-Pac
Покрытие: Огнебезопасная синтетическая резина

Рекомендованные жидкости

Жидкости на нефтяной и водно-гликолевой основе, смазочные масла, воздух, вода. Для воздуха под давлением свыше 1,7 МПа необходимо заказывать шланг с перфорированным наружным слоем.
За более полной информацией по химической совместимости обратитесь к таблице на странице Ab-16.

Диапазон температур -40 °C до +125 °C

Исключение: Воздух.....макс. +70 °C
Вода.....макс. +85 °C

Серия фитинга 46 48

XXXX-XX-XX Обозначение	Внутренний диаметр шланга				Наружный диаметр шланга	Давление: максимальное динамическое рабочее		Давление: минимальное разрывное		мин. радиус изгиба	Вес
	DN	Дюйм	Размер	мм	мм	МПа	psi	МПа	psi	мм	кг/м
441RH-4	6	1/4	-4	6,3	13,4	34,5	5000	138,0	20000	50	0,27
441RH-5	8	5/16	-5	7,9	15,0	29,3	4250	117,0	17000	55	0,32
441RH-6	10	3/8	-6	9,5	17,4	27,5	4000	110,0	16000	65	0,42
441RH-8	12	1/2	-8	12,7	20,7	24,0	3500	96,0	14000	90	0,50
441RH-10	16	5/8	-10	15,9	23,8	19,0	2750	76,0	11000	100	0,65
441RH-12	20	3/4	-12	19,1	27,8	15,5	2250	62,0	9000	120	0,80
441RH-16	25	1	-16	25,4	35,8	13,8	2000	55,0	8000	150	1,22

Сочетание высокой температуры и высокого давления может снизить ресурс шланга.

Информацию, является выбранное изделие стандартным или нестандартным, можно найти в действующем прайс-листе.
Указанные размеры могут быть изменены в любое время без предварительного уведомления.

451TC – Шланг TOUGH COVER No-Skive

ISO 11237 тип R17 – SAE 100 R17

Основные характеристики

- Конструкция шланга No-Skive
- TOUGH COVER – Износостойкое наружное покрытие
- Рабочее давление 21,0 МПа для всех типоразмеров

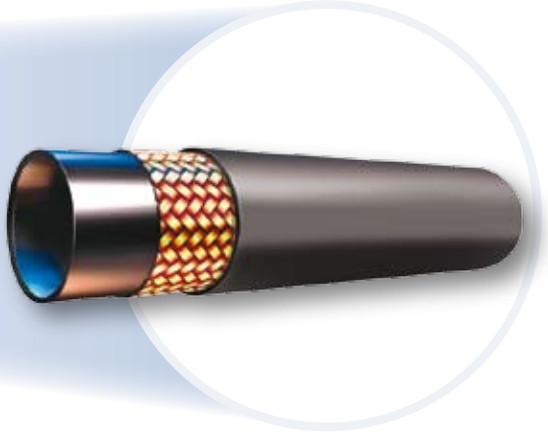

Основное применение/ограничения

Общее применение в гидроприводах среднего давления, где требуется повышенное сопротивление истиранию

Применимые спецификации

ISO 11237 тип R17 – SAE 100 R17

Конструкция шланга

Трубка: Нитрил (NBR)
Армирование: Одна высокопрочная оплетка из стальной проволоки
Покрытие: Синтетический каучук

Рекомендованные жидкости

Жидкости на нефтяной основе, водно-гликолевые жидкости, смазочные масла, воздух, вода. Для воздуха под давлением свыше 1,7 МПа необходимо заказывать шланг с перфорированным наружным слоем.
За более полной информацией по химической совместимости обратитесь к таблице на странице Ab-16.

Диапазон температур -40 °C до +100 °C

Исключение: Воздух.....макс. +70 °C
Вода.....макс. +85 °C

Серия фитинга 48

Обозначение	Внутренний диаметр шланга				Наружный диаметр шланга	Давление: максимальное динамическое рабочее		Давление: минимальное разрывное		мин. радиус изгиба	Вес
	DN	Дюйм	Размер	мм	мм	МПа	psi	МПа	psi	мм	кг/м
451TC-4-RL	6	1/4	-4	6,3	13,4	21,0	3000	84,0	12000	50	0,24
451TC-6-RL	10	3/8	-6	9,5	17,2	21,0	3000	84,0	12000	65	0,34
451TC-8-RL	12	1/2	-8	12,7	20,4	21,0	3000	84,0	12000	90	0,52
451TC-10-RL	16	5/8	-10	15,9	23,8	21,0	3000	84,0	12000	100	0,66
451TC-12-RL	20	3/4	-12	19,1	27,8	21,0	3000	84,0	12000	120	0,86
451TC-16-RL	25	1	-16	25,4	35,4	21,0	3000	84,0	12000	150	1,17

Сочетание высокой температуры и высокого давления может снизить ресурс шланга.
RL = Поставляется на бобинах

Информацию, является выбранное изделие стандартным или нестандартным, можно найти в действующем прайс-листе.
Указанные размеры могут быть изменены в любое время без предварительного уведомления.

461LT – *Elite* Компактный шланг

Низкотемпературный шланг EN 857 2SC

Основные характеристики

- Конструкция шланга *No-Skive*
- Прекрасная стойкость против озона
- Идеальное решение для низких температур (-50 °C)

Основное применение/ограничения

Мобильные системы, работающие при низкой температуре:
Машины для лесного хозяйства, холодильные склады

Применимые спецификации

EN 857 2SC

Конструкция шланга

Трубка: Синтетический каучук
Армирование: Две высокопрочные оплетки из стальной проволоки
Покрытие: Синтетический каучук

Рекомендованные жидкости

Жидкости на нефтяной основе, водно-гликолевые жидкости, смазочные масла, воздух, вода. Для воздуха под давлением свыше 1,7 МПа необходимо заказывать шланг с перфорированным наружным слоем.
За более полной информацией по химической совместимости обратитесь к таблице на странице Ab-16.

Диапазон температур -50 °C до +100 °C

Исключение: Воздух.....макс. +70 °C
Вода.....макс. +85 °C

Серия фитинга 46

Обозначение	Внутренний диаметр шланга				Наружный диаметр шланга	Давление: максимальное динамическое рабочее		Давление: минимальное разрывное		мин. радиус изгиба	Вес
	DN	Дюйм	Размер	мм	мм	МПа	psi	МПа	psi	мм	кг/м
461LT-4	6	1/4	-4	6,3	13	42,5	6160	170,0	24640	75	0,30
461LT-5	8	5/16	-5	7,9	15	40,0	5800	160,0	23200	85	0,35
461LT-6	10	3/8	-6	9,5	17	35,0	5075	140,0	20300	90	0,42
461LT-8	12	1/2	-8	12,7	21	31,0	4495	124,0	17980	130	0,52
461LT-10	16	5/8	-10	15,9	24	28,0	4060	112,0	16240	160	0,66
461LT-12	20	3/4	-12	19,1	28	28,0	4060	112,0	16240	195	0,86
461LT-16	25	1	-16	25,4	35	21,0	3045	84,0	12180	250	1,17

Сочетание высокой температуры и высокого давления может снизить ресурс шланга.

Информацию, является выбранное изделие стандартным или нестандартным, можно найти в действующем прайс-листе.
Указанные размеры могут быть изменены в любое время без предварительного уведомления.

462 – *Elite* Компактный шланг

EN 857 2SC / ISO11237 тип 2SC

Основные характеристики

- Конструкция шланга *No-Skive* – компактный дизайн
- Внутренний шланг из нитрила (NBR) – расширенная совместимость с жидкостями
- Внутренняя трубка из нитрила (NBR) позволяет применять шланг с широкой номенклатурой рабочих жидкостей

Основное применение/ограничения

Требовательные гидравлические системы среднего давления для всех рынков

Применимые спецификации

EN 857 2SC / ISO11237 тип 2SC

Конструкция шланга

Трубка: Нитрил (NBR)
Армирование: Две высокопрочные оплетки из стальной проволоки
Покрытие: Синтетический каучук

Рекомендованные жидкости

Жидкости на нефтяной основе, водно-гликолевые жидкости, смазочные масла, воздух, вода. Для воздуха под давлением свыше 1,7 МПа необходимо заказывать шланг с перфорированным наружным слоем.
За более полной информацией по химической совместимости обратитесь к таблице на странице Ab-16.

Диапазон температур -40 °C до +100 °C

Исключение: Воздух.....макс. +70 °C
Вода.....макс. +85 °C

Серия фитинга 46

Обозначение	Внутренний диаметр шланга				Наружный диаметр шланга	Давление: максимальное динамическое рабочее		Давление: минимальное разрывное		мин. радиус изгиба	Вес
	DN	Дюйм	Размер	мм	мм	МПа	psi	МПа	psi	мм	кг/м
462-4	6	1/4	-4	6,3	13,4	42,5	6160	170,0	24640	75	0,30
462-5	8	5/16	-5	7,9	15,0	40,0	5800	160,0	23200	85	0,35
462-6	10	3/8	-6	9,5	17,2	35,0	5075	140,0	20300	90	0,42
462-8	12	1/2	-8	12,7	20,4	31,0	4495	124,0	17980	130	0,52
462-10	16	5/8	-10	15,9	23,9	28,0	4060	112,0	16240	160	0,66
462-12	20	3/4	-12	19,1	27,7	28,0	4060	112,0	16240	195	0,86
462-16	25	1	-16	25,4	35,4	21,0	3045	84,0	12180	250	1,17
462-4-WR	6	1/4	-4	6,3	13,4	42,5	6160	170,0	24640	75	0,30
462-5-WR	8	5/16	-5	7,9	15,0	40,0	5800	160,0	23200	85	0,35
462-6-WR	10	3/8	-6	9,5	17,2	35,0	5075	140,0	20300	90	0,42
462-8-WR	12	1/2	-8	12,7	20,4	31,0	4495	124,0	17980	130	0,52
462-10-WR	16	5/8	-10	15,9	23,9	28,0	4060	112,0	16240	160	0,66
462-12-WR	20	3/4	-12	19,1	27,7	28,0	4060	112,0	16240	195	0,86
462-16-WR	25	1	-16	25,4	35,4	21,0	3045	84,0	12180	250	1,17
462-20-WR	32	1.1/4	-20	31,8	43,0	17,2	2495	68,8	9980	335	1,50

Сочетание высокой температуры и высокого давления может снизить ресурс шланга.

Номер детали без суффикса: гладкая оболочка шланга. Номер детали с суффиксом (WR): оболочка шланга с отпечатком от обмотки.

Информацию, является выбранное изделие стандартным или нестандартным, можно найти в действующем прайс-листе.
Указанные размеры могут быть изменены в любое время без предварительного уведомления.

462ST – *Elite* Компактный шланг SUPER TOUGH

EN 857 2SC / ISO11237 тип 2SC

Основные характеристики

- Конструкция шланга *No-Skive* – компактный дизайн
- Внутренняя трубка из нитрила (NBR) позволяет применять шланг с широкой номенклатурой рабочих жидкостей
- SUPER TOUGH cover, Суперизносостойкое наружное покрытие

Основное применение/ограничения

Мобильная гидравлика:
Гидравлические системы среднего давления с чрезвычайно высоким риском истирания

Применимые спецификации

EN 857 2SC / ISO11237 тип 2SC

Конструкция шланга

Трубка: Нитрил (NBR)
Армирование: Две высокопрочные оплетки из стальной проволоки
Покрытие: Синий синтетический каучук со специальным полиэтиленовым покрытием

Рекомендованные жидкости

Жидкости на нефтяной основе, водно-гликолевые жидкости, смазочные масла, воздух, вода. Для воздуха под давлением свыше 1,7 МПа необходимо заказывать шланг с перфорированным наружным слоем.
За более полной информацией по химической совместимости обратитесь к таблице на странице Ab-16.

Диапазон температур -40 °C до +100 °C

Исключение: Воздух.....макс. +70 °C
Вода.....макс. +85 °C

Серия фитинга 46

Обозначение	Внутренний диаметр шланга				Наружный диаметр шланга	Давление: максимальное динамическое рабочее		Давление: минимальное разрывное		мин. радиус изгиба	Вес
	DN	Дюйм	Размер	мм	мм	МПа	psi	МПа	psi	мм	кг/м
462ST-4	6	1/4	-4	6,3	13,4	42,5	6500	170,0	24640	75	0,30
462ST-5	8	5/16	-5	7,9	15,0	40,0	5800	160,0	23200	85	0,35
462ST-6	10	3/8	-6	9,5	17,2	35,0	5075	140,0	20000	90	0,42
462ST-8	12	1/2	-8	12,7	20,4	31,0	4450	124,0	17800	125	0,52
462ST-10	16	5/8	-10	15,9	23,9	28,0	4000	112,0	16000	160	0,66
462ST-12	20	3/4	-12	19,1	27,7	28,0	4000	112,0	16000	195	0,86
462ST-16	25	1	-16	25,4	35,4	21,0	3000	84,0	12000	250	1,17
462ST-20	32	1.1/4	-20	31,8	43,0	17,2	2495	68,8	9980	335	1,50

Сочетание высокой температуры и высокого давления может снизить ресурс шланга.

Информацию, является выбранное изделие стандартным или нестандартным, можно найти в действующем прайс-листе.
Указанные размеры могут быть изменены в любое время без предварительного уведомления.

463 – Компактный шланг No-Skive

Шланг для мойки горячей водой под высоким давлением

Основные характеристики

- Компактный дизайн No-Skive с двумя оплётками
- Для воды с постоянной температурой до +120 °C
- Применяются с фитингами 46 серии

Основное применение/ограничения

Для водомоечных машин высокого давления

Конструкция шланга

Трубка: Синтетический каучук
Армирование: Две высокопрочные оплетки из стальной проволоки
Покрытие: Синтетический каучук чёрного или синего цвета

Диапазон температур Вода: макс. +120 °C

Серия фитинга 46

XXXX-XX-XX Обозначение	Внутренний диаметр шланга				Наружный диаметр шланга	Давление: максимальное динамическое рабочее		Давление: минимальное разрывное		мин. радиус изгиба	Вес
	DN	Дюйм	Размер	мм	мм	МПа	psi	МПа	psi	мм	кг/м
463-5-RL	8	5/16	-5	7,9	15,0	40,0	5800	120,0	17400	75	0,31
463-5-BLU-RL	8	5/16	-5	7,9	15,0	40,0	5800	120,0	17400	75	0,31
463-6-RL	10	3/8	-6	9,5	17,4	40,0	5800	120,0	17400	90	0,38
463-6-BLU-RL	10	3/8	-6	9,5	17,4	40,0	5800	120,0	17400	90	0,38
463-8-RL	12	1/2	-8	12,7	20,6	35,0	5075	105,0	15225	110	0,48
463-8-BLU-RL	12	1/2	-8	12,7	20,6	35,0	5075	105,0	15225	110	0,48

Сочетание высокой температуры и высокого давления может снизить ресурс шланга.
Информация о рукоятках для данного типа шлангов приведена на странице Eb-12.

Информацию, является выбранное изделие стандартным или нестандартным, можно найти в действующем прайс-листе.
Указанные размеры могут быть изменены в любое время без предварительного уведомления.

471TC/472TC – Компактный шланг No-Skive

EN 857 2SC / ISO11237 тип 2SC

Основные характеристики

- Конструкция шланга No-Skive – компактный дизайн
- 472TC: Внутренняя трубка из нитрила (NBR) позволяет применять шланг с широкой номенклатурой рабочих жидкостей
- Малый радиус изгиба
- TOUGH COVER – Износостойкое наружное покрытие

Основное применение/ограничения

Гидравлические системы среднего давления с особыми требованиями к радиусу изгиба шланга

Применимые спецификации

EN 857 2SC / ISO11237 тип 2SC

Конструкция шланга

Трубка 471TC: Синтетический каучук
Трубка 472TC: Нитрил (NBR)
Армирование: Две высокопрочные оплетки из стальной проволоки
Покрытие: Синтетический каучук

Рекомендованные жидкости

Жидкости на нефтяной основе, водно-гликолевые жидкости, смазочные масла, воздух, вода. Для воздуха под давлением свыше 1,7 МПа необходимо заказывать шланг с перфорированным наружным слоем.
За более полной информацией по химической совместимости обратитесь к таблице на странице Ab-16.

Диапазон температур -40 °C до +100 °C

Исключение: Воздух.....макс. +70 °C
Вода.....макс. +85 °C

Серия фитинга 48

XXXX-XX-XX Обозначение	Внутренний диаметр шланга				Наружный диаметр шланга	Давление: максимальное динамическое рабочее		Давление: минимальное разрывное		мин. радиус изгиба	Вес
	DN	Дюйм	Размер	мм	мм	МПа	psi	МПа	psi	мм	кг/м
471TC-4	6	1/4	-4	6,3	13	40,0	5800	160,0	23200	50	0,30
471TC-5	8	5/16	-5	7,9	15	36,0	5250	144,0	21000	55	0,35
471TC-6	10	3/8	-6	9,5	17	35,0	5075	140,0	20000	65	0,42
471TC-8	12	1/2	-8	12,7	20	29,7	4250	119,0	17000	90	0,52
471TC-10	16	5/8	-10	15,9	24	25,0	3625	100,0	14500	100	0,66
471TC-12	20	3/4	-12	19,1	28	21,5	3125	86,0	12500	120	0,86
471TC-16	25	1	-16	25,4	35	17,5	2500	70,0	10000	150	1,17
472TC-20	32	1.1/4	-20	31,8	45	15,7	2250	63,0	9000	210	2,01
472TC-24	40	1.1/2	-24	38,1	51	12,5	1800	50,0	7200	250	2,16
472TC-32	50	2	-32	50,8	65	9,0	1300	36,0	5200	315	2,90

Сочетание высокой температуры и высокого давления может снизить ресурс шланга.

Информацию, является выбранное изделие стандартным или нестандартным, можно найти в действующем прайс-листе.
Указанные размеры могут быть изменены в любое время без предварительного уведомления.

492 – *Elite* Компактный шланг

EN 857 1SC / ISO11237 тип 1SC

Основные характеристики

- Конструкция шланга *No-Skive* – компактный дизайн
- Внутренняя трубка из нитрила (NBR) позволяет применять шланг с широкой номенклатурой рабочих жидкостей
- Превосходит спецификации EN/ISO по давлению, радиусу изгиба и износостойкости

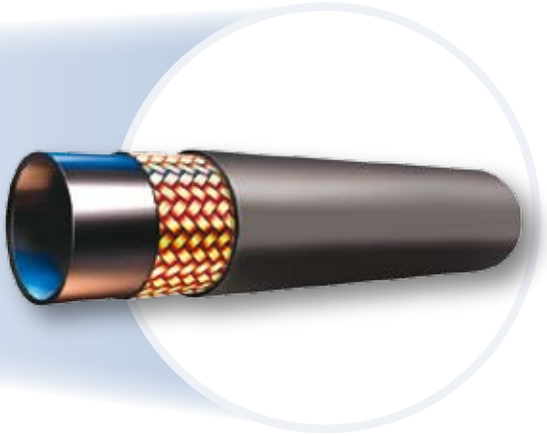

Основное применение/ограничения

Гидравлические системы среднего давления

Применимые спецификации

EN 857 1SC / ISO11237 тип 1SC

Конструкция шланга

Трубка: Нитрил (NBR)

Армирование: Одна высокопрочная оплетка из стальной проволоки

Покрытие: Синтетический каучук

Рекомендованные жидкости

Жидкости на нефтяной основе, водно-гликолевые жидкости, смазочные масла, воздух, вода. Для воздуха под давлением свыше 1,7 МПа необходимо заказывать шланг с перфорированным наружным слоем.

За более полной информацией по химической совместимости обратитесь к таблице на странице Ab-16.

Диапазон температур

-40 °C до +100 °C

Исключение: Воздух.....макс. +70 °C

Вода.....макс. +85 °C

Серия фитинга

46

Обозначение	Внутренний диаметр шланга				Наружный диаметр шланга	Давление: максимальное динамическое рабочее		Давление: минимальное разрывное		мин. радиус изгиба	Вес
	DN	Дюйм	Размер	мм	мм	МПа	psi	МПа	psi	мм	кг/м
492-4	6	1/4	-4	6,3	11,5	28,0	4060	112,0	16240	75	0,18
492-5	8	5/16	-5	7,9	13,6	25,0	3625	100,0	14500	85	0,21
492-6	10	3/8	-6	9,5	15,5	22,5	3260	90,0	13050	90	0,25
492-8	12	1/2	-8	12,7	18,9	19,0	2755	76,0	11020	130	0,33
492-10	16	5/8	-10	15,9	22,2	15,0	2175	60,0	8700	150	0,41
492-12	20	3/4	-12	19,1	26,0	15,0	2175	60,0	8700	180	0,56
492-16	25	1	-16	25,4	33,3	11,0	1595	44,0	6380	230	0,75
492-4-WR	6	1/4	-4	6,3	11,5	28,0	4060	112,0	16240	75	0,18
492-5-WR	8	5/16	-5	7,9	13,6	25,0	3625	100,0	14500	85	0,21
492-6-WR	10	3/8	-6	9,5	15,5	22,5	3260	90,0	13050	90	0,25
492-8-WR	12	1/2	-8	12,7	18,9	19,0	2755	76,0	11020	130	0,33
492-10-WR	16	5/8	-10	15,9	22,2	15,0	2175	60,0	8700	150	0,41
492-12-WR	20	3/4	-12	19,1	26,0	15,0	2175	60,0	8700	180	0,56
492-16-WR	25	1	-16	25,4	33,3	11,0	1595	44,0	6380	230	0,75
492-20-WR	32	1.1/4	-20	31,8	40,0	7,5	1085	30,0	4350	335	0,93

Сочетание высокой температуры и высокого давления может снизить ресурс шланга.

Номер детали без суффикса: гладкая оболочка шланга.Номер детали с суффиксом (WR): оболочка шланга с отпечатком от обмотки.

Информацию, является выбранное изделие стандартным или нестандартным, можно найти в действующем прайс-листе.
Указанные размеры могут быть изменены в любое время без предварительного уведомления.

492ST – *Elite* Компактный шланг SUPER TOUGH

Компактный шланг EN 857 1SC / ISO11237 тип 1SC с суперизносостойким наружным покрытием

Основные характеристики

- Конструкция шланга *No-Skive* – компактный дизайн
- Внутренняя трубка из нитрила (NBR) позволяет применять шланг с широкой номенклатурой рабочих жидкостей
- SUPER TOUGH cover – суперизносостойкое наружное покрытие

Основное применение/ограничения

Мобильная гидравлика:
Гидравлические системы среднего давления с чрезвычайно высоким риском истирания

Применимые спецификации

EN 857 1SC / ISO11237 тип 1SC

Конструкция шланга

Трубка: Нитрил (NBR)
Армирование: Одна высокопрочная оплетка из стальной проволоки
Покрытие: Синий синтетический каучук со специальным полиэтиленовым покрытием

Рекомендованные жидкости

Жидкости на нефтяной основе, водно-гликолевые жидкости, смазочные масла, воздух, вода. Для воздуха под давлением свыше 1,7 МПа необходимо заказывать шланг с перфорированным наружным слоем.
За более полной информацией по химической совместимости обратитесь к таблице на странице Ab-16.

Диапазон температур -40 °C до +100 °C

Исключение: Воздух.....макс. +70 °C
Вода.....макс. +85 °C

Серия фитинга 46

Обозначение	Внутренний диаметр шланга				Наружный диаметр шланга	Давление: максимальное динамическое рабочее		Давление: минимальное разрывное		мин. радиус изгиба	Вес
	DN	Дюйм	Размер	мм	мм	МПа	psi	МПа	psi	мм	кг/м
492ST-4	6	1/4	-4	6,3	12,0	28,0	4000	112,0	16240	75	0,18
492ST-5	8	5/16	-5	7,9	13,6	25,0	3625	100,0	14500	85	0,21
492ST-6	10	3/8	-6	9,5	15,5	22,5	3260	90,0	13050	90	0,25
492ST-8	12	1/2	-8	12,7	18,9	19,0	2755	76,0	11020	130	0,33
492ST-10	16	5/8	-10	15,9	22,3	15,0	2175	60,0	8700	150	0,41
492ST-12	20	3/4	-12	19,1	26,0	15,0	2175	60,0	8700	180	0,56
492ST-16	25	1	-16	25,4	33,6	11,0	1595	44,0	6380	230	0,75
492ST-20	32	1.1/4	-20	31,8	40,0	7,5	1085	30,0	4350	335	0,93

Сочетание высокой температуры и высокого давления может снизить ресурс шланга.

Информацию, является выбранное изделие стандартным или нестандартным, можно найти в действующем прайс-листе.
Указанные размеры могут быть изменены в любое время без предварительного уведомления.

493 – No-Skive Компактный шланг

Шланг для мойки горячей водой под высоким давлением

Основные характеристики

- Конструкция No-Skive с одной оплеткой
- Для воды с постоянной температурой до +120 °C
- Подходит к фитингам No-Skive серии 48

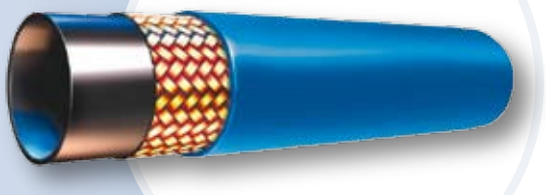

Основное применение/ограничения

Для водяных моечных машин высокого давления

Конструкция шланга

Трубка: Синтетический каучук

Армирование: Одна высокопрочная оплетка из стальной проволоки

Покрытие: Синтетический каучук чёрного или синего цвета

Диапазон температур воды: макс. +120 °C

Серия фитинга 48

Обозначение	Внутренний диаметр шланга				Наружный диаметр шланга	Давление: максимальное динамическое рабочее		Давление: минимальное разрывное		мин. радиус изгиба	Вес
	DN	Дюйм	Размер	мм	мм	МПа	psi	МПа	psi	мм	кг/м
493-4-RL	6	1/4	-4	6,3	13,4	20,0	2898	60,0	8695	60	0,18
493-4-BLU-RL	6	1/4	-4	6,3	13,4	20,0	2898	60,0	8695	60	0,18
493-5-RL	8	5/16	-5	7,9	15,0	20,0	2898	60,0	8695	75	0,21
493-5-BLU-RL	8	5/16	-5	7,9	15,0	20,0	2898	60,0	8695	75	0,21
493-6-RL	10	3/8	-6	9,5	17,4	20,0	2898	60,0	8695	90	0,25
493-6-BLU-RL	10	3/8	-6	9,5	17,4	20,0	2898	60,0	8695	90	0,25
493-8-RL	12	1/2	-8	12,7	20,6	17,5	2536	52,5	7608	110	0,33
493-8-BLU-RL	12	1/2	-8	12,7	20,6	17,5	2536	52,5	7608	110	0,33

Сочетание высокой температуры и высокого давления может снизить ресурс шланга.
Рукоятка из каучука WKS для водяных шлангов высокого давления No-Skive описана на стр. Eb-12.

Информацию, является выбранное изделие стандартным или нестандартным, можно найти в действующем прайс-листе.
Указанные размеры могут быть изменены в любое время без предварительного уведомления.

692 – *Elite* Компактный шланг

Шланг с одинаковым рабочим давлением для всех типоразмеров и с малым радиусом изгиба

Основные характеристики

- Конструкция шланга *No-Skive* – компактный дизайн
- Внутренняя трубка из нитрила (NBR) позволяет применять шланг с широкой номенклатурой рабочих жидкостей
- Рабочее давление 21,0 МПа для всех типоразмеров

Основное применение/ограничения

Машины для погрузки:
Гидросистемы, требующие малого радиуса изгиба;
Идеальное решение для намотки на барабан

Применимые спецификации

Спецификация Parker

Конструкция шланга

Трубка: Нитрил (NBR)
Армирование: Одна или две высокопрочные металлические оплётки
Покрытие: Синтетический каучук

Рекомендованные жидкости

Жидкости на нефтяной основе, водно-гликолевые жидкости, смазочные масла, воздух, вода. Для воздуха под давлением свыше 1,7 МПа необходимо заказывать шланг с перфорированным наружным слоем.
За более полной информацией по химической совместимости обратитесь к таблице на странице Ab-16.

Диапазон температур -40 °C до +80 °C

Исключение: Воздух .....макс. +70 °C

Серия фитинга

46

Обозначение	Внутренний диаметр шланга				Наружный диаметр шланга	Давление: максимальное динамическое рабочее		Давление: минимальное разрывное		мин. радиус изгиба	Вес
	DN	Дюйм	Размер	мм	мм	МПа	psi	МПа	psi	мм	кг/м
692-4	6	1/4	-4	6,3	11,5	21,0	3045	84,0	12180	40	0,18
692-5	8	5/16	-5	7,9	13,6	21,0	3045	84,0	12180	40	0,21
692-6	10	3/8	-6	9,5	15,5	21,0	3045	84,0	12180	40	0,25
692-8	12	1/2	-8	12,7	20,4	21,0	3045	84,0	12180	50	0,52
692-10	16	5/8	-10	15,9	23,9	21,0	3045	84,0	12180	60	0,66

Сочетание высокой температуры и высокого давления может снизить ресурс шланга.

Информацию, является выбранное изделие стандартным или нестандартным, можно найти в действующем прайс-листе.
Указанные размеры могут быть изменены в любое время без предварительного уведомления.

692Twin – *Elite* компактный шланг

Сдвоенный шланг с одинаковым рабочим давлением для всех типоразмеров и с малым радиусом изгиба

Основные характеристики

- Конструкция шланга *No-Skive* – компактный дизайн
- Внутренняя трубка из нитрила (NBR) позволяет применять шланг с широкой номенклатурой рабочих жидкостей
- Шланг постоянного давления 21,0 МПа

Основное применение/ограничения

Подъемное оборудование, машины для погрузки:
Гидросистемы, требующие малого радиуса изгиба;
Идеальное решение для намотки на барабан

Применимые спецификации

Спецификация Parker

Конструкция шланга

Трубка: Нитрил (NBR)
Армирование: Одна или две высокопрочные металлические оплётки
Покрытие: Синтетический каучук

Рекомендованные жидкости

Жидкости на нефтяной основе, водно-гликолевые жидкости, смазочные масла, воздух, вода. Для воздуха под давлением свыше 1,7 МПа необходимо заказывать шланг с перфорированным наружным слоем.
За более полной информацией по химической совместимости обратитесь к таблице на странице Ab-16.

Диапазон температур -40 °C до +80 °C

Исключение: Воздух.....макс. +70 °C

Серия фитинга

46

XXXX-XX-XX Обозначение	Внутренний диаметр шланга				Наружный диаметр шланга	Давление: максимальное динамическое рабочее		Давление: минимальное разрывное		мин. радиус изгиба	Вес
	DN	Дюйм	Размер	мм	мм	МПа	psi	МПа	psi	мм	кг/м
692-4-4	6	1/4	-4	6,3	25,8	21,0	3045	84,0	12180	40	0,34
692-5-5	8	5/16	-5	7,9	27,4	21,0	3045	84,0	12180	40	0,40
692-6-6	10	3/8	-6	9,5	31,2	21,0	3045	84,0	12180	40	0,48
692-8-8	12	1/2	-8	12,7	41,5	21,0	3045	84,0	12180	50	1,02
692-10-10	16	5/8	-10	15,9	48,7	21,0	3045	84,0	12180	60	1,30

Сочетание высокой температуры и высокого давления может снизить ресурс шланга.

Информацию, является выбранное изделие стандартным или нестандартным, можно найти в действующем прайс-листе.
Указанные размеры могут быть изменены в любое время без предварительного уведомления.

811 – Шланг для всасывающих и сливных линий No-Skive

SAE 100 R4

Основные характеристики

- Конструкция шланга No-Skive
- Малый радиус изгиба

Основное применение/ограничения

Все рынки: Общего применения

Конструкция шланга

Трубка: Синтетический каучук

Армирование: Две текстильных оплетки в сочетании с проволочной спиралью; Текстильное усиление по всей длине для предотвращения слющивания под вакуумом

Покрытие: Покрытие из синтетического каучука, стойкого к нефтепродуктам и погодным условиям

Рекомендованные жидкости

Жидкости на нефтяной основе, водно-гликолевые жидкости, смазочные масла, воздух, вода. Для воздуха под давлением свыше 1,7 МПа необходимо заказывать шланг с перфорированным наружным слоем.
За более полной информацией по химической совместимости обратитесь к таблице на странице Ab-16.

Диапазон температур -40 °C до +100 °C

Исключение: Воздух.....макс. +70 °C
Вода.....макс. +85 °C

Серия фитинга

** 48

XXXX-XX-XX Обозначение	Внутренний диаметр шланга				Наружный диаметр шланга	Давление: максимальное динамическое рабочее		Давление: минимальное разрывное		Вакуум	мин. радиус изгиба	Вес
	DN	Дюйм	Размер	мм	мм	МПа	psi	МПа	psi	кПа*1	мм	кг/м
811-12**	20	3/4	-12	19,1	30,0	2,1	300	8,3	1200	85	65	0,63
811-16**	25	1	-16	25,4	38,0	1,7	250	6,9	1000	85	75	0,96
811-20	32	1-1/4	-20	31,8	45,0	1,4	200	5,5	800	85	100	1,22
811-24	40	1-1/2	-24	38,1	52,0	1,0	150	4,1	600	85	130	1,55
811-32	50	2	-32	50,8	64,0	0,7	100	2,8	400	85	150	1,87

*1 = значения вакуума, приведенные в таблице, соответствуют вакуумметрическому давлению в кПа. Для получения абсолютного значения вычтите табличное значение из 101 кПа
Типоразмеры 40 и 48 по запросу, с ниппелем серии 88 плюс защелка.
** типоразмеры - 12 и -16 = Обжимаются только на машине Parkrimp2, или на машине с настраиваемым обжимным диаметром.

Информацию, является выбранное изделие стандартным или нестандартным, можно найти в действующем прайс-листе.
Указанные размеры могут быть изменены в любое время без предварительного уведомления.

881 – Шланг для всасывающих и сливных линий No-Skive

SAE 100 R4

Основные характеристики

- Конструкция шланга No-Skive
- Рабочая температура до +121 °C
- Покрытие шланга одобрено MSHA

Основное применение/ограничения

Все рынки: Для высоких температур
Для общих задач

Конструкция шланга

Трубка: Синтетический каучук

Армирование: Две текстильных оплетки в сочетании с проволочной спиралью; Текстильное усиление по всей длине для предотвращения слющивания под вакуумом

Покрытие: Покрытие из синтетического каучука, одобренное MSHA

Рекомендованные жидкости

Жидкости на нефтяной основе, водно-гликолевые жидкости, смазочные масла, воздух, вода. Для воздуха под давлением свыше 1,7 МПа необходимо заказывать шланг с перфорированным наружным слоем.
За более полной информацией по химической совместимости обратитесь к таблице на странице Ab-16.

Диапазон температур -40 °C до +121 °C

Исключение: Воздух.....макс. +70 °C
Вода.....макс. +85 °C

Серия фитинга

типоразмеры -12/-16 .....серия 43
типоразмеры -20/-24/-32 .....серия 48

XXXX-XX-XX Обозначение	Внутренний диаметр шланга				Наружный диаметр шланга	Давление: максимальное динамическое рабочее		Давление: минимальное разрывное		Вакуум	мин. радиус изгиба	Вес
	DN	Дюйм	Размер	мм	мм	МПа	psi	МПа	psi	кПа*1	мм	кг/м
881-12	20	3/4	-12	19,1	30,0	2,1	300	3,0	1200	95	130	0,74
881-16	25	1	-16	25,4	38,0	1,7	250	6,9	1000	95	150	0,89
881-20	32	1.1/4	-20	31,8	45,0	1,4	200	5,5	800	95	200	1,32
881-24	40	1.1/2	-24	38,1	52,0	1,0	150	4,1	600	95	250	1,65
881-32	50	2	-32	50,8	63,0	0,7	100	2,8	400	95	300	1,89

*1 = значения вакуума, приведенные в таблице, соответствуют вакуумметрическому давлению в кПа. Для получения абсолютного значения вычтите табличное значение из 101 кПа
** Типоразмеры -40 и -48 - под заказ с ниппелем серии 88 и с защелкой.

Информацию, является выбранное изделие стандартным или нестандартным, можно найти в действующем прайс-листе.
Указанные размеры могут быть изменены в любое время без предварительного уведомления.

Обзор фитингов серий 46 / 48

DIN	CA Cb-1 DKOL	CE Cb-2 DKOL 45°	CF Cb-3 DKOL 90°	D0 Cb-4 CEL	C0 Cb-5 DKM или DKLL	C3 Cb-6 DKL	C4 Cb-7 DKL 45°
	C5 Cb-8 DKL 90°	1D Cb-9 BEL	DD Cb-10 BEL 45°	5D Cb-11 BEL 90°	C9 Cb-12 DKOS	0C Cb-13 DKOS 45°	1C Cb-14 DKOS 90°
	D2 Cb-15 CES	C6 Cb-16 DKS	3D Cb-17 BES	49 Cb-56	9B	9C	
BSP	92 Cb-18 DKR	B1 Cb-19 DKR 45°	B2 Cb-20 DKR 90°	B4 Cb-21 DKR 90° (Compact)	EA Cb-22 DKOR	EB Cb-23 DKOR 45°	EC Cb-24 DKOR 90°
	D9 Cb-25 AGR	91 Cb-26 AGR-K	B5 Cb-27	34			
SAE	01 Cb-28 AGN	02	03 Cb-29 AGJ	04 Cb-30	05 Cb-31	06 Cb-32 68 DKJ	08 Cb-33 AGS
	13	33 Cb-34	37 Cb-35 3V DKJ 45°	39 Cb-36 3W DKJ 90°	41 Cb-37 3Y DKJ 90°L	L9 Cb-38 DKJ 90° M	93 Cb-39
Flange	15 Cb-40 4A SFL	16 SFL 22.5°	17 Cb-41 4F SFL 45°	19 Cb-42 4N SFL 90°	6A Cb-43 SFS	6F Cb-44 SFS 45°	6N Cb-45 SFS 90°
	89 SFL 90	XA Caterpillar	XF Caterpillar	XG Caterpillar	XN Caterpillar		

ORFS	**JC** Cb-46 ORFS	**JS** Cb-47 ORFS	**J7** Cb-48 ORFS 45°	**J9** Cb-49 ORFS	**J1** Cb-50 ORFS	**J5** Cb-51 ORFS 90	**JM** Cb-52 ORFS
	JD Cb-53						
JIS	**FU** Cb-61 GUI	**GU** Cb-62 GUO	**MU** Cb-63	**MZ** Cb-64	**UT** Cb-65		
Французский стандарт	**FG** Cb-54	**F2** Cb-55	**F4** Cb-57	**F6** Cb-58	**F9** Cb-59	**FA** Cb-60	
Мойки высокого давления	**CW** Cb-69 Power Cleaner	**PW** Cb-71 Kärcher	**NW** Cb-70 Kärcher				

Другие	**XU** Cb-66	XY	**DK** Cb-67	**DX** Cb-68	FF	AF	NM
	YW	VW121	82	DP	DR	5C	6C
	7C	5S	5H	5T	59PT	5LPT	T1

CA – Внутренняя метрическая резьба 24° – лёгкая серия (L) с уплотнительным кольцом – прямой

ISO 12151-2-SWS-L – DKOL

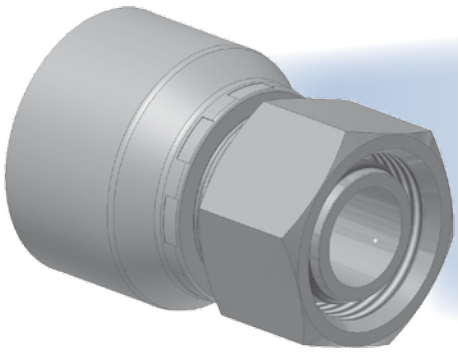

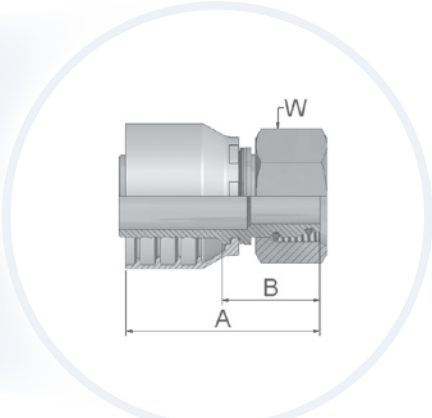

Фитинг одобрен для применения со шлангами типов:

46 441/441RH/461LT/462/462ST/463/492/492ST/692/692 TWIN

48 301SN/302/421RH/421SN/422/426/436/441/441RH/451TC/471TC/472TC/493/811/881

Обозначение		Внутренний диаметр шланга				Резьба метрическая	Наружный диаметр трубки	A	B	W
46	48	DN	Дюйм	Размер	мм		мм	мм	мм	мм
1CA46-6-4	1CA48-6-4	6	1/4	-4	6,3	M12x1,5	6	46	22	14
1CA46-8-4	1CA48-8-4	6	1/4	-4	6,3	M14x1,5	8	46	22	17
1CA46-10-4	1CA48-10-4	6	1/4	-4	6,3	M16x1,5	10	46	22	19
1CA46-12-4	1CA48-12-4	6	1/4	-4	6,3	M18x1,5	12	46	22	22
1CA46-8-5	1CA48-8-5	8	5/16	-5	7,9	M14x1,5	8	51	26	17
1CA46-10-5	1CA48-10-5	8	5/16	-5	7,9	M16x1,5	10	46	22	19
1CA46-12-5	1CA48-12-5	8	5/16	-5	7,9	M18x1,5	12	46	23	22
1CA46-8-6	1CA48-8-6	10	3/8	-6	9,5	M14x1,5	8	49	26	17
1CA46-10-6	1CA48-10-6	10	3/8	-6	9,5	M16x1,5	10	46	23	19
1CA46-12-6	1CA48-12-6	10	3/8	-6	9,5	M18x1,5	12	46	23	22
1CA46-15-6	1CA48-15-6	10	3/8	-6	9,5	M22x1,5	15	47	24	27
1CA46-18-6	1CA48-18-6	10	3/8	-6	9,5	M26x1,5	18	50	28	32
1CA46-12-8	1CA48-12-8	12	1/2	-8	12,7	M18x1,5	12	50	26	22
1CA46-15-8	1CA48-15-8	12	1/2	-8	12,7	M22x1,5	15	50	26	27
1CA46-18-8	1CA48-18-8	12	1/2	-8	12,7	M26x1,5	18	49	25	32
1CA46-15-10	1CA48-15-10	16	5/8	-10	15,9	M22x1,5	15	54	29	27
1CA46-18-10	1CA48-18-10	16	5/8	-10	15,9	M26x1,5	18	51	26	32
1CA46-18-12	1CA48-18-12	20	3/4	-12	19,1	M26x1,5	18	51	25	32
1CA46-22-10	1CA48-22-10	16	5/8	-10	15,9	M30x2	22	55	30	36
1CA46-22-12	1CA48-22-12	20	3/4	-12	19,1	M30x2	22	56	30	36
1CA46-28-12	1CA48-28-12	20	3/4	-12	19,1	M36x2	28	61	35	41
1CA46-22-16	1CA48-22-16	25	1	-16	25,4	M30x2	22	60	30	36
1CA46-28-16	1CA48-28-16	25	1	-16	25,4	M36x2	28	63	33	41
1CA46-35-16	1CA48-35-16	25	1	-16	25,4	M45x2	35	63	33	50
	1CA48-28-20	32	1-1/4	-20	31,8	M36x2	28	81	34	41
1CA46-35-20		32	1-1/4	-20	31,8	M45x2	35	66	28	50
	1CA48-35-20	32	1-1/4	-20	31,8	M45x2	35	82	35	50
	1CA48-42-24	40	1-1/2	-24	38,1	M52x2	42	77	39	60
	1CA48-42-24C	40	1-1/2	-24	38,1	M52x2	42	77	39	60

В стандартном варианте фитинги шлангов поставляются с озоностойкими нитриловыми уплотнительными кольцами (NBR). Диапазон рабочих температур от -30 °C до +105 °C. Фитинги шлангов со специальными уплотнительными кольцами (Viton или EPDM) поставляются под заказ. Габаритные размеры и номера деталей уплотнительных колец приведены в разделе Eb.

Материал: сталь оцинкованная без хрома-VI, C: Нержавеющая сталь

Информацию, является выбранное изделие стандартным или нестандартным, можно найти в действующем прайс-листе. Указанные размеры могут быть изменены в любое время без предварительного уведомления.

CE – Внутренняя метрическая резьба 24° – лёгкая серия (L) с уплотнительным кольцом – угловой 45°

ISO 12151-2-SWE45-L – DKOL 45°

Фитинг одобрен для применения со шлангами типов:

46 — 441/441RH/461LT/462/462ST/463/492/492ST/692/692 TWIN

48 — 301SN/302/421RH/421SN/422/426/436/441/441RH/451TC/471TC/472TC/493/811/881

XXXX-XX-XX Обозначение		Внутренний диаметр шланга				Резьба метрическая	Наружный диаметр трубки	A	B	E	W
46	48	DN	Дюйм	Размер	мм		мм	мм	мм	мм	мм
1CE46-6-4	1CE48-6-4	6	1/4	-4	6,3	M12x1,5	6	70	46	19	14
1CE46-8-4	1CE48-8-4	6	1/4	-4	6,3	M14x1,5	8	59	35	16	17
1CE46-10-4	1CE48-10-4	6	1/4	-4	6,3	M16x1,5	10	59	35	16	19
1CE46-12-4	1CE48-12-4	6	1/4	-4	6,3	M18x1,5	12	59	36	16	22
1CE46-8-5	1CE48-8-5	8	5/16	-5	7,9	M14x1,5	8	64	41	19	17
1CE46-10-5	1CE48-10-5	8	5/16	-5	7,9	M16x1,5	10	67	44	16	19
1CE46-12-5	1CE48-12-5	8	5/16	-5	7,9	M18x1,5	12	62	38	17	22
1CE46-10-6	1CE48-10-6	10	3/8	-6	9,5	M16x1,5	10	68	45	20	19
1CE46-12-6	1CE48-12-6	10	3/8	-6	9,5	M18x1,5	12	68	45	19	22
1CE46-15-6	1CE48-15-6	10	3/8	-6	9,5	M22x1,5	15	69	46	20	27
1CE46-12-8	1CE48-12-8	12	1/2	-8	12,7	M18x1,5	12	74	51	23	22
1CE46-15-8	1CE48-15-8	12	1/2	-8	12,7	M22x1,5	15	71	47	22	27
1CE46-18-8	1CE48-18-8	12	1/2	-8	12,7	M26x1,5	18	71	47	22	32
1CE46-15-10	1CE48-15-10	16	5/8	-10	15,9	M22x1,5	15	79	54	26	27
1CE46-18-10	1CE48-18-10	16	5/8	-10	15,9	M26x1,5	18	76	50	23	32
1CE46-22-10	1CE48-22-10	16	5/8	-10	15,9	M30x2	22	82	57	24	36
1CE46-18-12	1CE48-18-12	20	3/4	-12	19,1	M26x1,5	18	90	64	28	32
1CE46-22-12	1CE48-22-12	20	3/4	-12	19,1	M30x2	22	89	62	26	36
1CE46-28-12	1CE48-28-12	20	3/4	-12	19,1	M36x2	28	90	64	28	41
1CE46-22-16	1CE48-22-16	25	1	-16	25,4	M30x2	22	108	78	33	36
1CE46-28-16	1CE48-28-16	25	1	-16	25,4	M36x2	28	113	83	33	41
1CE46-35-20		32	1-1/4	-20	31,8	M45x2	35	130	92	32	50
	1CE48-35-20	32	1-1/4	-20	31,8	M45x2	35	141	94	38	50
	1CE48-42-24	40	1-1/2	-24	38,1	M52x2	42	155	117	49	60
	1CE48-42-24C	40	1-1/2	-24	38,1	M52x2	42	155	117	49	60

В стандартном варианте фитинги шлангов поставляются с озоностойкими нитриловыми уплотнительными кольцами (NBR). Диапазон рабочих температур от -30 °C до +105 °C. Фитинги шлангов со специальными уплотнительными кольцами (Viton или EPDM) поставляются под заказ. Габаритные размеры и номера деталей уплотнительных колец приведены в разделе Eb.
Материал: сталь оцинкованная без хрома-VI; C: Нержавеющая сталь

Информацию, является выбранное изделие стандартным или нестандартным, можно найти в действующем прайс-листе.
Указанные размеры могут быть изменены в любое время без предварительного уведомления.

CF – Внутренняя метрическая резьба 24° – лёгкая серия (L) с уплотнительным кольцом – угловой 90°

ISO 12151-2-SWE-L – DKOL 90°

Фитинг одобрен для применения со шлангами типов:

46 441/441RH/461LT/462/462ST/463/492/492ST/692/692 TWIN

48 301SN/302/421RH/421SN/422/426/436/441/441RH/451TC/471TC/472TC/493/811/881

Обозначение XXXX-XX-XX		Внутренний диаметр шланга				Резьба метрическая	Наружный диаметр трубки	A	B	E	W
46	48	DN	Дюйм	Размер	мм		мм	мм	мм	мм	мм
1CF46-6-4	1CF48-6-4	6	1/4	-4	6,3	M12x1,5	6	57	33	33	14
1CF46-8-4	1CF48-8-4	6	1/4	-4	6,3	M14x1,5	8	51	28	29	17
1CF46-10-4	1CF48-10-4	6	1/4	-4	6,3	M16x1,5	10	50	26	29	19
1CF46-12-4	1CF48-12-4	6	1/4	-4	6,3	M18x1,5	12	50	26	29	22
1CF46-8-5	1CF48-8-5	8	5/16	-5	7,9	M14x1,5	8	63	39	34	17
1CF46-10-5	1CF48-10-5	8	5/16	-5	7,9	M16x1,5	10	61	37	29	19
1CF46-12-5	1CF48-12-5	8	5/16	-5	7,9	M18x1,5	12	61	37	30	22
1CF46-10-6	1CF48-10-6	10	3/8	-6	9,5	M16x1,5	10	60	37	37	19
1CF46-12-6	1CF48-12-6	10	3/8	-6	9,5	M18x1,5	12	58	35	36	22
1CF46-15-6	1CF48-15-6	10	3/8	-6	9,5	M22x1,5	15	58	35	36	27
1CF46-18-6	1CF48-18-6	10	3/8	-6	9,5	M26x1,5	18	63	40	38	32
1CF46-12-8	1CF48-12-8	12	1/2	-8	12,7	M18x1,5	12	63	39	45	22
1CF46-15-8	1CF48-15-8	12	1/2	-8	12,7	M22x1,5	15	61	37	43	27
1CF46-18-8	1CF48-18-8	12	1/2	-8	12,7	M26x1,5	18	65	41	43	32
1CF46-15-10	1CF48-15-10	16	5/8	-10	15,9	M22x1,5	15	66	41	50	27
1CF46-18-10	1CF48-18-10	16	5/8	-10	15,9	M26x1,5	18	66	41	45	32
1CF46-22-10	1CF48-22-10	16	5/8	-10	15,9	M30x2	22	71	46	47	36
1CF46-18-12	1CF48-18-12	20	3/4	-12	19,1	M26x1,5	18	80	54	56	32
1CF46-22-12	1CF48-22-12	20	3/4	-12	19,1	M30x2	22	80	54	55	36
1CF46-28-12	1CF48-28-12	20	3/4	-12	19,1	M36x2	28	76	50	57	41
1CF46-22-16	1CF48-22-16	25	1	-16	25,4	M30x2	22	102	72	74	36
1CF46-28-16	1CF48-28-16	25	1	-16	25,4	M36x2	28	100	70	71	41
	1CF48-22-20	32	1-1/4	-20	31,8	M30x2	22	130	83	81	36
	1CF48-28-20	32	1-1/4	-20	31,8	M36x2	28	130	83	81	41
1CF46-35-20		32	1-1/4	-20	31,8	M45x2	35	124	87	79	50
	1CF48-35-20	32	1-1/4	-20	31,8	M45x2	35	130	83	79	50
	1CF48-42-24	40	1-1/2	-24	38,1	M52x2	42	139	101	101	60
	1CF48-42-24C	40	1-1/2	-24	38,1	M52x2	42	138	101	101	60

Стандартные фитинги для шлангов поставляются со стойкими к озону уплотнительными кольцами из нитрила. Специальные уплотнительные кольца и размеры описаны в разделе Eb.
Материал: сталь оцинкованная без хрома-VI, C: Нержавеющая сталь
Информацию, является выбранное изделие стандартным или нестандартным, можно найти в действующем прайс-листе.
Указанные размеры могут быть изменены в любое время без предварительного уведомления.

D0 – Наружная метрическая резьба 24° – лёгкая серия (L) – прямой

ISO 12151-2-S-L – CEL

Фитинг одобрен для применения со шлангами типов:

46 441/441RH/461LT/462/462ST/463/492/492ST/692/692 TWIN

48 301SN/302/421RH/421SN/422/426/436/441/441RH/451TC/471TC/472TC/493/811/881

XXXX-XX-XX Обозначение		Внутренний диаметр шланга				Резьба метрическая	Наружный диаметр трубки	A	B	H
46	48	DN	Дюйм	Размер	мм		мм	мм	мм	мм
1D046-6-4	1D048-6-4	6	1/4	-4	6,3	M12x1,5	6	44	20	12
1D046-8-4	1D048-8-4	6	1/4	-4	6,3	M14x1,5	8	46	22	14
1D046-10-4	1D048-10-4	6	1/4	-4	6,3	M16x1,5	10	48	24	17
1D046-12-4	1D048-12-4	6	1/4	-4	6,3	M18x1,5	12	48	24	19
1D046-8-5	1D048-8-5	8	5/16	-5	7,9	M14x1,5	8	44	20	14
1D046-10-5	1D048-10-5	8	5/16	-5	7,9	M16x1,5	10	48	24	17
1D046-12-5	1D048-12-5	8	5/16	-5	7,9	M18x1,5	12	48	24	19
1D046-10-6	1D048-10-6	10	3/8	-6	9,5	M16x1,5	10	47	24	17
1D046-12-6	1D048-12-6	10	3/8	-6	9,5	M18x1,5	12	47	24	19
1D046-15-6	1D048-15-6	10	3/8	-6	9,5	M22x1,5	15	49	26	22
1D046-12-8	1D046-12-8	12	1/2	-8	12,7	M18x1,5	12	47	23	19
1D046-15-8	1D048-15-8	12	1/2	-8	12,7	M22x1,5	15	50	26	22
1D046-18-8	1D048-18-8	12	1/2	-8	12,7	M26x1,5	18	53	29	27
1D046-15-10	1D048-15-10	16	5/8	-10	15,9	M22x1,5	15	55	30	27
1D046-18-10	1D048-18-10	16	5/8	-10	15,9	M26x1,5	18	55	30	27
1D046-18-12	1D048-18-12	20	3/4	-12	19,1	M26x1,5	18	55	29	27
1D046-22-12	1D048-22-12	20	3/4	-12	19,1	M30x2	22	59	33	30
1D046-28-12	1D048-28-12	20	3/4	-12	19,1	M36x2	28	60	34	36
1D046-28-16	1D048-28-16	25	1	-16	25,4	M36x2	28	65	35	36
1D046-35-20		32	1-1/4	-20	31,8	M45x2	35	78	40	46
	1D048-35-20	32	1-1/4	-20	31,8	M45x2	35	85	38	46
	1D048-42-24	40	1-1/2	-24	38,1	M52x2	42	77	39	55
	1D048-42-24C	40	1-1/2	-24	38,1	M52x2	42	77	39	55

Материал: сталь оцинкованная без хрома-VI
C: Нержавеющая сталь

Информацию, является выбранное изделие стандартным или нестандартным, можно найти в действующем прайс-листе.
Указанные размеры могут быть изменены в любое время без предварительного уведомления.

C0 – Внутренняя метрическая – очень лёгкая серия (LL) – прямой (сферическое уплотнение)

DKM

Фитинг одобрен для применения со шлангами типов:

46 — 441/441RH/461LT/462/462ST/463/492/492ST/692/692 TWIN

48 — 301SN/302/421RH/421SN/422/426/436/441/441RH/451TC/471TC/472TC/493/811/881

XXXX-XX-XX Обозначение		Внутренний диаметр шланга				Резьба метрическая	Наружный диаметр трубки	A	B	W
46	48	DN	Дюйм	Размер	мм		мм	мм	мм	мм
1C046-20-12	1C048-20-12	20	3/4	-12	19,1	M30x1,5	22	54	28	36
1C046-25-12	1C048-25-12	20	3/4	-12	19,1	M38x1,5	28	58	32	46
1C046-25-16	1C048-25-16	25	1	-16	25,4	M38x1,5	28	61	32	46
	1C048-32-20	32	1-1/4	-20	31,8	M45x1,5	35	78	31	55
	1C048-42-24	40	1.1/2	-24	38,1	M52x1,5	42	77	39	60
	1C048-50-32	50	2	-32	50,8	M65x2	50	78	29	75

Материал: сталь оцинкованная без хрома-VI

Информацию, является выбранное изделие стандартным или нестандартным, можно найти в действующем прайс-листе.
Указанные размеры могут быть изменены в любое время без предварительного уведомления.

C3 – Внутренняя метрическая – лёгкая серия (L) – прямой (сферическое уплотнение)

DKL

Фитинг одобрен для применения со шлангами типов:

46 — 441/441RH/461LT/462/462ST/463/492/492ST/692/692 TWIN

48 — 301SN/302/421RH/421SN/422/426/436/441/441RH/451TC/471TC/472TC/493/811/881

XXXX-XX-XX Обозначение		Внутренний диаметр шланга				Резьба метрическая	Наружный диаметр трубки	A	B	W
46	48	DN	Дюйм	Размер	мм		мм	мм	мм	мм
1C346-6-4	1C348-6-4	6	1/4	-4	6,3	M12x1,5	6	46	22	14
1C346-8-4	1C348-8-4	6	1/4	-4	6,3	M14x1,5	8	45	21	17
1C346-10-4	1C348-10-4	6	1/4	-4	6,3	M16x1,5	10	46	22	19
1C346-10-5	1C348-10-5	8	5/16	-5	7,9	M16x1,5	10	46	22	19
1C346-12-5	1C348-12-5	8	5/16	-5	7,9	M18x1,5	12	46	22	22
1C346-10-6	1C348-10-6	10	3/8	-6	9,5	M16x1,5	10	47	24	19
1C346-12-6	1C348-12-6	10	3/8	-6	9,5	M18x1,5	12	46	23	22
1C346-15-8	1C348-15-8	12	1/2	-8	12,7	M22x1,5	15	48	25	27
1C346-15-10	1C348-15-10	16	5/8	-10	15,9	M22x1,5	15	52	27	27
1C346-18-10	1C348-18-10	16	5/8	-10	15,9	M26x1,5	18	51	26	32
1C346-22-12	1C348-22-12	20	3/4	-12	19,1	M30x2	22	54	28	36
1C346-28-16	1C348-28-16	25	1	-16	25,4	M36x2	28	63	33	41
1C346-35-20		32	1-1/4	-20	31,8	M45x2	35	62	24	50

Материал: сталь оцинкованная без хрома-VI

Информацию, является выбранное изделие стандартным или нестандартным, можно найти в действующем прайс-листе.
Указанные размеры могут быть изменены в любое время без предварительного уведомления.

C4 – Внутренняя метрическая – лёгкая серия (L) – угловой 45° (сферическое уплотнение)

DKL 45°

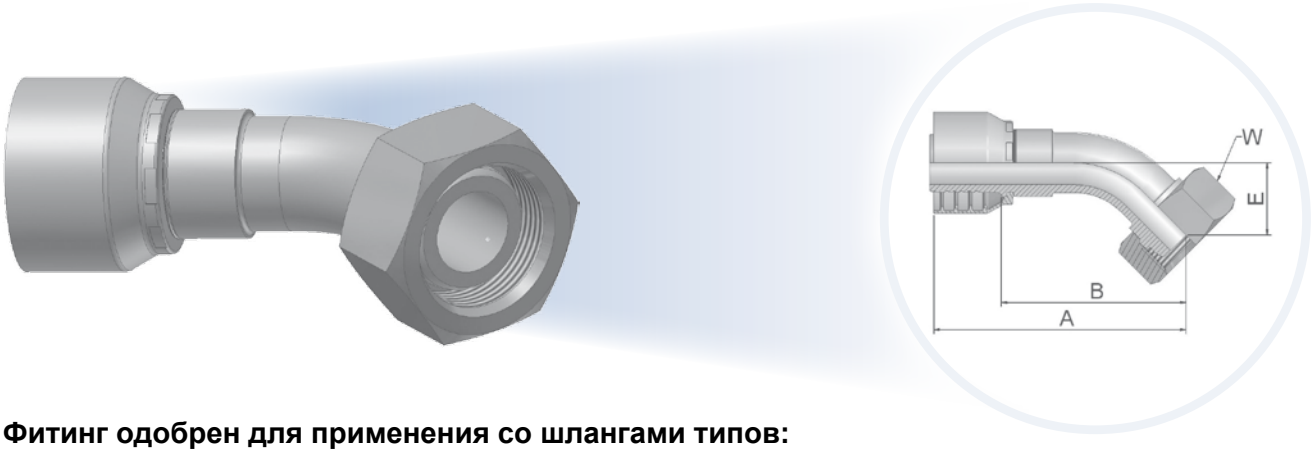

Фитинг одобрен для применения со шлангами типов:

46 441/441RH/461LT/462/462ST/463/492/492ST/692/692 TWIN

48 301SN/302/421RH/421SN/422/426/436/441/441RH/451TC/471TC/472TC/493/811/881

XXXX-XX-XX Обозначение		Внутренний диаметр шланга				Резьба метрическая	Наружный диаметр трубки	A	B	E	W
46	48	DN	Дюйм	Размер	мм		мм	мм	мм	мм	мм
	1C448-8-4	6	1/4	-4	6,3	M14x1,5	8	57	33	14	17
	1C448-10-5	8	5/16	-5	7,9	M16x1,5	10	58	34	15	19
	1C448-12-6	10	3/8	-6	9,5	M18x1,5	12	67	44	18	22
	1C448-15-8	12	1/2	-8	12,7	M22x1,5	15	68	45	19	27

Материал: сталь оцинкованная без хрома-VI

Информацию, является выбранное изделие стандартным или нестандартным, можно найти в действующем прайс-листе.
Указанные размеры могут быть изменены в любое время без предварительного уведомления.

C5 – Внутренняя метрическая – лёгкая серия (L) – Угловой 90° (сферическое уплотнение)

DKL 90°

Фитинг одобрен для применения со шлангами типов:

46 441/441RH/461LT/462/462ST/463/492/492ST/692/692 TWIN

48 301SN/302/421RH/421SN/422/426/436/441/441RH/451TC/471TC/472TC/493/811/881

Обозначение		Внутренний диаметр шланга				Резьба метрическая	Наружный диаметр трубки	A	B	E	W
46	48	DN	Дюйм	Размер	мм		мм	мм	мм	мм	мм
1C546-6-4	1C548-6-4	6	1/4	-4	6,3	M12x1,5	6	49	25	29	14
1C546-8-4	1C548-8-4	6	1/4	-4	6,3	M14x1,5	8	48	25	26	17
1C546-10-4	1C548-10-4	6	1/4	-4	6,3	M16x1,5	10	49	25	27	19
1C546-10-5	1C548-10-5	8	5/16	-5	7,9	M16x1,5	10	61	38	33	19
	1C548-12-5	8	5/16	-5	7,9	M18x1,5	12	50	26	28	22
1C546-10-6	1C548-10-6	10	3/8	-6	9,5	M16x1,5	10	58	35	35	19
1C546-12-6	1C548-12-6	10	3/8	-6	9,5	M18x1,5	12	58	35	34	22
1C546-15-8	1C548-15-8	12	1/2	-8	12,7	M22x1,5	15	64	41	39	27
1C546-18-10	1C548-18-10	16	5/8	-10	15,9	M26x1,5	18	66	41	43	32
1C546-22-12	1C548-22-12	20	3/4	-12	19,1	M30x2	22	80	54	51	36
1C546-28-16	1C548-28-16	25	1	-16	25,4	M36x2	28	100	70	70	41

Материал: сталь оцинкованная без хрома-VI

Информацию, является выбранное изделие стандартным или нестандартным, можно найти в действующем прайс-листе.
Указанные размеры могут быть изменены в любое время без предварительного уведомления.

1D – Фитинг под врезное кольцо – лёгкая серия (L) – прямой

ISO 8434-1 – BEL

Фитинг одобрен для применения со шлангами типов:

46 441/441RH/461LT/462/462ST/463/492/492ST/692/692 TWIN

48 301SN/302/421RH/421SN/422/426/436/441/441RH/451TC/471TC/472TC/493/811/881

XXXX-XX-XX Обозначение		Внутренний диаметр шланга				Наружный диаметр трубки	A	B	C
46	48	DN	Дюйм	Размер	мм	мм	мм	мм	мм
11D46-6-4	11D48-6-4	6	1/4	-4	6,3	6	54	30	22
11D46-8-4	11D48-8-4	6	1/4	-4	6,3	8	54	30	22
11D46-10-4	11D48-10-4	6	1/4	-4	6,3	10	55	31	23
11D46-12-4	11D48-12-4	6	1/4	-4	6,3	12	55	31	23
11D46-10-5	11D48-10-5	8	5/16	-5	7,9	10	55	31	23
11D46-10-6	11D48-10-6	10	3/8	-6	9,5	10	54	31	23
11D46-12-6	11D48-12-6	10	3/8	-6	9,5	12	54	31	23
11D46-15-6	11D48-15-6	10	3/8	-6	9,5	15	55	32	25
11D46-12-8	11D48-12-8	12	1/2	-8	12,7	12	55	31	23
11D46-15-8	11D48-15-8	12	1/2	-8	12,7	15	57	33	25
11D46-18-10	11D48-18-10	16	5/8	-10	15,9	18	59	34	26
11D46-22-12	11D48-22-12	20	3/4	-12	19,1	22	62	36	28
11D46-28-16	11D48-28-16	25	1	-16	25,4	28	70	40	30

Не рекомендуется для новых конструкций, лучше использовать тип C3 или CA.
Собирается с врезным кольцом и гайкой.
Материал: сталь оцинкованная без хрома-VI

Информацию, является выбранное изделие стандартным или нестандартным, можно найти в действующем прайс-листе.
Указанные размеры могут быть изменены в любое время без предварительного уведомления.

DD – Фитинг под врезное кольцо – лёгкая серия (L) – угловой 45°

BEL 45°

Фитинг одобрен для применения со шлангами типов:

46 441/441RH/461LT/462/462ST/463/492/492ST/692/692 TWIN

48 301SN/302/421RH/421SN/422/426/436/441/441RH/451TC/471TC/472TC/493/811/881

XXXX-XX-XX Обозначение		Внутренний диаметр шланга				Наружный диаметр трубки	A	B	C	E
46	48	DN	Дюйм	Размер	мм	мм	мм	мм	мм	мм
	1DD48-6-4	6	1/4	-4	6,3	6	68	45	21	19
	1DD48-8-4	6	1/4	-4	6,3	8	69	46	22	19
	1DD48-12-6	10	3/8	-6	9,5	12	72	49	22	21

Не рекомендуется для новых конструкций, лучше использовать тип CE.
Собирается с врезным кольцом и гайкой.
Материал: сталь оцинкованная без хрома-VI

Информацию, является выбранное изделие стандартным или нестандартным, можно найти в действующем прайс-листе.
Указанные размеры могут быть изменены в любое время без предварительного уведомления.

5D – Фитинг под врезное кольцо – лёгкая серия (L) – угловой 90°

ISO 8434-1 – BEL 90°

Фитинг одобрен для применения со шлангами типов:

46 441/441RH/461LT/462/462ST/463/492/492ST/692/692 TWIN

48 301SN/302/421RH/421SN/422/426/436/441/441RH/451TC/471TC/472TC/493/811/881

XXXX-XX-XX Обозначение		Внутренний диаметр шланга				Наружный диаметр трубки	A	B	C	E
46	48	DN	Дюйм	Размер	мм	мм	мм	мм	мм	мм
	15D48-6-4	6	1/4	-4	6,3	6	56	33	19	30
	15D48-8-4	6	1/4	-4	6,3	8	57	34	22	34
	15D48-10-5	8	5/16	-5	7,9	10	58	35	25	38
	15D48-12-6	10	3/8	-6	9,5	12	62	39	27	44
	15D48-15-8	12	1/2	-8	12,7	15	65	41	30	52

Не рекомендуется для новых конструкций, лучше использовать тип CF.
Собирается с врезным кольцом и гайкой.
Материал: сталь оцинкованная без хрома-VI

Информацию, является выбранное изделие стандартным или нестандартным, можно найти в действующем прайс-листе.
Указанные размеры могут быть изменены в любое время без предварительного уведомления.

C9 – Внутренняя метрическая резьба 24° – тяжёлая серия (S) с уплотнительным кольцом – прямой

ISO 12151-2-SWS-S – DKOS

Фитинг одобрен для применения со шлангами типов:

46 441/441RH/461LT/462/462ST/463/492/492ST/692/692 TWIN

48 301SN/302/421RH/421SN/422/426/436/441/441RH/451TC/471TC/472TC/493/811/881

XXXX-XX-XX Обозначение		Внутренний диаметр шланга				Резьба метрическая	Наружный диаметр трубки	A	B	W
46	48	DN	Дюйм	Размер	мм		мм	мм	мм	мм
1C946-6-4	1C948-6-4	6	1/4	-4	6,3	M14x1,5	6	48	26	17
1C946-8-4	1C948-8-4	6	1/4	-4	6,3	M16x1,5	8	47	23	19
1C946-10-4	1C948-10-4	6	1/4	-4	6,3	M18x1,5	10	46	22	22
1C946-12-4	1C948-12-4	6	1/4	-4	6,3	M20x1,5	12	48	24	24
1C946-14-4	1C948-14-4	6	1/4	-4	6,3	M22x1,5	14	48	24	27
1C946-8-5	1C948-8-5	8	5/16	-5	7,9	M16x1,5	8	46	23	19
1C946-10-5	1C948-10-5	8	5/16	-5	7,9	M18x1,5	10	46	22	22
1C946-12-5	1C948-12-5	8	5/16	-5	7,9	M20x1,5	12	48	24	24
1C946-14-5	1C948-14-5	8	5/16	-5	7,9	M22x1,5	14	48	24	27
1C946-16-5	1C948-16-5	8	5/16	-5	7,9	M24x1,5	16	52	28	30
1C946-8-6	1C948-8-6	10	3/8	-6	9,5	M16x1,5	8	49	26	19
1C946-10-6	1C948-10-6	10	3/8	-6	9,5	M18x1,5	10	45	23	22
1C946-12-6	1C948-12-6	10	3/8	-6	9,5	M20x1,5	12	48	25	24
1C946-14-6	1C948-14-6	10	3/8	-6	9,5	M22x1,5	14	47	24	27
1C946-16-6	1C948-16-6	10	3/8	-6	9,5	M24x1,5	16	50	28	30
1C946-12-8	1C948-12-8	12	1/2	-8	12,7	M20x1,5	12	52	28	24
1C946-14-8	1C948-14-8	12	1/2	-8	12,7	M22x1,5	14	48	24	27
1C946-16-8	1C948-16-8	12	1/2	-8	12,7	M24x1,5	16	52	28	30
1C946-20-8	1C948-20-8	12	1/2	-8	12,7	M30x2	20	53	29	36
1C946-16-10	1C948-16-10	16	5/8	-10	15,9	M24x1,5	16	54	28	30
1C946-20-10	1C948-20-10	16	5/8	-10	15,9	M30x2	20	53	28	36
1C946-20-12	1C948-20-12	20	3/4	-12	19,1	M30x2	20	56	30	36
1C946-25-12	1C948-25-12	20	3/4	-12	19,1	M36x2	25	61	35	46
1C946-25-16	1C948-25-16	25	1	-16	25,4	M36x2	25	63	33	46
1C946-30-16	1C948-30-16	25	1	-16	25,4	M42x2	30	67	38	50
1C946-38-20°		32	1-1/4	-20	31,8	M52x2	38	69	32	60
	1C948-38-20°	32	1-1/4	-20	31,8	M52x2	38	80	33	60

В стандартном варианте фитинги поставляются с озоностойкими нитриловыми уплотнительными кольцами (NBR). Диапазон рабочих температур от -30 °C до +105 °C. Фитинги со специальными уплотнительными кольцами (Viton или EPDM) поставляются под заказ.
Габаритные размеры и номера деталей уплотнительных колец приведены в разделе Eb.
Материал: сталь оцинкованная без хрома-VI; °Обжимаются только на станках Parkrimp® 2
Информацию, является выбранное изделие стандартным или нестандартным, можно найти в действующем прайс-листе.
Указанные размеры могут быть изменены в любое время без предварительного уведомления.

0C – Внутренняя метрическая резьба 24° – тяжёлая серия (S) с уплотнительным кольцом – угловой 45°

ISO 12151-2-SWE45-S – DKOS 45°

Фитинг одобрен для применения со шлангами типов:

46 — 441/441RH/461LT/462/462ST/463/492/492ST/692/692 TWIN

48 — 301SN/302/421RH/421SN/422/426/436/441/441RH/451TC/471TC/472TC/493/811/881

XXXX-XX-XX Обозначение		Внутренний диаметр шланга				Резьба метрическая	Наружный диаметр трубки	A	B	E	W
46	48	DN	Дюйм	Размер	мм		мм	мм	мм	мм	мм
10C46-6-4	10C48-6-4	6	1/4	-4	6,3	M14x1,5	6	61	37	17	17
10C46-8-4	10C48-8-4	6	1/4	-4	6,3	M16x1,5	8	59	35	16	19
10C46-10-4	10C48-10-4	6	1/4	-4	6,3	M18x1,5	10	59	35	16	22
10C46-12-4	10C48-12-4	6	1/4	-4	6,3	M20x1,5	12	72	48	17	24
10C46-10-5	10C48-10-5	8	5/16	-5	7,9	M18x1,5	10	62	38	17	22
10C46-12-5	10C48-12-5	8	5/16	-5	7,9	M20x1,5	12	71	47	17	24
10C46-10-6	10C48-10-6	10	3/8	-6	9,5	M18x1,5	10	70	47	19	22
10C46-12-6	10C48-12-6	10	3/8	-6	9,5	M20x1,5	12	69	46	20	24
10C46-14-6	10C48-14-6	10	3/8	-6	9,5	M22x1,5	14	69	46	20	27
10C46-14-8	10C48-14-8	12	1/2	-8	12,7	M22x1,5	14	70	46	22	27
10C46-16-8	10C48-16-8	12	1/2	-8	12,7	M24x1,5	16	72	49	23	30
10C46-16-10	10C48-16-10	16	5/8	-10	15,9	M24x1,5	16	78	52	24	30
10C46-20-10	10C48-20-10	16	5/8	-10	15,9	M30x2	20	77	51	25	36
10C46-20-12	10C48-20-12	20	3/4	-12	19,1	M30x2	20	91	65	28	36
10C46-25-12	10C48-25-12	20	3/4	-12	19,1	M36x2	25	91	65	29	46
10C46-25-16		25	1	-16	25,4	M36x2	25	110	80	33	46
	10C48-25-16	25	1	-16	25,4	M36x2	30	110	80	33	46
10C46-30-16	10C48-30-16	25	1	-16	25,4	M42x2	30	116	86	36	50
10C46-38-20°		32	1-1/4	-20	31,8	M52x2	38	136	98	38	60
	10C48-38-20°	32	1-1/4	-20	31,8	M52x2	38	142	95	38	60

В стандартном варианте фитинги поставляются с озоностойкими нитриловыми уплотнительными кольцами (NBR). Диапазон рабочих температур от -30 °C до +105 °C. Фитинги шлангов со специальными уплотнительными кольцами (Viton или EPDM) поставляются под заказ. Габаритные размеры и номера деталей уплотнительных колец приведены в разделе Eb.
° Обжимаются только на станках Parkrimp® 2.
Материал: сталь оцинкованная без хрома-VI

Информацию, является выбранное изделие стандартным или нестандартным, можно найти в действующем прайс-листе.
Указанные размеры могут быть изменены в любое время без предварительного уведомления.

1C – Внутренняя метрическая резьба 24° – тяжёлая серия (S) с уплотнительным кольцом – угловой 90°

ISO 12151-2-SWE-S – DKOS 90°

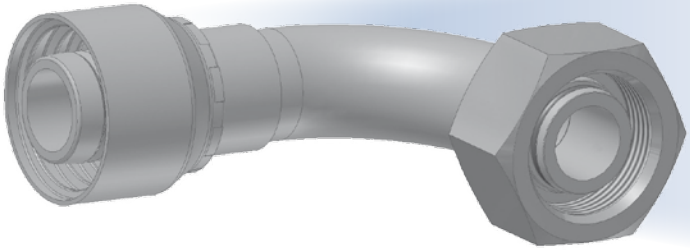

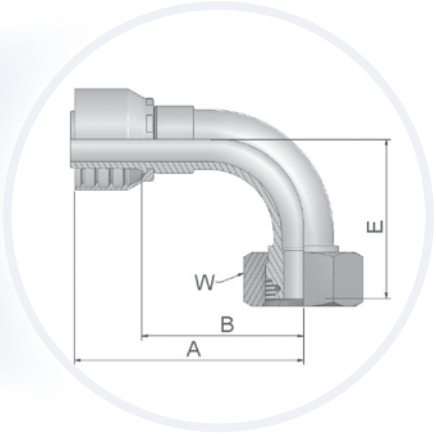

Фитинг одобрен для применения со шлангами типов:

46 — 441/441RH/461LT/462/462ST/463/492/492ST/692/692 TWIN

48 — 301SN/302/421RH/421SN/422/426/436/441/441RH/451TC/471TC/472TC/493/811/881

XXXX-XX-XX Обозначение		Внутренний диаметр шланга				Резьба метрическая	Наружный диаметр трубки	A	B	E	W
46	48	DN	Дюйм	Размер	мм		мм	мм	мм	мм	мм
11C46-6-4	11C48-6-4	6	1/4	-4	6,3	M14x1,5	6	62	38	32	17
11C46-8-4	11C48-8-4	6	1/4	-4	6,3	M16x1,5	8	50	26	29	19
11C46-10-4	11C48-10-4	6	1/4	-4	6,3	M18x1,5	10	50	26	29	22
11C46-12-4	11C48-12-4	6	1/4	-4	6,3	M20x1,5	12	62	38	31	24
11C46-10-5	11C48-10-5	8	5/16	-5	7,9	M18x1,5	10	60	36	31	22
11C46-12-5	11C48-12-5	8	5/16	-5	7,9	M20x1,5	12	60	36	32	24
11C46-10-6	11C48-10-6	10	3/8	-6	9,5	M18x1,5	10	59	36	36	22
11C46-12-6	11C48-12-6	10	3/8	-6	9,5	M20x1,5	12	58	35	37	24
11C46-14-6	11C48-14-6	10	3/8	-6	9,5	M22x1,5	14	58	35	37	27
11C46-14-8	11C48-14-8	12	1/2	-8	12,7	M22x1,5	14	62	38	42	27
11C46-16-8	11C48-16-8	12	1/2	-8	12,7	M24x1,5	16	61	37	45	30
11C46-16-10	11C48-16-10	16	5/8	-10	15,9	M24x1,5	16	66	41	48	30
11C46-20-10	11C48-20-10	16	5/8	-10	15,9	M30x2	20	65	40	48	36
11C46-20-12	11C48-20-12	20	3/4	-12	19,1	M30x2	20	80	54	58	36
11C46-25-10	11C48-25-10	16	5/8	-10	15,9	M36x2	25	65	40	52	46
11C46-25-12	11C48-25-12	20	3/4	-12	19,1	M36x2	25	80	54	59	46
11C46-25-16	11C48-25-16	25	1	-16	25,4	M36x2	25	102	72	71	46
11C46-30-16	11C48-30-16	25	1	-16	25,4	M42x2	30	105	75	75	50
11C46-38-20°		32	1-1/4	-20	31,8	M52x2	38	124	86	80	60
	11C48-38-20°	32	1-1/4	-20	31,8	M52x2	38	130	83	80	60

В стандартном варианте фитинги поставляются с озоностойкими нитриловыми уплотнительными кольцами (NBR). Диапазон рабочих температур от -30 °C до +105 °C. Фитинги шлангов со специальными уплотнительными кольцами (Viton или EPDM) поставляются под заказ. Габаритные размеры и номера деталей уплотнительных колец приведены в разделе Eb.
Материал: сталь оцинкованная без хрома-VI
° Обжимаются только на станках Parkrimp® 2.

Информацию, является выбранное изделие стандартным или нестандартным, можно найти в действующем прайс-листе.
Указанные размеры могут быть изменены в любое время без предварительного уведомления.

D2 – Наружная метрическая резьба 24° – тяжёлая серия (S) – прямой

ISO 12151-2-S-S – CES

Фитинг одобрен для применения со шлангами типов:

46 441/441RH/461LT/462/462ST/463/492/492ST/692/692 TWIN

48 301SN/302/421RH/421SN/422/426/436/441/441RH/451TC/471TC/472TC/493/811/881

XXXX-XX-XX Обозначение		Внутренний диаметр шланга				Резьба метрическая	Наружный диаметр трубки	A	B	H
46	48	DN	Дюйм	Размер	мм		мм	мм	мм	мм
1D246-6-4	1D248-6-4	6	1/4	-4	6,3	M14x1,5	6	48	24	14
1D246-8-4	1D248-8-4	6	1/4	-4	6,3	M16x1,5	8	48	24	17
1D246-10-4	1D248-10-4	6	1/4	-4	6,3	M18x1,5	10	50	26	19
1D246-12-4	1D248-12-4	6	1/4	-4	6,3	M20x1,5	12	49	26	22
1D246-8-5	1D248-8-5	8	5/16	-5	7,9	M16x1,5	8	48	24	17
1D246-10-5	1D248-10-5	8	5/16	-5	7,9	M18x1,5	10	50	26	19
1D246-12-5	1D248-12-5	8	5/16	-5	7,9	M20x1,5	12	50	26	22
1D246-14-5	1D248-14-5	8	5/16	-5	7,9	M22x1,5	14	51	28	22
1D246-10-6	1D248-10-6	10	3/8	-6	9,5	M18x1,5	10	50	27	19
1D246-12-6	1D248-12-6	10	3/8	-6	9,5	M20x1,5	12	49	26	22
1D246-14-6	1D248-14-6	10	3/8	-6	9,5	M22x1,5	14	51	28	22
1D246-12-8	1D248-12-8	12	1/2	-8	12,7	M20x1,5	12	50	26	22
1D246-16-8	1D248-16-8	12	1/2	-8	12,7	M24x1,5	16	53	29	24
1D246-16-10	1D248-16-10	16	5/8	-10	15,9	M24x1,5	16	56	31	24
1D246-20-10	1D248-20-10	16	5/8	-10	15,9	M30x2	20	58	32	30
1D246-20-12	1D248-20-12	20	3/4	-12	19,1	M30x2	20	61	35	30
1D246-25-12	1D248-25-12	20	3/4	-12	19,1	M36x2	25	64	38	36
1D246-25-16	1D248-25-16	25	1	-16	25,4	M36x2	25	69	39	36
1D246-30-16	1D248-30-16	25	1	-16	25,4	M42x2	30	72	42	46
1D246-38-20		32	1-1/4	-20	31,8	M52x2	38	84	46	55
	1D248-38-20	32	1-1/4	-20	31,8	M52x2	38	91	44	55

Материал: сталь оцинкованная без хрома-VI

Информацию, является выбранное изделие стандартным или нестандартным, можно найти в действующем прайс-листе.
Указанные размеры могут быть изменены в любое время без предварительного уведомления.

C6 – Внутренняя метрическая – тяжёлая серия (S) – прямой (сферическое уплотнение)

DKS

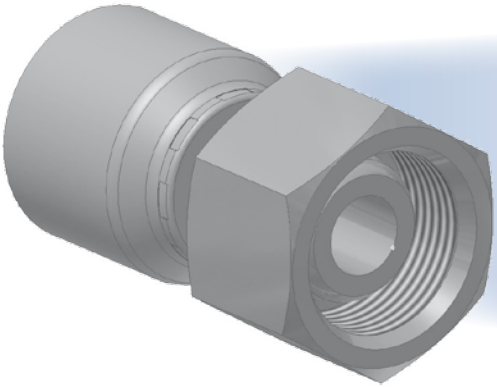

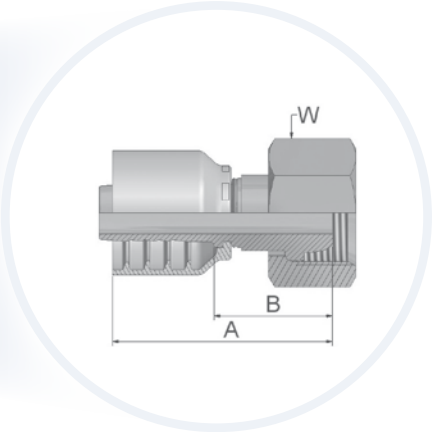

Фитинг одобрен для применения со шлангами типов:

46 — 441/441RH/461LT/462/462ST/463/492/492ST/692/692 TWIN

48 — 301SN/302/421RH/421SN/422/426/436/441/441RH/451TC/471TC/472TC/493/811/881

Обозначение 46	Обозначение 48	Внутренний диаметр шланга DN	Дюйм	Размер	мм	Резьба метрическая	Наружный диаметр трубки мм	A мм	B мм	W мм
1C646-6-4		6	1/4	-4	6,3	M14x1,5	6	45	21	17
1C646-8-4	1C648-8-4	6	1/4	-4	6,3	M16x1,5	8	46	23	19
1C646-10-4	1C648-10-4	6	1/4	-4	6,3	M18x1,5	10	46	22	22
1C646-12-5	1C648-12-5	8	5/16	-5	7,9	M20x1,5	12	49	25	24
	1C648-12-6	10	3/8	-6	9,5	M20x1,5	12	48	25	24
1C646-14-6	1C648-14-6	10	3/8	-6	9,5	M22x1,5	14	47	24	27
1C646-16-8	1C648-16-8	12	1/2	-8	12,7	M24x1,5	16	51	28	30

Материал: сталь оцинкованная без хрома-VI

Информацию, является выбранное изделие стандартным или нестандартным, можно найти в действующем прайс-листе.
Указанные размеры могут быть изменены в любое время без предварительного уведомления.

3D – Фитинг под врезное кольцо – тяжёлая серия (S) – прямой

ISO 8434-1 – BES

Фитинг одобрен для применения со шлангами типов:

46 441/441RH/461LT/462/462ST/463/492/492ST/692/692 TWIN

48 301SN/302/421RH/421SN/422/426/436/441/441RH/451TC/471TC/472TC/493/811/881

XXXX-XX-XX Обозначение		Внутренний диаметр шланга				Наружный диаметр трубки	A	B	C
46	48	DN	Дюйм	Размер	мм	мм	мм	мм	мм
13D46-6-4	13D48-6-4	6	1/4	-4	6,3	6	56	32	24
13D46-8-4	13D48-8-4	6	1/4	-4	6,3	8	56	32	24
13D46-10-4	13D48-10-4	6	1/4	-4	6,3	10	58	34	26
13D46-12-5	13D48-12-5	8	5/16	-5	7,9	12	58	34	26
13D46-10-6	13D48-10-6	10	3/8	-6	9,5	10	57	34	26
13D46-12-6	13D48-12-6	10	3/8	-6	9,5	12	57	34	26
13D46-14-6	13D48-14-6	10	3/8	-6	9,5	14	60	37	29
13D46-16-8	13D48-16-8	12	1/2	-8	12,7	16	61	38	30
13D46-20-10	13D48-20-10	16	5/8	-10	15,9	20	69	44	36
13D46-20-12	13D48-20-12	20	3/4	-12	19,1	20	70	44	36
13D46-25-12	13D48-25-12	20	3/4	-12	19,1	25	74	48	40

Не рекомендуется для новых конструкций, лучше использовать модели C9 или CA.
Собирается с врезным кольцом и гайкой.
Материал: сталь оцинкованная без хрома-VI

Информацию, является выбранное изделие стандартным или нестандартным, можно найти в действующем прайс-листе.
Указанные размеры могут быть изменены в любое время без предварительного уведомления.

92 – Внутренняя резьба BSP параллельная – прямой (конус 60°)

BS5200-A – DKR

Фитинг одобрен для применения со шлангами типов:

46 441/441RH/461LT/462/462ST/463/492/492ST/692/692 TWIN

48 301SN/302/421RH/421SN/422/426/436/441/441RH/451TC/471TC/472TC/493/811/881

XXXX-XX-XX Обозначение		Внутренний диаметр шланга				Резьба BSP	A	B	W
46	48	DN	Дюйм	Размер	мм		мм	мм	мм
19246-2-4	19248-2-4	6	1/4	-4	6,3	1/8x28	41	17	14
19246-4-4	19248-4-4	6	1/4	-4	6,3	1/4x19	43	19	19
19246-6-4	19248-6-4	6	1/4	-4	6,3	3/8x19	44	20	22
19246-8-4	19248-8-4	6	1/4	-4	6,3	1/2x14	49	25	27
19246-4-5	19248-4-5	8	5/16	-5	7,9	1/4x19	43	19	19
19246-6-5	19248-6-5	8	5/16	-5	7,9	3/8x19	44	20	22
19246-4-6	19248-4-6	10	3/8	-6	9,5	1/4x19	43	20	19
19246-6-6	19248-6-6	10	3/8	-6	9,5	3/8x19	43	20	22
19246-8-6	19248-8-6	10	3/8	-6	9,5	1/2x14	45	22	27
19246-6-8	19248-6-8	12	1/2	-8	12,7	3/8x19	45	21	22
19246-8-8	19248-8-8	12	1/2	-8	12,7	1/2x14	46	22	27
19246-10-8	19248-10-8	12	1/2	-8	12,7	5/8x14	44	21	30
19246-12-8	19248-12-8	12	1/2	-8	12,7	3/4x14	47	23	32
19246-8-10	19248-8-10	16	5/8	-10	15,9	1/2x14	48	22	27
19246-10-10	19248-10-10	16	5/8	-10	15,9	5/8x14	46	20	30
19246-12-10	19248-12-10	16	5/8	-10	15,9	3/4x14	47	22	32
19246-8-12	19248-8-12	20	3/4	-12	19,1	1/2x14	49	23	27
19246-10-12	19248-10-12	20	3/4	-12	19,1	5/8x14	48	22	30
19246-12-12	19248-12-12	20	3/4	-12	19,1	3/4x14	49	23	32
19246-16-12	19248-16-12	20	3/4	-12	19,1	1x11	51	25	41
19246-16-16	19248-16-16	25	1	-16	25,4	1x11	55	25	41
19246-20-20		32	1-1/4	-20	31,8	1-1/4x11	68	31	50
	19248-20-20	32	1-1/4	-20	31,8	1-1/4x11	79	32	50
	19248-24-24	40	1-1/2	-24	38,1	1-1/2x11	71	33	60
	19248-24-24C	40	1-1/2	-24	38,1	1-1/2x11	71	33	60
	19248-32-32	50	2	-32	50,8	2x11	84	35	70
	19248-32-32C	50	2	-32	50,8	2x11	84	35	70

Материал: сталь оцинкованная без хрома-VI

Информацию, является выбранное изделие стандартным или нестандартным, можно найти в действующем прайс-листе.
Указанные размеры могут быть изменены в любое время без предварительного уведомления.

B1 – Внутренняя резьба BSP параллельная – угловой 45° (конус 60°)

BS 5200-D – DKR 45°

Фитинг одобрен для применения со шлангами типов:

46 441/441RH/461LT/462/462ST/463/492/492ST/692/692 TWIN

48 301SN/302/421RH/421SN/422/426/436/441/441RH/451TC/471TC/472TC/493/811/881

XXXX-XX-XX Обозначение		Внутренний диаметр шланга				Резьба BSP	A	B	E	W
46	48	DN	Дюйм	Размер	мм		мм	мм	мм	мм
1B146-4-4	1B148-4-4	6	1/4	-4	6,3	1/4x19	59	35	16	19
1B146-6-4	1B148-6-4	6	1/4	-4	6,3	3/8x19	59	35	15	22
1B146-6-5	1B148-6-5	8	5/16	-5	7,9	3/8x19	60	36	15	22
1B146-6-6	1B148-6-6	10	3/8	-6	9,5	3/8x19	69	46	17	22
1B146-8-6	1B148-8-6	10	3/8	-6	9,5	1/2x14	63	40	17	27
1B146-6-8	1B148-6-8	12	1/2	-8	12,7	3/8x19	72	49	21	22
1B146-8-8	1B148-8-8	12	1/2	-8	12,7	1/2x14	72	48	20	27
1B146-10-8	1B148-10-8	12	1/2	-8	12,7	5/8x14	69	46	19	30
1B146-10-10	1B148-10-10	16	5/8	-10	15,9	5/8x14	78	53	22	30
1B146-12-10	1B148-12-10	16	5/8	-10	15,9	3/4x14	75	49	21	32
1B146-12-12	1B148-12-12	20	3/4	-12	19,1	3/4x14	87	61	25	32
1B146-16-12	1B148-16-12	20	3/4	-12	19,1	1x11	88	62	26	41
1B146-16-16	1B148-16-16	25	1	-16	25,4	1x11	106	76	31	41
1B146-20-20		32	1-1/4	-20	31,8	1-1/4x11	133	95	35	50
	1B148-20-20	32	1-1/4	-20	31,8	1-1/4x11	139	91	35	50
	1B148-24-24	40	1-1/2	-24	38,1	1-1/2x11	146	108	38	55
	1B148-32-32	50	2	-32	50,8	2x11	190	141	46	70

Материал: сталь оцинкованная без хрома-VI

Информацию, является выбранное изделие стандартным или нестандартным, можно найти в действующем прайс-листе.
Указанные размеры могут быть изменены в любое время без предварительного уведомления.

B2 – Внутренняя резьба BSP параллельная – угловой 90° (конус 60°)

BS 5200-B – DKR 90

Фитинг одобрен для применения со шлангами типов:

46 — 441/441RH/461LT/462/462ST/463/492/492ST/692/692 TWIN

48 — 301SN/302/421RH/421SN/422/426/436/441/441RH/451TC/471TC/472TC/493/811/881

XXXX-XX-XX Обозначение		Внутренний диаметр шланга				Резьба BSP	A	B	E	W
46	48	DN	Дюйм	Размер	мм		мм	мм	мм	мм
1B246-2-4	1B248-2-4	6	1/4	-4	6,3	1/8x28	50	26	28	14
1B246-4-4	1B248-4-4	6	1/4	-4	6,3	1/4x19	50	26	29	19
1B246-6-4	1B248-6-4	6	1/4	-4	6,3	3/8x19	51	28	27	22
1B246-8-4	1B248-8-4	6	1/4	-4	6,3	1/2x14	51	27	29	27
1B246-6-5	1B248-6-5	8	5/16	-5	7,9	3/8x19	52	28	28	22
1B246-6-6	1B248-6-6	10	3/8	-6	9,5	3/8x19	61	38	33	22
1B246-8-6	1B248-8-6	10	3/8	-6	9,5	1/2x14	60	38	36	27
1B246-6-8	1B248-6-8	12	1/2	-8	12,7	3/8x19	63	40	41	22
1B246-8-8	1B248-8-8	12	1/2	-8	12,7	1/2x14	63	40	41	27
1B246-10-8	1B248-10-8	12	1/2	-8	12,7	5/8x14	67	43	39	30
1B246-10-10	1B248-10-10	16	5/8	-10	15,9	5/8x14	70	45	44	30
1B246-12-10	1B248-12-10	16	5/8	-10	15,9	3/4x14	70	45	42	32
1B246-12-12	1B248-12-12	20	3/4	-12	19,1	3/4x14	80	54	53	32
1B246-16-12	1B248-16-12	20	3/4	-12	19,1	1x11	80	54	54	41
1B246-16-16	1B248-16-16	25	1	-16	25,4	1x11	105	75	69	41
1B246-20-20		32	1-1/4	-20	31,8	1-1/4x11	124	86	76	50
	1B248-20-20	32	1-1/4	-20	31,8	1-1/4x11	130	82	76	50
	1B248-20-20C	32	1-1/4	-20	31,8	1-1/4x11	130	82	76	50
	1B248-24-24	40	1-1/2	-24	38,1	1-1/2x11	140	102	86	55
	1B248-32-32	50	2	-32	50,8	2x11	185	137	106	70

Материал: сталь оцинкованная без хрома-VI

Информацию, является выбранное изделие стандартным или нестандартным, можно найти в действующем прайс-листе.
Указанные размеры могут быть изменены в любое время без предварительного уведомления.

B4 – Внутренняя резьба BSP параллельная – угловой 90° под ключ (конус 60°)

BS 5200-E

Фитинг одобрен для применения со шлангами типов:

46 441/441RH/461LT/462/462ST/463/492/492ST/692/692 TWIN

48 301SN/302/421RH/421SN/422/426/436/441/441RH/451TC/471TC/472TC/493/811/881

XXXX-XX-XX Обозначение		Внутренний диаметр шланга				Резьба BSP	A	B	E	H	W
46	48	DN	Дюйм	Размер	мм		мм	мм	мм	мм	мм
1B446-4-4	1B448-4-4	6	1/4	-4	6,3	1/4x19	58	34	22	17	19
1B446-6-4	1B448-6-4	6	1/4	-4	6,3	3/8x19	43	20	22	17	22
1B446-6-6	1B448-6-6	10	3/8	-6	9,5	3/8x19	68	45	23	19	22
1B446-8-6	1B448-8-6	10	3/8	-6	9,5	1/2x14	67	44	27	22	27
1B446-8-8	1B448-8-8	12	1/2	-8	12,7	1/2x14	67	44	27	22	27
1B446-10-10	1B448-10-10	16	5/8	-10	15,9	5/8x14	70	45	27	27	30
1B446-12-10	1B448-12-10	16	5/8	-10	15,9	3/4x14	71	46	33	32	32
1B446-12-12	1B448-12-12	20	3/4	-12	19,1	3/4x14	73	47	33	32	32
1B446-16-16	1B448-16-16	25	1	-16	25,4	1x11	82	52	45	36	41

Укороченная версия поставляется по запросу (обжимка только на универсальных машинах).
Материал: сталь оцинкованная без хрома-VI

Информацию, является выбранное изделие стандартным или нестандартным, можно найти в действующем прайс-листе.
Указанные размеры могут быть изменены в любое время без предварительного уведомления.

EA – Внутренняя резьба BSP с уплотнительным кольцом (конус 60°)

BS 5200 – ISO 12151-6 – DKOR

Фитинг одобрен для применения со шлангами типов:

46 — 441/441RH/461LT/462/462ST/463/492/492ST/692/692 TWIN

48 — 301SN/302/421RH/421SN/422/426/436/441/441RH/451TC/471TC/472TC/493/811/881

XXXX-XX-XX Обозначение		Внутренний диаметр шланга				Резьба BSP	A	B	W
46	48	DN	Дюйм	Размер	мм		мм	мм	мм
1EA46-4-4	1EA48-4-4	6	1/4	-4	6,3	1/4x19	45	21	19
1EA46-6-4	1EA48-6-4	6	1/4	-4	6,3	3/8x19	49	26	22
1EA46-6-6	1EA48-6-6	10	3/8	-6	9,5	3/8x19	48	26	22
1EA46-8-6	1EA48-8-6	10	3/8	-6	9,5	1/2x14	51	28	27
1EA46-8-8	1EA48-8-8	12	1/2	-8	12,7	1/2x14	52	28	27
1EA46-10-10	1EA48-10-10	16	5/8	-10	15,9	5/8x14	47	21	30
1EA46-12-10	1EA48-12-10	16	5/8	-10	15,9	3/4x14	54	29	32
1EA46-12-12	1EA48-12-12	20	3/4	-12	19,1	3/4x14	50	24	32
1EA46-16-12	1EA48-16-12	20	3/4	-12	19,1	1x11	61	35	41
1EA46-16-16	1EA48-16-16	25	1	-16	25,4	1x11	62	32	41
	1EA48-20-20	32	1-1/4	-20	31,8	1-1/4x11	78	31	50

В стандартном варианте фитинги поставляются с озоностойкими нитриловыми уплотнительными кольцами (NBR). Диапазон рабочих температур от -30 °C до +105 °C. Фитинги со специальными уплотнительными кольцами (Viton или EPDM) поставляются под заказ.
Габаритные размеры и номера деталей уплотнительных колец приведены в разделе Eb.
Материал: сталь оцинкованная без хрома-VI

Информацию, является выбранное изделие стандартным или нестандартным, можно найти в действующем прайс-листе.
Указанные размеры могут быть изменены в любое время без предварительного уведомления.

EB – Внутренняя резьба BSP с уплотнительным кольцом – угловой 45° (конус 60°)

BS 5200 – ISO 12151-6 – DKOR 45°

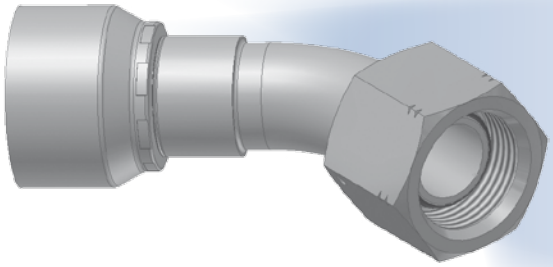

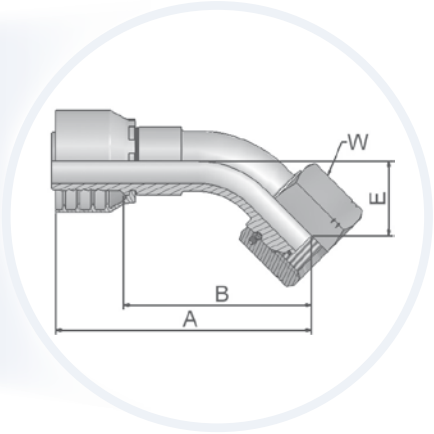

Фитинг одобрен для применения со шлангами типов:

46 441/441RH/461LT/462/462ST/463/492/492ST/692/692 TWIN

48 301SN/302/421RH/421SN/422/426/436/441/441RH/451TC/471TC/472TC/493/811/881

XXXX-XX-XX Обозначение		Внутренний диаметр шланга				Резьба BSP	A	B	E	W
46	48	DN	Дюйм	Размер	мм		мм	мм	мм	мм
1EB46-4-4	1EB48-4-4	6	1/4	-4	6,3	1/4x19	59	35	16	19
1EB46-6-6	1EB48-6-6	10	3/8	-6	9,5	3/8x19	69	46	17	22
1EB46-8-8	1EB48-8-8	12	1/2	-8	12,7	1/2x14	72	48	20	27
1EB46-12-10	1EB48-12-10	16	5/8	-10	15,9	3/4x14	78	52	21	32
1EB46-12-12	1EB48-12-12	20	3/4	-12	19,1	3/4x14	89	63	27	32
1EB46-16-16	1EB48-16-16	25	1	-16	25,4	1x11	113	83	33	41

В стандартном варианте фитинги поставляются с озоностойкими нитриловыми уплотнительными кольцами (NBR). Диапазон рабочих температур от -30 °C до +105 °C. Фитинги со специальными уплотнительными кольцами (Viton или EPDM) поставляются под заказ.
Габаритные размеры и номера деталей уплотнительных колец приведены в разделе Eb.
Материал: сталь оцинкованная без хрома-VI

Информацию, является выбранное изделие стандартным или нестандартным, можно найти в действующем прайс-листе.
Указанные размеры могут быть изменены в любое время без предварительного уведомления.

EC – Внутренняя резьба BSP с уплотнительным кольцом – угловой 90° (конус 60°)

BS 5200 – ISO 12151-6 – DKOR 90°

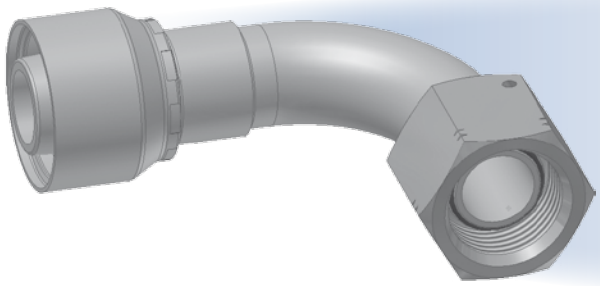

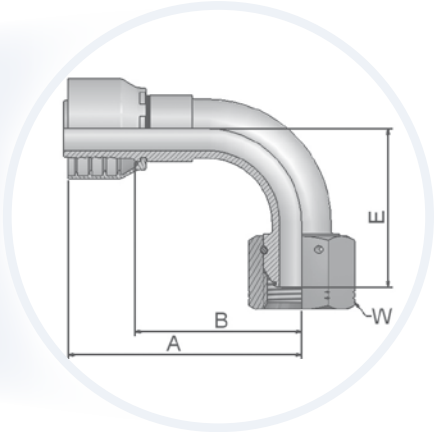

Фитинг одобрен для применения со шлангами типов:

46 441/441RH/461LT/462/462ST/463/492/492ST/692/692 TWIN

48 301SN/302/421RH/421SN/422/426/436/441/441RH/451TC/471TC/472TC/493/811/881

Обозначение		Внутренний диаметр шланга				Резьба BSP	A	B	E	W
46	48	DN	Дюйм	Размер	мм		мм	мм	мм	мм
1EC46-4-4	1EC48-4-4	6	1/4	-4	6,3	1/4x19	50	26	28	19
1EC46-6-6	1EC48-6-6	10	3/8	-6	9,5	3/8x19	61	38	33	22
1EC46-8-6	1EC48-8-6	10	3/8	-6	9,5	1/2x14	60	38	36	27
1EC46-8-8	1EC48-8-8	12	1/2	-8	12,7	1/2x14	63	40	40	27
1EC46-10-8	1EC48-10-8	12	1/2	-8	12,7	5/8x14	63	40	39	30
1EC46-10-10	1EC48-10-10	16	5/8	-10	15,9	5/8x14	70	45	44	30
1EC46-12-10	1EC48-12-10	16	5/8	-10	15,9	3/4x14	70	45	42	32
1EC46-12-12	1EC48-12-12	20	3/4	-12	19,1	3/4x14	80	54	55	32
1EC46-16-12	1EC48-16-12	20	3/4	-12	19,1	1x11	80	54	59	41
1EC46-16-16	1EC48-16-16	25	1	-16	25,4	1x11	105	75	71	41
	1EC48-20-20	32	1.1/4	-20	31,8	1-1/4x11	130	82	76	50

В стандартном варианте фитинги поставляются с озоностойкими нитриловыми уплотнительными кольцами (NBR). Диапазон рабочих температур от -30 °C до +105 °C. Фитинги со специальными уплотнительными кольцами (Viton или EPDM) поставляются под заказ.
Габаритные размеры и номера деталей уплотнительных колец приведены в разделе Eb.
Материал: сталь оцинкованная без хрома-VI

Информацию, является выбранное изделие стандартным или нестандартным, можно найти в действующем прайс-листе.
Указанные размеры могут быть изменены в любое время без предварительного уведомления.

D9 – Наружная резьба BSP – прямой (конус 60°)

BS5200 – AGR

Фитинг одобрен для применения со шлангами типов:

46 441/441RH/461LT/462/462ST/463/492/492ST/692/692 TWIN

48 301SN/302/421RH/421SN/422/426/436/441/441RH/451TC/471TC/472TC/493/811/881

XXXX-XX-XX Обозначение		Внутренний диаметр шланга				Резьба BSP	A	B	H
46	48	DN	Дюйм	Размер	мм		мм	мм	мм
1D946-2-4	1D948-2-4	6	1/4	-4	6,3	1/8x28	46	22	14
1D946-4-4	1D948-4-4	6	1/4	-4	6,3	1/4x19	51	27	19
1D946-6-4	1D948-6-4	6	1/4	-4	6,3	3/8x19	53	31	22
1D946-8-4	1D948-8-4	6	1/4	-4	6,3	1/2x14	56	33	27
1D946-4-5	1D948-4-5	8	5/16	-5	7,9	1/4x19	51	27	19
1D946-6-5	1D948-6-5	8	5/16	-5	7,9	3/8x19	55	31	22
1D946-4-6	1D948-4-6	10	3/8	-6	9,5	1/4x19	50	27	19
1D946-6-6	1D948-6-6	10	3/8	-6	9,5	3/8x19	54	31	22
1D946-8-6	1D948-8-6	10	3/8	-6	9,5	1/2x14	56	33	27
1D946-6-8	1D948-6-8	12	1/2	-8	12,7	3/8x19	54	30	22
1D946-8-8	1D948-8-8	12	1/2	-8	12,7	1/2x14	57	33	27
1D946-10-8	1D948-10-8	12	1/2	-8	12,7	5/8x14	59	35	30
1D946-12-8	1D948-12-8	12	1/2	-8	12,7	3/4x14	60	36	32
1D946-8-10	1D948-8-10	16	5/8	-10	15,9	1/2x14	59	33	27
1D946-10-10	1D948-10-10	16	5/8	-10	15,9	5/8x14	61	36	30
1D946-12-10	1D948-12-10	16	5/8	-10	15,9	3/4x14	62	37	32
1D946-12-12	1D948-12-12	20	3/4	-12	19,1	3/4x14	62	36	32
1D946-16-12	1D948-16-12	20	3/4	-12	19,1	1x11	68	42	41
1D946-16-16	1D948-16-16	25	1	-16	25,4	1x11	72	42	41
1D946-20-20		32	1-1/4	-20	31,8	1-1/4x11	85	47	50
	1D948-20-20	32	1-1/4	-20	31,8	1-1/4x11	92	45	50
	1D948-24-24	40	1-1/2	-24	38,1	1-1/2x11	87	49	60
	1D948-24-24C	40	1-1/2	-24	38,1	1-1/2x11	87	49	60
	1D948-32-32	50	2	-32	50,8	2	102	54	70

Материал: сталь оцинкованная без хрома-VI

Информацию, является выбранное изделие стандартным или нестандартным, можно найти в действующем прайс-листе.
Указанные размеры могут быть изменены в любое время без предварительного уведомления.

91 – Наружная резьба BSP коническая – прямой

BS5200 – AGR-K

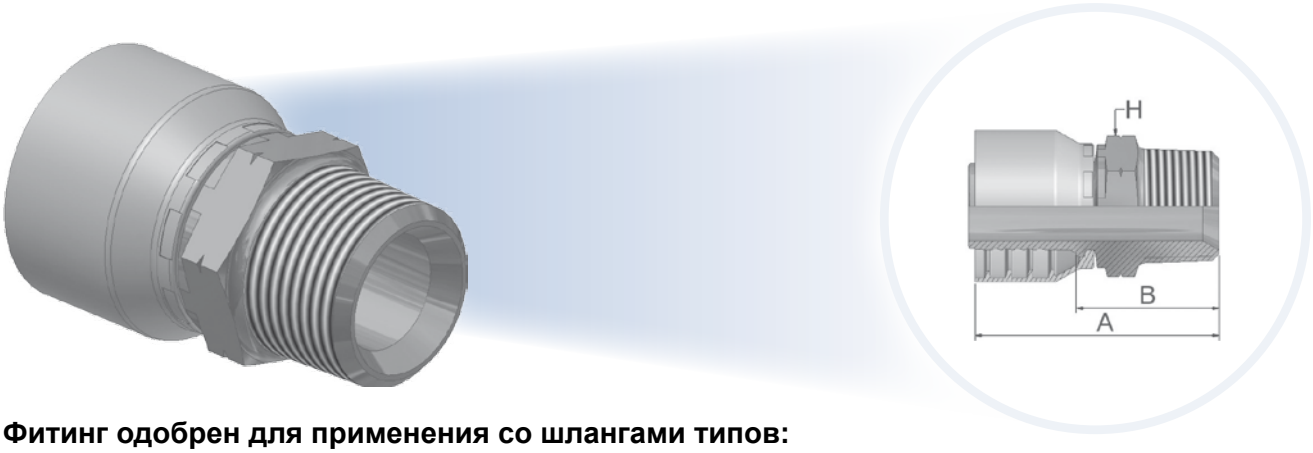

Фитинг одобрен для применения со шлангами типов:

46 441/441RH/461LT/462/462ST/463/492/492ST/692/692 TWIN

48 301SN/302/421RH/421SN/422/426/436/441/441RH/451TC/471TC/472TC/493/811/881

XXXX-XX-XX Обозначение		Внутренний диаметр шланга				Резьба BSP	A	B	H
46	48	DN	Дюйм	Размер	мм		мм	мм	мм
19146-4-4	19148-4-4	6	1/4	-4	6,3	1/4x19	49	26	14
19146-6-4	19148-6-4	6	1/4	-4	6,3	3/8x19	51	28	17
19146-4-5	19148-4-5	8	5/16	-5	7,9	1/4x19	48	24	14
19146-6-5	19148-6-5	8	5/16	-5	7,9	3/8x19	51	28	17
19146-4-6	19148-4-6	10	3/8	-6	9,5	1/4x19	47	24	14
19146-6-6	19148-6-6	10	3/8	-6	9,5	3/8x19	52	28	17
19146-8-6	19148-8-6	10	3/8	-6	9,5	1/2x14	57	34	22
19146-6-8	19148-6-8	12	1/2	-8	12,7	3/8x19	48	25	17
19146-8-8	19148-8-8	12	1/2	-8	12,7	1/2x14	57	33	22
19146-12-10	19148-12-10	16	5/8	-10	15,9	3/4x14	63	38	27
19146-12-12	19148-12-12	20	3/4	-12	19,1	3/4x14	63	37	27
19146-16-16	19148-16-16	25	1	-16	25,4	1x11	72	42	36

Материал: сталь оцинкованная без хрома-VI

Информацию, является выбранное изделие стандартным или нестандартным, можно найти в действующем прайс-листе.
Указанные размеры могут быть изменены в любое время без предварительного уведомления.

B5 – Внутренняя резьба BSP параллельная – прямой (плоское посадочное место)

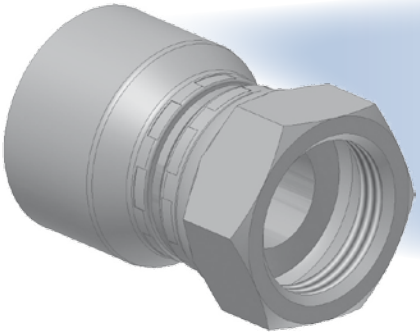

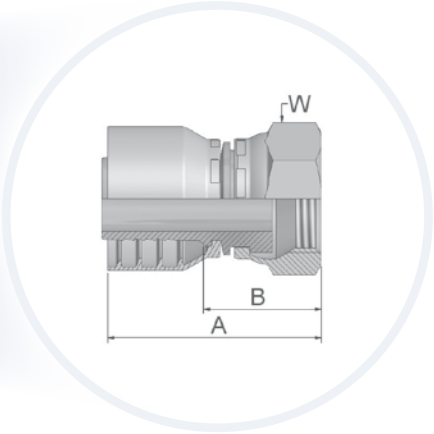

Фитинг одобрен для применения со шлангами типов:

46 441/441RH/461LT/462/462ST/463/492/492ST/692/692 TWIN

48 301SN/302/421RH/421SN/422/426/436/441/441RH/451TC/471TC/472TC/493/811/881

XXXX-XX-XX Обозначение		Внутренний диаметр шланга				Резьба BSP	A	B	W
46	48	DN	Дюйм	Размер	мм		мм	мм	мм
1B546-4-4	1B548-4-4	6	1/4	-4	6,3	1/4x19	41	17	19
1B546-4-5	1B548-4-5	8	5/16	-5	7,9	1/4x19	41	17	19
1B546-6-5	1B548-6-5	8	5/16	-5	7,9	3/8x19	38	14	22
1B546-8-5	1B548-8-5	8	5/16	-5	7,9	1/2x14	44	21	27
1B546-6-6	1B548-6-6	10	3/8	-6	9,5	3/8x19	37	14	22
1B546-8-6	1B548-8-6	10	3/8	-6	9,5	1/2x14	43	20	27
1B546-8-8	1B548-8-8	12	1/2	-8	12,7	1/2x14	43	19	27
1B546-12-8	1B548-12-8	12	1/2	-8	12,7	3/4x14	43	19	32
1B546-12-10	1B548-12-10	16	5/8	-10	15,9	3/4x14	43	18	32
1B546-12-12	1B548-12-12	20	3/4	-12	19,1	3/4x14	44	18	32
1B546-16-16	1B548-16-16	25	1	-16	25,4	1x11	51	22	41

Материал: сталь оцинкованная без хрома-VI

Информацию, является выбранное изделие стандартным или нестандартным, можно найти в действующем прайс-листе.
Указанные размеры могут быть изменены в любое время без предварительного уведомления.

01 – Наружная трубная резьба NPTF – прямой

SAE J476A – J516 – AGN

Фитинг одобрен для применения со шлангами типов:

46 441/441RH/461LT/462/462ST/463/492/492ST/692/692 TWIN

48 301SN/302/421RH/421SN/422/426/436/441/441RH/451TC/471TC/472TC/493/811/881

XXXX-XX-XX Обозначение		Внутренний диаметр шланга				Резьба NPTF	A	B	H
46	48	DN	Дюйм	Размер	мм		мм	мм	мм
10146-2-4	10148-2-4	6	1/4	-4	6,3	1/8x27	47	23	12
10146-4-4	10148-4-4	6	1/4	-4	6,3	1/4x18	53	29	14
10146-6-4	10148-6-4	6	1/4	-4	6,3	3/8x18	55	31	19
10146-4-5	10148-4-5	8	5/16	-5	7,9	1/4x18	53	29	14
10146-6-5	10148-6-5	8	5/16	-5	7,9	3/8x18	55	31	19
10146-4-6	10148-4-6	10	3/8	-6	9,5	1/4x18	52	29	14
10146-6-6	10148-6-6	10	3/8	-6	9,5	3/8x18	54	31	19
10146-8-6	10148-8-6	10	3/8	-6	9,5	1/2x14	55	32	22
10146-6-8	10148-6-8	12	1/2	-8	12,7	3/8x18	55	32	19
10146-8-8	10148-8-8	12	1/2	-8	12,7	1/2x14	62	38	22
10146-8-10	10148-8-10	16	5/8	-10	15,9	1/2x14	63	38	22
10146-12-10	10148-12-10	16	5/8	-10	15,9	3/4x14	59	34	27
10146-12-12	10148-12-12	20	3/4	-12	19,1	3/4x14	60	34	27
10146-16-16	10148-16-16	25	1	-16	25,4	1x11-1/2	75	45	36
10146-20-20		32	1-1/4	-20	31,8	1-1/4x11-1/2	86	48	46
	10148-20-20	32	1-1/4	-20	31,8	1-1/4x11-1/2	104	57	46
	10148-24-24	40	1-1/2	-24	38,1	1-1/2x11-1/2	89	51	50
	10148-32-32	50	2	-32	50,8	2x11-1/2	104	55	65

Материал: сталь оцинкованная без хрома-VI

Информацию, является выбранное изделие стандартным или нестандартным, можно найти в действующем прайс-листе.
Указанные размеры могут быть изменены в любое время без предварительного уведомления.

03 – Наружная резьба JIC37° – прямой

ISO12151-5-S – AGJ

Фитинг одобрен для применения со шлангами типов:

46 441/441RH/461LT/462/462ST/463/492/492ST/692/692 TWIN

48 301SN/302/421RH/421SN/422/426/436/441/441RH/451TC/471TC/472TC/493/811/881

XXXX-XX-XX Обозначение		Внутренний диаметр шланга				Резьба UNF	A	B	H
46	48	DN	Дюйм	Размер	мм		мм	мм	мм
10346-4-4	10348-4-4	6	1/4	-4	6,3	7/16x20	52	29	14
10346-5-4	10348-5-4	6	1/4	-4	6,3	1/2x20	52	29	14
10346-6-4	10348-6-4	6	1/4	-4	6,3	9/16x18	55	31	19
10346-5-5	10348-5-5	8	5/16	-5	7,9	1/2x20	50	26	14
10346-6-5	10348-6-5	8	5/16	-5	7,9	9/16x18	55	31	19
10346-8-5	10348-8-5	8	5/16	-5	7,9	3/4x16	57	33	19
10346-4-6	10348-4-6	10	3/8	-6	9,5	7/16x20	54	31	19
10346-5-6	10348-5-6	10	3/8	-6	9,5	1/2x20	53	30	19
10346-6-6	10348-6-6	10	3/8	-6	9,5	9/16x18	54	31	19
10346-8-6	10348-8-6	10	3/8	-6	9,5	3/4x16	53	30	22
10346-10-6	10348-10-6	10	3/8	-6	9,5	7/8x14	56	33	24
10346-8-8	10348-8-8	12	1/2	-8	12,7	3/4x16	58	34	22
10346-10-8	10348-10-8	12	1/2	-8	12,7	7/8x14	56	32	24
10346-12-8	10348-12-8	12	1/2	-8	12,7	1-1/16x12	62	38	27
10346-8-10	10348-8-10	16	5/8	-10	15,9	3/4x16	57	31	22
10346-10-10	10348-10-10	16	5/8	-10	15,9	7/8x14	63	38	24
10346-12-10	10348-12-10	16	5/8	-10	15,9	1-1/16x12	64	39	27
10346-12-12	10348-12-12	20	3/4	-12	19,1	1-1/16x12	68	42	27
10346-14-12	10348-14-12	20	3/4	-12	19,1	1-3/16x12	68	42	30
10346-16-12	10348-16-12	20	3/4	-12	19,1	1-5/16x12	64	38	36
10346-16-16	10348-16-16	25	1	-16	25,4	1-5/16x12	76	46	36
10346-20-16	10348-20-16	25	1	-16	25,4	1-5/8x12	73	43	46
10346-20-20		32	1-1/4	-20	31,8	1-5/8x12	86	48	46
	10348-20-20	32	1-1/4	-20	31,8	1-5/8x12	101	53	46
	10348-24-24	40	1-1/2	-24	38,1	1-7/8x12	85	47	50
	10348-32-32	50	2	-32	50,8	2-1/2x12	109	61	65

Материал: сталь оцинкованная без хрома-VI

Информацию, является выбранное изделие стандартным или нестандартным, можно найти в действующем прайс-листе.
Указанные размеры могут быть изменены в любое время без предварительного уведомления.

04 – Наружная резьба SAE 45° – прямой

SAE J516

Фитинг одобрен для применения со шлангами типов:

46 — 441/441RH/461LT/462/462ST/463/492/492ST/692/692 TWIN

48 — 301SN/302/421RH/421SN/422/426/436/441/441RH/451TC/471TC/472TC/493/811/881

Обозначение		Внутренний диаметр шланга				Резьба UNF	A	B	H
46	48	DN	Дюйм	Размер	мм		мм	мм	мм
10446-6-6	10448-6-6	10	3/8	-6	9,5	5/8x18	54	31	19

Материал: сталь оцинкованная без хрома-VI

Информацию, является выбранное изделие стандартным или нестандартным, можно найти в действующем прайс-листе.
Указанные размеры могут быть изменены в любое время без предварительного уведомления.

05 – Наружная цилиндрическая резьба SAE, с уплотнительным кольцом – прямой

ISO 11926 – SAE J516

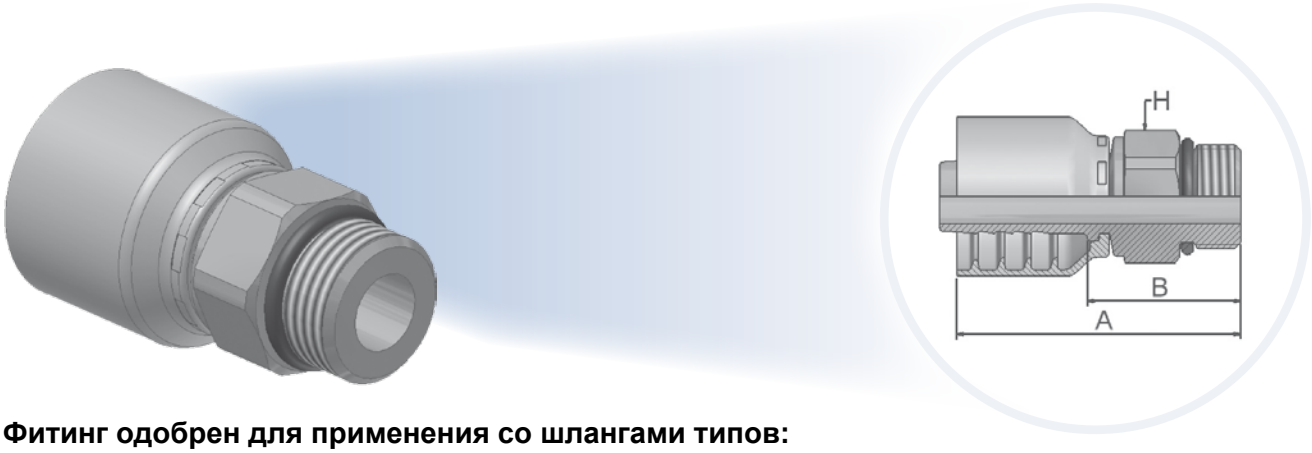

Фитинг одобрен для применения со шлангами типов:

46 441/441RH/461LT/462/462ST/463/492/492ST/692/692 TWIN

48 301SN/302/421RH/421SN/422/426/436/441/441RH/451TC/471TC/472TC/493/811/881

XXXX-XX-XX Обозначение		Внутренний диаметр шланга				Резьба UNF	A	B	H
46	48	DN	Дюйм	Размер	мм		мм	мм	мм
10546-6-6	10548-6-6	10	3/8	-6	9,5	9/16-18	48	25	17
10546-8-6	10548-8-6	10	3/8	-6	9,5	3/4x16	48	25	22
10546-8-8	10548-8-8	12	1/2	-8	12,7	3/4x16	52	28	22
10546-10-8	10548-10-8	12	1/2	-8	12,7	7/8x14	49	26	27

Для выбора соответствующих уплотнительных колец см. раздел Eb.
Материал: сталь оцинкованная без хрома-VI

Информацию, является выбранное изделие стандартным или нестандартным, можно найти в действующем прайс-листе.
Указанные размеры могут быть изменены в любое время без предварительного уведомления.

06/68 – Внутренняя резьба – двойной конус JIC 37° / SAE 45°, прямой

ISO12151-5-SWS – DKJ

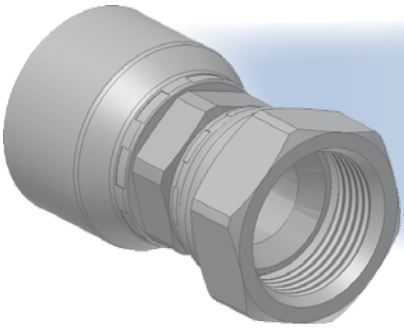

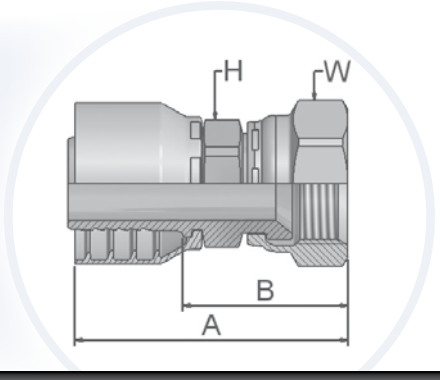

Фитинг одобрен для применения со шлангами типов:

46 441/441RH/461LT/462/462ST/463/492/492ST/692/692 TWIN

48 301SN/302/421RH/421SN/422/426/436/441/441RH/451TC/471TC/472TC/493/811/881

Обозначение		Внутренний диаметр шланга				Резьба UNF	A	B	H	W
46	48	DN	Дюйм	Размер	мм		мм	мм	мм	мм
16846-4-4	16848-4-4	6	1/4	-4	6,3	7/16x20	52	29	14	17
16846-5-4	16848-5-4	6	1/4	-4	6,3	1/2x20	53	30	14	17
10646-6-4	10648-6-4	6	1/4	-4	6,3	9/16x18	55	31	14	19
16846-5-5	16848-5-5	8	5/16	-5	7,9	1/2x20	54	30	14	17
10646-6-5	10648-6-5	8	5/16	-5	7,9	9/16x18	56	32	17	19
16846-8-5	16848-8-5	8	5/16	-5	7,9	3/4x16	57	34	17	22
16846-4-6	16848-4-6	10	3/8	-6	9,5	7/16x20	50	27	14	17
16846-5-6	16848-5-6	10	3/8	-6	9,5	1/2x20	52	29	14	17
10646-6-6	10648-6-6	10	3/8	-6	9,5	9/16x18	52	30	17	19
16846-8-6	16848-8-6	10	3/8	-6	9,5	3/4x16	56	33	17	22
16846-10-6	16848-10-6	10	3/8	-6	9,5	7/8x14	59	36	22	27
10646-6-8	10648-6-8	12	1/2	-8	12,7	9/16x18	46	22	22	19
16846-8-8	16848-8-8	12	1/2	-8	12,7	3/4x16	56	32	22	22
16846-10-8	16848-10-8	12	1/2	-8	12,7	7/8x14	62	38	22	27
10646-12-8	10648-12-8	12	1/2	-8	12,7	1-1/16x12	62	38	27	32
16846-8-10	16848-8-10	16	5/8	-10	15,9	3/4x16	57	32	22	22
16846-10-10	16848-10-10	16	5/8	-10	15,9	7/8x14	60	35	22	27
10646-12-10	10648-12-10	16	5/8	-10	15,9	1-1/16x12	64	39	27	32
16846-8-12	16848-8-12	20	3/4	-12	19,1	3/4x16	58	32	24	22
16846-10-12	16848-10-12	20	3/4	-12	19,1	7/8x14	61	35	24	27
10646-12-12	10648-12-12	20	3/4	-12	19,1	1-1/16x12	67	41	27	32
10646-14-12	10648-14-12	20	3/4	-12	19,1	1-3/16x12	68	42	30	36
10646-16-12	10648-16-12	20	3/4	-12	19,1	1-5/16x12	71	45	32	41
10646-12-16	10648-12-16	25	1	-16	25,4	1-1/16x12	74	44	32	32
10646-16-16	10648-16-16	25	1	-16	25,4	1-5/16x12	76	46	32	41
10646-20-16	10648-20-16	25	1	-16	25,4	1-5/8x12	80	50	41	50
10646-16-20		32	1-1/4	-20	31,8	1-5/16x12	87	49	41	41
	10648-16-20	32	1-1/4	-20	31,8	1-5/16x12	97	50	46	41
10646-20-20		32	1-1/4	-20	31,8	1-5/8x12	89	51	46	50
	10648-20-20	32	1-1/4	-20	31,8	1-5/8x12	100	53	46	50
	10648-24-20°	32	1-1/4	-20	31,8	1-7/8x12	105	58	55	60
	10648-24-24	40	1-1/2	-24	38,1	1-7/8x12	98	60	55	60
	10648-32-32	50	2	-32	50,8	2-1/2x12	115	72	65	75

° Обжимается только на станках Parkrimp® 2. Материал: сталь оцинкованная без хрома-VI

Информацию, является выбранное изделие стандартным или нестандартным, можно найти в действующем прайс-листе.
Указанные размеры могут быть изменены в любое время без предварительного уведомления.

08 – Внутренняя резьба SAE 45° – прямой

SAE J516

Фитинг одобрен для применения со шлангами типов:

46 441/441RH/461LT/462/462ST/463/492/492ST/692/692 TWIN

48 301SN/302/421RH/421SN/422/426/436/441/441RH/451TC/471TC/472TC/493/811/881

Обозначение		Внутренний диаметр шланга				Резьба UNF	A	B	H	W
46	48	DN	Дюйм	Размер	мм		мм	мм	мм	мм
10846-6-4	10848-6-4	6	1/4	-4	6,3	5/8x18	58	34	14	19
10846-6-6	10848-6-6	10	3/8	-6	9,5	5/8x18	57	34	19	19

Материал: сталь оцинкованная без хрома-VI

Информацию, является выбранное изделие стандартным или нестандартным, можно найти в действующем прайс-листе.
Указанные размеры могут быть изменены в любое время без предварительного уведомления.

33 – Наружная резьба JIC37 – угловой 45°

ISO 12151-5 – AGJ 45°

Фитинг одобрен для применения со шлангами типов:

46 441/441RH/461LT/462/462ST/463/492/492ST/692/692 TWIN

48 301SN/302/421RH/421SN/422/426/436/441/441RH/451TC/471TC/472TC/493/811/881

Обозначение		Внутренний диаметр шланга				Резьба NPTF	A	B	E	H
46	48	DN	Дюйм	Размер	мм		мм	мм	мм	мм
13346-8-6	13348-8-6	10	3/8	-6	9,5	3/4x16	77	54	28	22

Материал: сталь оцинкованная без хрома-VI

Информацию, является выбранное изделие стандартным или нестандартным, можно найти в действующем прайс-листе.
Указанные размеры могут быть изменены в любое время без предварительного уведомления.

37/3V – Внутренняя резьба – двойной конус JIC 37° /SAE 45°– угловой 45°

ISO 12151-5-SWE45 – DKJ 45°

Фитинг одобрен для применения со шлангами типов:

46 — 441/441RH/461LT/462/462ST/463/492/492ST/692/692 TWIN

48 — 301SN/302/421RH/421SN/422/426/436/441/441RH/451TC/471TC/472TC/493/811/881

Обозначение		Внутренний диаметр шланга				Резьба UNF	A	B	E	W
46	48	DN	Дюйм	Размер	мм		мм	мм	мм	мм
13V46-4-4	13V48-4-4	6	1/4	-4	6,3	7/16x20	53	29	10	17
13V46-5-4	13V48-5-4	6	1/4	-4	6,3	1/2x20	57	33	9	17
13746-6-4	13748-6-4	6	1/4	-4	6,3	9/16x18	55	31	11	19
13V46-5-5	13V48-5-5	8	5/16	-5	7,9	1/2x20	53	29	10	17
13746-6-5	13748-6-5	8	5/16	-5	7,9	9/16x18	58	34	10	19
13746-6-6	13748-6-6	10	3/8	-6	9,5	9/16x18	60	37	11	19
13V46-8-6	13V48-8-6	10	3/8	-6	9,5	3/4x16	67	44	15	22
13V46-10-6	13V48-10-6	10	3/8	-6	9,5	7/8-14	69	46	17	27
13V46-8-8	13V48-8-8	12	1/2	-8	12,7	3/4x16	61	37	15	22
13V46-10-8	13V48-10-8	12	1/2	-8	12,7	7/8x14	70	46	16	27
13V46-10-10	13V48-10-10	16	5/8	-10	15,9	7/8x14	69	44	16	27
13746-12-10	13748-12-10	16	5/8	-10	15,9	1-1/16x12	74	49	21	32
13746-12-12	13748-12-12	20	3/4	-12	19,1	1-1/16x12	83	57	21	32
13746-14-12	13748-14-12	20	3/4	-12	19,1	1-3/16x12	84	58	22	36
13746-16-12	13748-16-12	20	3/4	-12	19,1	1-5/16x12	84	58	24	41
13746-12-16	13748-12-16	25	1	-16	25,4	1-1/16x12	91	61	21	32
13746-16-16	13748-16-16	25	1	-16	25,4	1-5/16x12	97	68	24	41
13746-20-16	13748-20-16	25	1	-16	25,4	1-5/8x12	101	71	26	50
13746-20-20		32	1-1/4	-20	31,8	1-5/8x12	129	91	31	50
	13748-20-20	32	1-1/4	-20	31,8	1-5/8x12	134	87	31	50
	13748-24-24	40	1-1/2	-24	38,1	1-7/8x12	165	127	58	60

Материал: сталь оцинкованная без хрома-VI

Информацию, является выбранное изделие стандартным или нестандартным, можно найти в действующем прайс-листе.
Указанные размеры могут быть изменены в любое время без предварительного уведомления.

39/3W – Внутренняя резьба – двойной конус JIC 37° /SAE 45°– угловой 90°

ISO 12151-5-SWES – DKJ 90°

Фитинг одобрен для применения со шлангами типов:

46 — 441/441RH/461LT/462/462ST/463/492/492ST/692/692 TWIN

48 — 301SN/302/421RH/421SN/422/426/436/441/441RH/451TC/471TC/472TC/493/811/881

XXXX-XX-XX Обозначение		Внутренний диаметр шланга				Резьба UNF	A	B	E	W
46	48	DN	Дюйм	Размер	мм		мм	мм	мм	мм
13W46-4-4	13W48-4-4	6	1/4	-4	6,3	7/16x20	48	24	21	17
13W46-5-4	13W48-5-4	6	1/4	-4	6,3	1/2x20	58	34	21	17
13946-6-4	13948-6-4	6	1/4	-4	6,3	9/16x18	51	27	23	19
13W46-5-5	13W48-5-5	8	5/16	-5	7,9	1/2x20	49	25	21	17
13946-6-5	13948-6-5	8	5/16	-5	7,9	9/16x18	51	28	23	19
13W46-4-6	13W48-4-6	10	3/8	-6	9,5	7/16x20	46	23	21	17
13946-6-6	13948-6-6	10	3/8	-6	9,5	9/16x18	51	28	23	19
13W46-8-6	13W48-8-6	10	3/8	-6	9,5	3/4x16	59	36	29	22
13W46-10-6	13W48-10-6	10	3/8	-6	9,5	7/8x14	61	38	32	27
13946-6-8	13948-6-8	12	1/2	-8	12,7	9/16x18	54	30	23	19
13W46-8-8	13W48-8-8	12	1/2	-8	12,7	3/4x16	55	31	29	22
13W46-10-8	13W48-10-8	12	1/2	-8	12,7	7/8x14	63	39	32	27
13946-12-8	13948-12-8	12	1/2	-8	12,7	1-1/16x12	73	49	48	32
13W46-10-10	13W48-10-10	16	5/8	-10	15,9	7/8x14	64	39	33	27
13946-12-10	13948-12-10	16	5/8	-10	15,9	1-1/16x12	75	49	48	32
13946-12-12	13948-12-12	20	3/4	-12	19,1	1-1/16x12	80	54	48	32
13946-14-12	13948-14-12	20	3/4	-12	19,1	1-3/16x12	80	54	51	36
13946-16-12	13948-16-12	20	3/4	-12	19,1	1-5/16x12	80	54	56	41
13946-12-16	13948-12-16	25	1	-16	25,4	1-1/16x12	88	58	48	32
13946-16-16	13948-16-16	25	1	-16	25,4	1-5/16x12	98	68	56	41
13946-20-16	13948-20-16	25	1	-16	25,4	1-5/8x12	98	68	62	50
13946-20-20		32	1-1/4	-20	31,8	1-5/8x12	124	86	70	50
	13948-20-20	32	1-1/4	-20	31,8	1-5/8x12	130	83	70	50
	13948-24-20°	32	1-1/4	-20	31,8	1-7/8x12	130	82	80	60
	13948-24-24	40	1-1/2	-24	38,1	1-7/8x12	140	102	84	60
	13948-32-32	50	2	-32	50,8	2-1/2x12	200	152	152	75

° Обжимается только на станках Parkrimp® 2.
Материал: сталь оцинкованная без хрома-VI

Информацию, является выбранное изделие стандартным или нестандартным, можно найти в действующем прайс-листе.
Указанные размеры могут быть изменены в любое время без предварительного уведомления.

41/3Y – Внутренняя резьба JIC 37° / SAE 45°, угловой 90° (удлинённый)

ISO 12151-5-SWEL – DKJ 90° L

Фитинг одобрен для применения со шлангами типов:

46 — 441/441RH/461LT/462/462ST/463/492/492ST/692/692 TWIN

48 — 301SN/302/421RH/421SN/422/426/436/441/441RH/451TC/471TC/472TC/493/811/881

XXXX-XX-XX Обозначение		Внутренний диаметр шланга				Резьба UNF	A	B	E	W
46	48	DN	Дюйм	Размер	мм		мм	мм	мм	мм
13Y46-4-4	13Y48-4-4	6	1/4	-4	6,3	7/16x20	61	37	46	17
14146-6-4	14148-6-4	6	1/4	-4	6,3	9/16x18	57	34	55	19
14146-6-6	14148-6-6	10	3/8	-6	9,5	9/16x18	57	34	54	19
13Y46-8-6	13Y48-8-6	10	3/8	-6	9,5	3/4x16	55	32	62	22
13Y46-8-8	13Y48-8-8	12	1/2	-8	12,7	3/4x16	59	36	64	22
13Y46-10-8	13Y48-10-8	12	1/2	-8	12,7	7/8x14	68	44	66	27
13Y46-10-10	13Y48-10-10	16	5/8	-10	15,9	7/8x14	61	36	70	27
14146-12-12	14148-12-12	20	3/4	-12	19,1	1-1/16x12	80	54	96	32
14146-16-16	14148-16-16	25	1	-16	25,4	1-5/16x12	98	68	110	41

Материал: сталь оцинкованная без хрома-VI

Информацию, является выбранное изделие стандартным или нестандартным, можно найти в действующем прайс-листе.
Указанные размеры могут быть изменены в любое время без предварительного уведомления.

L9 – Внутренняя резьба JIC 37° – угловой 90°

ISO 12151-5-SWEM – DKJ 90° M

Фитинг одобрен для применения со шлангами типов:

46 — 441/441RH/461LT/462/462ST/463/492/492ST/692/692 TWIN

48 — 301SN/302/421RH/421SN/422/426/436/441/441RH/451TC/471TC/472TC/493/811/881

XXXX-XX-XX Обозначение		Внутренний диаметр шланга				Резьба UNF	A	B	E	W
46	48	DN	Дюйм	Размер	мм		мм	мм	мм	мм
1L946-8-6	1L948-8-6	10	3/8	-6	9,5	3/4x16	63	40	35	22
1L946-10-8	1L948-10-8	12	1/2	-8	12,7	7/8x14	66	42	45	27
1L946-12-12	1L948-12-12	20	3/4	-12	19,1	1-1/16x12	80	54	53	32
1L946-16-16	1L948-16-16	25	1	-16	25,4	1-5/16x12	97	68	64	41

Материал: сталь оцинкованная без хрома-VI

Информацию, является выбранное изделие стандартным или нестандартным, можно найти в действующем прайс-листе.
Указанные размеры могут быть изменены в любое время без предварительного уведомления.

93 – Внутренняя резьба JIC 37° – угловой 90° (под ключ)

Фитинг одобрен для применения со шлангами типов:

46 441/441RH/461LT/462/462ST/463/492/492ST/692/692 TWIN

48 301SN/302/421RH/421SN/422/426/436/441/441RH/451TC/471TC/472TC/493/811/881

Обозначение		Внутренний диаметр шланга				Резьба UNF	A	B	E	H	W
46	48	DN	Дюйм	Размер	мм		мм	мм	мм	мм	мм
19346-8-6	19348-8-6	10	3/8	-6	9,5	3/4x16	43	20	20	19	22

Материал: сталь оцинкованная без хрома-VI

Информацию, является выбранное изделие стандартным или нестандартным, можно найти в действующем прайс-листе.
Указанные размеры могут быть изменены в любое время без предварительного уведомления.

15 – SAE код 61 – фланец прямой

ISO 12151-3-S-L – SFL – 3000 psi

Фитинг одобрен для применения со шлангами типов:

46 441/441RH/461LT/462/462ST/463/492/492ST/692/692 TWIN

48 301SN/302/421RH/421SN/422/426/436/441/441RH/451TC/471TC/472TC/493/811/881

XXXX-XX-XX Обозначение		Внутренний диаметр шланга				Типоразмер соединения	A	B	F
46	48	DN	Дюйм	Размер	мм		мм	мм	мм
11546-8-8	11548-8-8	12	1/2	-8	12,7	1/2	74	51	30
11546-12-8	11548-12-8	12	1/2	-8	12,7	3/4	51	27	38
11546-12-10	11548-12-10	16	5/8	-10	15,9	3/4	56	31	38
11546-12-12	11548-12-12	20	3/4	-12	19,1	3/4	82	56	38
11546-16-12	11548-16-12	20	3/4	-12	19,1	1	56	30	45
11546-20-12	11548-20-12	20	3/4	-12	19,1	1-1/4	77	51	51
11546-16-16	11548-16-16	25	1	-16	25,4	1	84	54	45
11546-20-16	11548-20-16	25	1	-16	25,4	1-1/4	104	74	51
11546-24-16	11548-24-16	25	1	-16	25,4	1-1/2	97	67	60
	11548-16-20	32	1-1/4	-20	31,8	1	120	72	45
11546-20-20		32	1-1/4	-20	31,8	1-1/4	114	76	51
	11548-20-20	32	1-1/4	-20	31,8	1-1/4	120	72	51
11546-24-20°		32	1-1/4	-20	31,8	1-1/2	72	35	60
	11548-24-20°	32	1-1/4	-20	31,8	1-1/2	82	35	60
	11548-32-20°	32	1-1/4	-20	31,8	2	123	76	71
	11548-16-24	40	1-1/2	-24	38,1	1	109	71	45
	11548-24-24	40	1-1/2	-24	38,1	1-1/2	117	79	60
	11548-32-24	40	1-1/2	-24	38,1	2	80	42	71
	11548-24-32	50	2	-32	50,8	1-1/2	129	81	60
	11548-32-32	50	2	-32	50,8	2	126	78	71

° Обжимается только на станках Parkrimp® 2.
Для выбора соответствующих уплотнительных колец см. раздел Eb.
Материал: сталь оцинкованная без хрома-VI

Информацию, является выбранное изделие стандартным или нестандартным, можно найти в действующем прайс-листе.
Указанные размеры могут быть изменены в любое время без предварительного уведомления.

17 – SAE код 61 – фланец угловой 45°

ISO 12151-3-E45-L – SFL 45° – 3000 psi

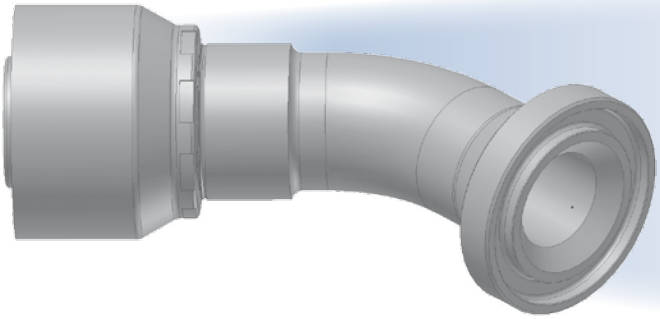

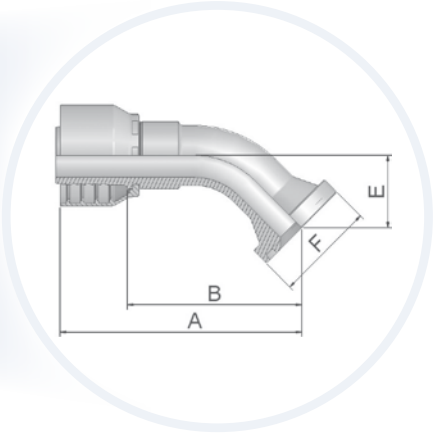

Фитинг одобрен для применения со шлангами типов:

46 — 441/441RH/461LT/462/462ST/463/492/492ST/692/692 TWIN

48 — 301SN/302/421RH/421SN/422/426/436/441/441RH/451TC/471TC/472TC/493/811/881

XXXX-XX-XX Обозначение		Внутренний диаметр шланга				Типоразмер соединения	A	B	E	F
46	48	DN	Дюйм	Размер	мм		мм	мм	мм	мм
11746-8-8	11748-8-8	12	1/2	-8	12,7	1/2	72	48	20	30
11746-12-8	11748-12-8	12	1/2	-8	12,7	3/4	71	47	21	38
11746-12-10	11748-12-10	16	5/8	-10	15,9	3/4	75	50	24	38
11746-12-12	11748-12-12	20	3/4	-12	19,1	3/4	88	62	25	38
11746-16-12	11748-16-12	20	3/4	-12	19,1	1	87	61	25	45
11746-20-12	11748-20-12	20	3/4	-12	19,1	1-1/4	87	61	25	51
11746-16-16	11748-16-16	25	1	-16	25,4	1	107	78	32	45
11746-20-16	11748-20-16	25	1	-16	25,4	1-1/4	104	74	27	51
	11748-16-20	32	1-1/4	-20	31,8	1	132	85	29	45
11746-20-20		32	1-1/4	-20	31,8	1-1/4	136	98	38	51
	11748-20-20	32	1-1/4	-20	31,8	1-1/4	132	85	29	51
11746-24-20°		32	1-1/4	-20	31,8	1-1/2	136	98	38	60
	11748-24-20°	32	1-1/4	-20	31,8	1-1/2	141	94	38	60
	11748-24-24	40	1-1/2	-24	38,1	1-1/2	143	106	37	60
	11748-32-24	40	1-1/2	-24	38,1	2	143	105	36	71
	11748-24-32	50	2	-32	50,8	1-1/2	153	105	36	60
	11748-32-32	50	2	-32	50,8	2	181	133	50	71

° Обжимается только на станках Parkrimp® 2.
Для выбора соответствующих уплотнительных колец см. раздел Eb.
Материал: сталь оцинкованная без хрома-VI

Информацию, является выбранное изделие стандартным или нестандартным, можно найти в действующем прайс-листе.
Указанные размеры могут быть изменены в любое время без предварительного уведомления.

19 – SAE код 61 – фланец угловой 90°

ISO 12151-3-E-L – SFL 90° – 3000 psi

Фитинг одобрен для применения со шлангами типов:

46 441/441RH/461LT/462/462ST/463/492/492ST/692/692 TWIN

48 301SN/302/421RH/421SN/422/426/436/441/441RH/451TC/471TC/472TC/493/811/881

XXXX-XX-XX Обозначение		Внутренний диаметр шланга				Типоразмер соединения	A	B	E	F
46	48	DN	Дюйм	Размер	мм		мм	мм	мм	мм
11946-8-8	11948-8-8	12	1/2	-8	12,7	1/2	64	40	41	30
11946-12-8	11948-12-8	12	1/2	-8	12,7	3/4	71	47	43	38
11946-12-10	11948-12-10	16	5/8	-10	15,9	3/4	78	53	52	38
11946-16-10	11948-16-10	16	5/8	-10	15,9	1	78	53	52	45
11946-12-12	11948-12-12	20	3/4	-12	19,1	3/4	80	54	58	38
11946-16-12	11948-16-12	20	3/4	-12	19,1	1	80	54	58	45
11946-20-12	11948-20-12	20	3/4	-12	19,1	1-1/4	81	55	54	51
	11948-12-16	25	1	-16	25,4	3/4	98	68	70	38
11946-16-16	11948-16-16	25	1	-16	25,4	1	98	68	70	45
11946-20-16	11948-20-16	25	1	-16	25,4	1-1/4	103	73	60	51
11946-24-16	11948-24-16	25	1	-16	25,4	1-1/2	100	70	62	60
11946-12-20		32	1-1/4	-20	31,8	3/4	125	87	70	38
11946-20-20		32	1-1/4	-20	31,8	1-1/4	124	86	90	51
	11948-20-20	32	1-1/4	-20	31,8	1-1/4	130	82	90	51
11946-24-20°		32	1-1/4	-20	31,8	1-1/2	124	86	90	60
	11948-24-20°	32	1-1/4	-20	31,8	1-1/2	130	83	67	60
	11948-32-20°	32	1-1/4	-20	31,8	2	130	83	67	71
	11948-24-24	40	1-1/2	-24	38,1	1-1/2	140	102	79	60
	11948-32-24	40	1-1/2	-24	38,1	2	139	101	104	71
	11948-24-32	50	2	-32	50,8	1-1/2	154	106	104	60
	11948-32-32	50	2	-32	50,8	2	187	138	114	71

Обжимается только на станках Parkrimp® 2.
Для выбора соответствующих уплотнительных колец см. раздел Eb.
Материал: сталь оцинкованная без хрома-VI

Информацию, является выбранное изделие стандартным или нестандартным, можно найти в действующем прайс-листе.
Указанные размеры могут быть изменены в любое время без предварительного уведомления.

6A – SAE код 61 – фланец прямой

ISO 12151-3-S-S – SFS – 6000 psi

Фитинг одобрен для применения со шлангами типов:

46 441/441RH/461LT/462/462ST/463/492/492ST/692/692 TWIN

48 301SN/302/421RH/421SN/422/426/436/441/441RH/451TC/471TC/472TC/493/811/881

XXXX-XX-XX Обозначение		Внутренний диаметр шланга				Типоразмер соединения	A	B	F
46	48	DN	Дюйм	Размер	мм		мм	мм	мм
16A46-8-8	16A48-8-8	12	1/2	-8	12,7	1/2	75	52	32
16A46-12-12	16A48-12-12	20	3/4	-12	19,1	3/4	96	70	41
16A46-16-16	16A48-16-16	25	1	-16	25,4	1	111	82	48
16A46-20-20		32	1-1/4	-20	31,8	1-1/4	122	84	54
	16A48-20-20	32	1-1/4	-20	31,8	1-1/4	130	83	54
	16A48-24-20°	32	1.1/4	-20	31,8	1-1/2	131	84	64
	16A48-24-24	40	1-1/2	-24	38,1	1-1/2	141	103	64
	16A48-32-32	50	2	-32	50,8	2	173	124	79

Обжимается только на станках Parkrimp® 2.
Для выбора соответствующих уплотнительных колец см. раздел Eb.
Материал: сталь оцинкованная без хрома-VI

Информацию, является выбранное изделие стандартным или нестандартным, можно найти в действующем прайс-листе.
Указанные размеры могут быть изменены в любое время без предварительного уведомления.

6F – SAE фланец угловой 45°

ISO 12151-3-E45-S – SFS 45° – 6000 psi

Фитинг одобрен для применения со шлангами типов:

46 441/441RH/461LT/462/462ST/463/492/492ST/692/692 TWIN

48 301SN/302/421RH/421SN/422/426/436/441/441RH/451TC/471TC/472TC/493/811/881

XXXX-XX-XX Обозначение		Внутренний диаметр шланга				Типоразмер соединения	A	B	E	F
46	48	DN	Дюйм	Размер	мм		мм	мм	мм	мм
16F46-12-12	16F48-12-12	20	3/4	-12	19,1	3/4	88	62	26	41
16F46-16-16	16F48-16-16	25	1	-16	25,4	1	107	78	32	48
16F46-20-20	16F48-20-20	32	1-1/4	-20	31,8	1-1/4	141	94	38	54
	16F48-24-24	40	1.1/2	-24	38,1	1-1/2	150	112	44	64
	16F48-32-32	50	2	-32	50,8	2	183	135	52	79

Для выбора соответствующих уплотнительных колец см. раздел Eb.
Материал: сталь оцинкованная без хрома-VI

Информацию, является выбранное изделие стандартным или нестандартным, можно найти в действующем прайс-листе.
Указанные размеры могут быть изменены в любое время без предварительного уведомления.

6N – SAE код 62 – фланец угловой 90°

ISO 12151-3-E-S – SFS 90° – 6000 psi

Фитинг одобрен для применения со шлангами типов:

46 441/441RH/461LT/462/462ST/463/492/492ST/692/692 TWIN

48 301SN/302/421RH/421SN/422/426/436/441/441RH/451TC/471TC/472TC/493/811/881

XXXX-XX-XX Обозначение		Внутренний диаметр шланга				Типоразмер соединения	A	B	E	F
46	48	DN	Дюйм	Размер	мм		мм	мм	мм	мм
	16N48-8-12	20	3/4	-12	19,1	1/2	70	44	40	32
16N46-12-12	16N48-12-12	20	3/4	-12	19,1	3/4	80	54	54	41
16N46-16-12	16N48-16-12	20	3/4	-12	19,1	1	80	54	53	48
16N46-12-16	16N48-12-16	25	1	-16	25,4	3/4	88	58	58	41
16N46-16-16	16N48-16-16	25	1	-16	25,4	1	98	68	70	48
16N46-20-20		32	1-1/4	-20	31,8	1-1/4	124	86	70	54
	16N48-20-20	32	1-1/4	-20	31,8	1-1/4	130	82	70	54
	16N48-24-24	40	1.1/2	-24	38,1	1-1/2	139	101	104	64
	16N48-32-32	50	2	-32	50,8	2	172	124	115	79

Для выбора соответствующих уплотнительных колец см. раздел Eb.
Материал: сталь оцинкованная без хрома-VI

Информацию, является выбранное изделие стандартным или нестандартным, можно найти в действующем прайс-листе.
Указанные размеры могут быть изменены в любое время без предварительного уведомления.

JC – Внутреняя резьба, торцевое уплотнение ORFS – прямой

ISO 12151-1-SWSA – SAE J516 – ORFS

Фитинг одобрен для применения со шлангами типов:

46 441/441RH/461LT/462/462ST/463/492/492ST/692/692 TWIN

48 301SN/302/421RH/421SN/422/426/436/441/441RH/451TC/471TC/472TC/493/811/881

XXXX-XX-XX Обозначение		Внутренний диаметр шланга				Резьба UNF	A	B	H	W
46	48	DN	Дюйм	Размер	мм		мм	мм	мм	мм
1JC46-4-4	1JC48-4-4	6	1/4	-4	6,3	9/16x18	46	22	14	17
1JC46-6-4	1JC48-6-4	6	1/4	-4	6,3	11/16x16	45	23	17	22
1JC46-8-4	1JC48-8-4	6	1/4	-4	6,3	13/16x16	46	22	19	24
1JC46-6-5	1JC48-6-5	8	5/16	-5	7,9	11/16x16	47	23	17	22
1JC46-4-6	1JC48-4-6	10	3/8	-6	9,5	9/16x18	42	19	17	17
1JC46-6-6	1JC48-6-6	10	3/8	-6	9,5	11/16x16	43	21	17	22
1JC46-8-6	1JC48-8-6	10	3/8	-6	9,5	13/16x16	45	22	19	24
1JC46-6-8	1JC48-6-8	12	1/2	-8	12,7	11/16x16	44	20	17	22
1JC46-8-8	1JC48-8-8	12	1/2	-8	12,7	13/16x16	46	22	22	24
1JC46-10-8	1JC48-10-8	12	1/2	-8	12,7	1x14	48	24	24	30
1JC46-12-8	1JC48-12-8	12	1/2	-8	12,7	1-3/16x12	53	29	30	36
1JC46-8-10	1JC48-8-10	16	5/8	-10	15,9	13/16x16	47	22	22	24
1JC46-10-10	1JC48-10-10	16	5/8	-10	15,9	1x14	51	26	24	30
1JC46-12-10	1JC48-12-10	16	5/8	-10	15,9	1-3/16x12	54	28	30	36
1JC46-10-12	1JC48-10-12	20	3/4	-12	19,1	1x14	54	28	24	30
1JC46-12-12	1JC48-12-12	20	3/4	-12	19,1	1-3/16x12	55	29	30	36
1JC46-16-12	1JC48-16-12	20	3/4	-12	19,1	1-7/16x12	59	33	36	41
	1JC48-12-16	25	1	-16	25,4	1-3/16x12	60	30	32	36
1JC46-16-16	1JC48-16-16	25	1	-16	25,4	1-7/16x12	63	33	36	41
1JC46-20-16	1JC48-20-16	25	1	-16	25,4	1-11/16x12	62	32	41	50
1JC46-20-20		32	1-1/4	-20	31,8	1-11/16x12	71	33	41	50
	1JC48-20-20	32	1-1/4	-20	31,8	1-11/16x12	85	36	41	50

Материал: сталь оцинкованная без хрома-VI

Информацию, является выбранное изделие стандартным или нестандартным, можно найти в действующем прайс-листе.
Указанные размеры могут быть изменены в любое время без предварительного уведомления.

JS – Внутреняя резьба, торцевое уплотнение ORFS (удлинённый)

ISO 12151-1-SWSB – SAE J516 – ORFS

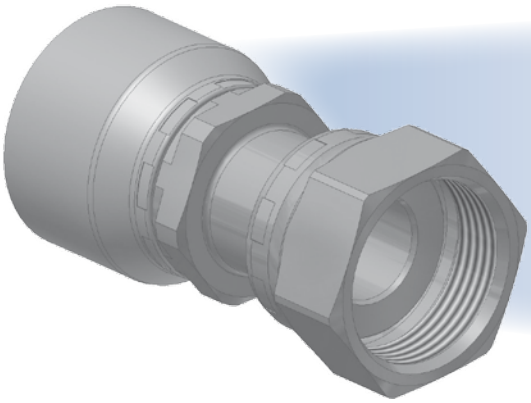

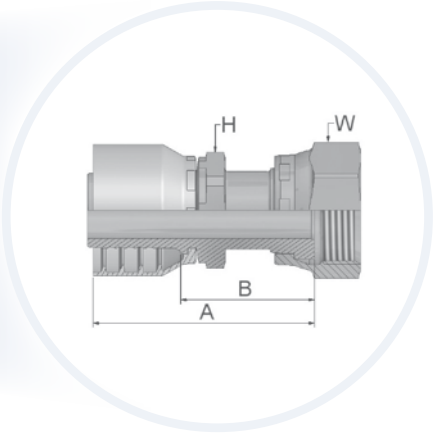

Фитинг одобрен для применения со шлангами типов:

46 441/441RH/461LT/462/462ST/463/492/492ST/692/692 TWIN

48 301SN/302/421RH/421SN/422/426/436/441/441RH/451TC/471TC/472TC/493/811/881

XXXX-XX-XX Обозначение		Внутренний диаметр шланга				Резьба UNF	A	B	H	W
46	48	DN	Дюйм	Размер	мм		мм	мм	мм	мм
1JS46-4-4	1JS48-4-4	6	1/4	-4	6,3	9/16x18	53	29	14	17
1JS46-6-4	1JS48-6-4	6	1/4	-4	6,3	11/16x16	54	31	17	22
1JS46-6-5	1JS48-6-5	8	5/16	-5	7,9	11/16x16	55	31	17	22
1JS46-4-6	1JS48-4-6	10	3/8	-6	9,5	9/16x18	53	30	14	17
1JS46-6-6	1JS48-6-6	10	3/8	-6	9,5	11/16x16	52	29	17	22
1JS46-8-6	1JS48-8-6	10	3/8	-6	9,5	13/16x16	58	35	19	24
1JS46-6-8	1JS48-6-8	12	1/2	-8	12,7	11/16x16	52	29	17	22
1JS46-8-8	1JS48-8-8	12	1/2	-8	12,7	13/16x16	57	33	22	24
1JS46-10-8	1JS48-10-8	12	1/2	-8	12,7	1x14	63	39	24	30
1JS46-10-10	1JS48-10-10	16	5/8	-10	15,9	1x14	65	39	24	30
1JS46-12-10	1JS48-12-10	16	5/8	-10	15,9	1-3/16x12	70	45	30	36
1JS46-10-12	1JS48-10-12	20	3/4	-12	19,1	1x14	66	40	24	30
1JS46-12-12	1JS48-12-12	20	3/4	-12	19,1	1-3/16x12	71	45	30	36
1JS46-16-12	1JS48-16-12	20	3/4	-12	19,1	1-7/16x12	73	47	36	41
1JS46-16-16	1JS48-16-16	25	1	-16	25,4	1-7/16x12	76	46	36	41
1JS46-20-16	1JS48-20-16	25	1	-16	25,4	1-11/16x12	78	48	41	50
1JS46-20-20		32	1-1/4	-20	31,8	1-11/16x12	88	50	41	50
	1JS48-20-20	32	1-1/4	-20	31,8	1-11/16x12	102	54	46	50
	1JS48-24-24	40	1-1/2	-24	38,1	2x12	100	62	50	60

Материал: сталь оцинкованная без хрома-VI

Информацию, является выбранное изделие стандартным или нестандартным, можно найти в действующем прайс-листе.
Указанные размеры могут быть изменены в любое время без предварительного уведомления.

J7 – Внутреняя резьба, торцевое уплотнение ORFS – угловой 45° – ISO 12151-1 – SWE 45°

ISO 12151-1-SWE45 – SAE J516 – ORFS 45°

Фитинг одобрен для применения со шлангами типов:

46 — 441/441RH/461LT/462/462ST/463/492/492ST/692/692 TWIN

48 — 301SN/302/421RH/421SN/422/426/436/441/441RH/451TC/471TC/472TC/493/811/881

XXXX-XX-XX Обозначение		Внутренний диаметр шланга				Резьба UNF	A	B	E	W
46	48	DN	Дюйм	Размер	мм		мм	мм	мм	мм
1J746-4-4	1J748-4-4	6	1/4	-4	6,3	9/16x18	52	28	10	17
1J746-6-4	1J748-6-4	6	1/4	-4	6,3	11/16x16	53	30	11	22
1J746-6-5	1J748-6-5	8	5/16	-5	7,9	11/16x16	56	32	11	22
1J746-6-6	1J748-6-6	10	3/8	-6	9,5	11/16x16	54	31	11	22
1J746-8-6	1J748-8-6	10	3/8	-6	9,5	13/16x16	59	36	15	24
1J746-6-8	1J748-6-8	12	1/2	-8	12,7	11/16x16	57	33	11	22
1J746-8-8	1J748-8-8	12	1/2	-8	12,7	13/16x16	61	38	15	24
1J746-10-8	1J748-10-8	12	1/2	-8	12,7	1x14	65	42	16	30
1J746-12-8	1J748-12-8	12	1/2	-8	12,7	1-3/16x12	77	53	21	36
1J746-10-10	1J748-10-10	16	5/8	-10	15,9	1x14	67	42	16	30
1J746-12-10	1J748-12-10	16	5/8	-10	15,9	1-3/16x12	81	55	21	36
1J746-10-12	1J748-10-12	20	3/4	-12	19,1	1x14	73	47	16	30
1J746-12-12	1J748-12-12	20	3/4	-12	19,1	1-3/16x12	83	57	21	36
1J746-16-12	1J748-16-12	20	3/4	-12	19,1	1-7/16x12	94	68	24	41
1J746-12-16	1J748-12-16	25	1	-16	25,4	1-3/16x12	91	61	21	36
1J746-16-16	1J748-16-16	25	1	-16	25,4	1-7/16x12	100	70	24	41
1J746-20-16	1J748-20-16	25	1	-16	25,4	1-11/16x12	101	71	26	50
1J746-20-20		32	1-1/4	-20	31,8	1-11/16x12	124	86	26	50
	1J748-20-20	32	1-1/4	-20	31,8	1-11/16x12	130	82	27	50
	1J748-24-24	40	1.1/2	-24	38,1	2x12	148	110	40	60

Материал: сталь оцинкованная без хрома-VI

Информацию, является выбранное изделие стандартным или нестандартным, можно найти в действующем прайс-листе.
Указанные размеры могут быть изменены в любое время без предварительного уведомления.

J9 – Внутреняя резьба, торцевое уплотнение ORFS – угловой 90°

ISO 12151-1-SWES – SAE J516 – ORFS 90°

Фитинг одобрен для применения со шлангами типов:

46 441/441RH/461LT/462/462ST/463/492/492ST/692/692 TWIN

48 301SN/302/421RH/421SN/422/426/436/441/441RH/451TC/471TC/472TC/493/811/881

XXXX-XX-XX Обозначение		Внутренний диаметр шланга				Резьба UNF	A	B	E	W
46	48	DN	Дюйм	Размер	мм		мм	мм	мм	мм
1J946-4-4	1J948-4-4	6	1/4	-4	6,3	9/16x18	48	24	21	17
1J946-6-4	1J948-6-4	6	1/4	-4	6,3	11/16x16	48	24	23	22
1J946-8-4	1J948-8-4	6	1/4	-4	6,3	13/16x16	50	26	29	24
1J946-6-5	1J948-6-5	8	5/16	-5	7,9	11/16x16	53	29	23	22
1J946-4-6	1J948-4-6	10	3/8	-6	9,5	9/16x18	47	24	21	17
1J946-6-6	1J948-6-6	10	3/8	-6	9,5	11/16x16	52	29	23	22
1J946-8-6	1J948-8-6	10	3/8	-6	9,5	13/16x16	53	30	29	24
1J946-6-8	1J948-6-8	12	1/2	-8	12,7	11/16x16	53	29	23	22
1J946-8-8	1J948-8-8	12	1/2	-8	12,7	13/16x16	55	32	29	24
1J946-10-8	1J948-10-8	12	1/2	-8	12,7	1x14	66	43	32	30
1J946-12-8	1J948-12-8	12	1/2	-8	12,7	1-3/16x12	58	34	48	36
1J946-10-10	1J948-10-10	16	5/8	-10	15,9	1x14	66	40	32	30
1J946-12-10	1J948-12-10	16	5/8	-10	15,9	1-3/16x12	71	45	48	36
1J946-10-12	1J948-10-12	20	3/4	-12	19,1	1x14	69	43	32	30
1J946-12-12	1J948-12-12	20	3/4	-12	19,1	1-3/16x12	80	54	48	36
1J946-16-12	1J946-16-12	20	3/4	-12	19,1	1-7/16x12	88	62	56	41
1J946-12-16	1J948-12-16	25	1	-16	25,4	1-3/16-12	88	58	48	36
1J946-16-16	1J948-16-16	25	1	-16	25,4	1-7/16x12	96	66	56	41
1J946-20-16	1J948-20-16	25	1	-16	25,4	1-11/16x12	104	74	64	50
1J946-20-20		32	1-1/4	-20	31,8	1-11/16x12	124	86	64	50
	1J948-20-20	32	1-1/4	-20	31,8	1-11/16x12	130	83	64	50
	1J948-24-24	40	1-1/2	-24	38,1	2x12	140	102	82	60

Материал: сталь оцинкованная без хрома-VI

Информацию, является выбранное изделие стандартным или нестандартным, можно найти в действующем прайс-листе.
Указанные размеры могут быть изменены в любое время без предварительного уведомления.

J1 – Внутреняя резьба, торцевое уплотнение ORFS – угловой 90° (удлинённый)

ISO 12151-1-SWEL – SAE J 516 – ORFS 90° L

Фитинг одобрен для применения со шлангами типов:

46 441/441RH/461LT/462/462ST/463/492/492ST/692/692 TWIN

48 301SN/302/421RH/421SN/422/426/436/441/441RH/451TC/471TC/472TC/493/811/881

XXXX-XX-XX Обозначение		Внутренний диаметр шланга				Резьба UNF	A	B	E	W
46	48	DN	Дюйм	Размер	мм		мм	мм	мм	мм
1J146-4-4	1J148-4-4	6	1/4	-4	6,3	9/16x18	58	35	46	17
1J146-6-4	1J148-6-4	6	1/4	-4	6,3	11/16x16	60	36	54	22
1J146-6-6	1J148-6-6	10	3/8	-6	9,5	11/16x16	58	35	54	22
1J146-8-6	1J148-8-6	10	3/8	-6	9,5	13/16x16	60	37	64	24
1J146-8-8	1J148-8-8	12	1/2	-8	12,7	13/16x16	61	37	64	24
1J146-10-8	1J148-10-8	12	1/2	-8	12,7	1x14	66	43	70	30
1J146-10-10	1J148-10-10	16	5/8	-10	15,9	1x14	65	40	70	30
1J146-12-10	1J148-12-10	16	5/8	-10	15,9	1-3/16x12	70	45	96	36
1J146-12-12	1J148-12-12	20	3/4	-12	19,1	1-3/16x12	80	54	96	36
1J146-16-16	1J148-16-16	25	1	-16	25,4	1-7/16x12	95	66	114	41
	1J148-20-20	32	1-1/4	-20	31,8	1-11/16x12	130	82	129	50

Материал: сталь оцинкованная без хрома-VI

Информацию, является выбранное изделие стандартным или нестандартным, можно найти в действующем прайс-листе.
Указанные размеры могут быть изменены в любое время без предварительного уведомления.

J5 – Внутреняя резьба, торцевое уплотнение ORFS – угловой 90° (средней длины)

ISO 12151-1-SWEM – SAE J 516 – ORFS 90° M

Фитинг одобрен для применения со шлангами типов:

46 — 441/441RH/461LT/462/462ST/463/492/492ST/692/692 TWIN

48 — 301SN/302/421RH/421SN/422/426/436/441/441RH/451TC/471TC/472TC/493/811/881

XXXX-XX-XX Обозначение		Внутренний диаметр шланга				Резьба UNF	A	B	E	W
46	48	DN	Дюйм	Размер	мм		мм	мм	мм	мм
1J546-4-4	1J548-4-4	6	1/4	-4	6,3	9/16x18	59	35	32	17
1J546-6-4	1J548-6-4	6	1/4	-4	6,3	11/16x16	62	38	38	22
1J546-6-6	1J548-6-6	10	3/8	-6	9,5	11/16x16	58	35	38	22
1J546-8-6	1J548-8-6	10	3/8	-6	9,5	13/16x16	60	37	41	24
1J546-8-8	1J548-8-8	12	1/2	-8	12,7	13/16x16	60	37	41	24
1J546-10-8	1J548-10-8	12	1/2	-8	12,7	1x14	66	43	47	30
1J546-10-10	1J548-10-10	16	5/8	-10	15,9	1x14	65	40	47	30
1J546-12-10	1J548-12-10	16	5/8	-10	15,9	1-3/16x12	71	45	58	36
1J546-12-12	1J548-12-12	20	3/4	-12	19,1	1-3/16x12	80	54	58	36
1J546-16-12	1J548-16-12	20	3/4	-12	19,1	1-7/16x12	88	62	71	41
1J546-16-16	1J548-16-16	25	1	-16	25,4	1-7/16x12	98	68	71	41

Материал: сталь оцинкованная без хрома-VI

Информацию, является выбранное изделие стандартным или нестандартным, можно найти в действующем прайс-листе.
Указанные размеры могут быть изменены в любое время без предварительного уведомления.

JM – Наружная резьба, торцевое уплотнение ORFS

ISO 12151-1-S – SAE J516

Фитинг одобрен для применения со шлангами типов:

46 441/441RH/461LT/462/462ST/463/492/492ST/692/692 TWIN

48 301SN/302/421RH/421SN/422/426/436/441/441RH/451TC/471TC/472TC/493/811/881

XXXX-XX-XX Обозначение		Внутренний диаметр шланга				Резьба UNF	A	B	H
46	48	DN	Дюйм	Размер	мм		мм	мм	мм
1JM46-4-4	1JM48-4-4	6	1/4	-4	6,3	9/16x18	46	22	17
1JM46-6-4	1JM48-6-4	6	1/4	-4	6,3	11/16x16	48	24	19
1JM46-6-5	1JM48-6-5	8	5/16	-5	7,9	11/16x16	50	26	19
1JM46-6-6	1JM48-6-6	10	3/8	-6	9,5	11/16x16	47	24	19
1JM46-8-6	1JM48-8-6	10	3/8	-6	9,5	13/16x16	50	27	22
1JM46-8-8	1JM48-8-8	12	1/2	-8	12,7	13/16x16	51	27	22
1JM46-10-8	1JM48-10-8	12	1/2	-8	12,7	1x14	55	32	27
1JM46-10-10	1JM48-10-10	16	5/8	-10	15,9	1x14	57	32	27
1JM46-12-10	1JM48-12-10	16	5/8	-10	15,9	1-3/16x12	59	34	32
1JM46-12-12	1JM48-12-12	20	3/4	-12	19,1	1-3/16x12	61	35	32
1JM46-16-12	1JM48-16-12	20	3/4	-12	19,1	1-7/16x12	64	38	41
1JM46-16-16	1JM48-16-16	25	1	-16	25,4	1-7/16x12	67	37	41
1JM46-20-16	1JM48-20-16	25	1	-16	25,4	1-11/16x12	66	36	46
1JM46-20-20		32	1-1/4	-20	31,8	1-11/16x12	76	38	46
	1JM48-20-20	32	1-1/4	-20	31,8	1-11/16x12	85	37	46
	1JM48-24-20	32	1-1/4	-20	31,8	2x12	87	40	55

Габаритные размеры и номера деталей уплотнительных колец приведены в разделе Eb.
Материал: сталь оцинкованная без хрома-VI

Информацию, является выбранное изделие стандартным или нестандартным, можно найти в действующем прайс-листе.
Указанные размеры могут быть изменены в любое время без предварительного уведомления.

JD – Наружная резьба, торцевое уплотнение ORFS – переборочный фитинг с контргайкой – прямой

ISO 12151-1 – SAE J516

Фитинг одобрен для применения со шлангами типов:

46 441/441RH/461LT/462/462ST/463/492/492ST/692/692 TWIN

48 301SN/302/421RH/421SN/422/426/436/441/441RH/451TC/471TC/472TC/493/811/881

Обозначение		Внутренний диаметр шланга				Резьба UNF	A	B	H	W
46	48	DN	Дюйм	Размер	мм		мм	мм	мм	мм
1JD46-4-4	1JD48-4-4	6	1/4	-4	6,3	9/16x18	72	48	22	22
1JD46-6-6	1JD48-6-6	10	3/8	-6	9,5	11/16x16	74	51	27	27
1JD46-8-8	1JD48-8-8	12	1/2	-8	12,7	13/16x16	79	56	30	30
1JD46-10-10	1JD48-10-10	16	5/8	-10	15,9	1x14	86	60	32	36
1JD46-12-12	1JD48-12-12	20	3/4	-12	19,1	1-3/16x12	89	63	36	38
1JD46-16-16	1JD48-16-16	25	1	-16	25,4	1-7/16x12	94	64	46	46

Габаритные размеры и номера деталей уплотнительных колец приведены в разделе Eb.
Материал: сталь оцинкованная без хрома-VI

Информацию, является выбранное изделие стандартным или нестандартным, можно найти в действующем прайс-листе.
Указанные размеры могут быть изменены в любое время без предварительного уведомления.

FG – Французкий стандарт, наружная резьба, серия Gas – прямой (конус 24°)

Фитинг одобрен для применения со шлангами типов:

46 441/441RH/461LT/462/462ST/463/492/492ST/692/692 TWIN

48 301SN/302/421RH/421SN/422/426/436/441/441RH/451TC/471TC/472TC/493/811/881

XXXX-XX-XX Обозначение		Внутренний диаметр шланга				Резьба метрическая	Наружный диаметр трубки	A	B	H
46	48	DN	Дюйм	Размер	мм		мм	мм	мм	мм
	1FG48-13-5	8	5/16	-5	7,9	M20x1,5	13	53	29	22
	1FG48-13-6	10	3/8	-6	9,5	M20x1,5	13	52	29	22
	1FG48-17-8	12	1/2	-8	12,7	M24x1,5	17	51	27	24
	1FG48-21-10	16	5/8	-10	15,9	M30x1,5	21	58	32	30
	1FG48-27-12	20	3/4	-12	19,1	M36x1,5	27	60	34	36
	1FG48-33-16	25	1	-16	25,4	M45x1,5	33	69	40	46

Материал: сталь оцинкованная без хрома-VI

Информацию, является выбранное изделие стандартным или нестандартным, можно найти в действующем прайс-листе.
Указанные размеры могут быть изменены в любое время без предварительного уведомления.

F2 – Французский стандарт, внутренняя резьба, серия Gas, угловой 90°

Фитинг одобрен для применения со шлангами типов:

46 441/441RH/461LT/462/462ST/463/492/492ST/692/692 TWIN

48 301SN/302/421RH/421SN/422/426/436/441/441RH/451TC/471TC/472TC/493/811/881

XXXX-XX-XX Обозначение		Внутренний диаметр шланга				Резьба метрическая	Наружный диаметр трубки	A	B	E	W
46	48	DN	Дюйм	Размер	мм		мм	мм	мм	мм	мм
	1F248-13-5	8	5/16	-5	7,9	M20x1,5	13	59	35	30	24
	1F248-13-6	10	3/8	-6	9,5	M20x1,5	13	60	38	33	24
	1F248-17-8	12	1/2	-8	12,7	M24x1,5	17	61	37	43	30
	1F248-21-10	16	5/8	-10	15,9	M30x1,5	21	71	46	45	36

Материал: сталь оцинкованная без хрома-VI

Информацию, является выбранное изделие стандартным или нестандартным, можно найти в действующем прайс-листе.
Указанные размеры могут быть изменены в любое время без предварительного уведомления.

49 – Фитинг типа Банжо, метрический, прямой

DIN 7642

Фитинг одобрен для применения со шлангами типов:

46 — 441/441RH/461LT/462/462ST/463/492/492ST/692/692 TWIN

48 — 301SN/302/421RH/421SN/422/426/436/441/441RH/451TC/471TC/472TC/493/811/881

XXXX-XX-XX Обозначение		Внутренний диаметр шланга				D	A	B
46	48	DN	Дюйм	Размер	мм	мм	мм	мм
14946-10-4	14948-10-4	6	1/4	-4	6,3	10	47	24
14946-12-4	14948-12-4	6	1/4	-4	6,3	12	50	26
14946-14-4	14948-14-4	6	1/4	-4	6,3	14	51	28
14946-17-4	14948-17-4	6	1/4	-4	6,3	17	52	29
14946-14-5	14948-14-5	8	5/16	-5	7,9	14	52	28
14946-16-5	14948-16-5	8	5/16	-5	7,9	16	53	30
14946-16-6	14948-16-6	10	3/8	-6	9,5	16	53	30
14946-17-6	14948-17-6	10	3/8	-6	9,5	17	53	30
14946-18-6	14948-18-6	10	3/8	-6	9,5	18	55	32
14946-22-6	14948-22-6	10	3/8	-6	9,5	22	58	35
14946-18-8	14948-18-8	12	1/2	-8	12,7	18	56	32
14946-22-8	14948-22-8	12	1/2	-8	12,7	22	59	35
14946-22-10	14948-22-10	16	5/8	-10	15,9	22	60	35
14946-26-12	14948-26-12	20	3/4	-12	19,1	26	66	40
14946-27-12	14948-27-12	20	3/4	-12	19,1	27	66	40
	14948-30-16	25	1	-16	25,4	30	77	47

Для выбора соответствующих уплотнительных колец см. раздел Eb.
Материал: сталь оцинкованная без хрома-VI

Информацию, является выбранное изделие стандартным или нестандартным, можно найти в действующем прайс-листе.
Указанные размеры могут быть изменены в любое время без предварительного уведомления.

F4 – Французский стандарт, внутренняя резьба, серия Gas – прямой (сферическое уплотнение)

Фитинг одобрен для применения со шлангами типов:

46 441/441RH/461LT/462/462ST/463/492/492ST/692/692 TWIN

48 301SN/302/421RH/421SN/422/426/436/441/441RH/451TC/471TC/472TC/493/811/881

XXXX-XX-XX Обозначение		Внутренний диаметр шланга				Резьба метрическая	Наружный диаметр трубки	A	B	W
46	48	DN	Дюйм	Размер	мм		мм	мм	мм	мм
	1F448-13-4	6	1/4	-4	6,3	M20x1,5	13	48	24	24
	1F448-13-5	8	5/16	-5	7,9	M20x1,5	13	48	24	24
1F446-13-6	1F448-13-6	10	3/8	-6	9,5	M20x1,5	13	46	23	24
	1F448-17-6	10	3/8	-6	9,5	M24x1,5	17	50	27	30
	1F448-13-8	12	1/2	-8	12,7	M20x1,5	13	46	22	24
1F446-17-8	1F448-17-8	12	1/2	-8	12,7	M24x1,5	17	49	25	30
1F446-21-10	1F448-21-10	16	5/8	-10	15,9	M30x1,5	21	50	25	36
	1F448-21-12	20	3/4	-12	19,1	M30x1,5	21	51	25	36
	1F448-27-12	20	3/4	-12	19,1	M36x1,5	27	59	33	46
	1F448-33-16	25	1	-16	25,4	M45x1,5	33	63	33	55

Обжимка только на машинах Parkrimp 2.
Материал: сталь оцинкованная без хрома-VI

Информацию, является выбранное изделие стандартным или нестандартным, можно найти в действующем прайс-листе.
Указанные размеры могут быть изменены в любое время без предварительного уведомления.

F6 – Французский стандарт, наружная метрическая резьба (конус 24°)

Фитинг одобрен для применения со шлангами типов:

46 — 441/441RH/461LT/462/462ST/463/492/492ST/692/692 TWIN

48 — 301SN/302/421RH/421SN/422/426/436/441/441RH/451TC/471TC/472TC/493/811/881

XXXX-XX-XX Обозначение 46	48	Внутренний диаметр шланга DN	Дюйм	Размер	мм	Резьба метрическая	Наружный диаметр трубки мм	A мм	B мм	H мм
	1F648-14-6	10	3/8	-6	9,5	M20x1,5	14	50	27	22
	1F648-20-10	16	5/8	-10	15,9	M27x1,5	20	59	33	30

Материал: сталь оцинкованная без хрома-VI

Информацию, является выбранное изделие стандартным или нестандартным, можно найти в действующем прайс-листе.
Указанные размеры могут быть изменены в любое время без предварительного уведомления.

F9 – Французский стандарт, внутренняя метрическая резьба, сферическое уплотнение

Фитинг одобрен для применения со шлангами типов:

46 441/441RH/461LT/462/462ST/463/492/492ST/692/692 TWIN

48 301SN/302/421RH/421SN/422/426/436/441/441RH/451TC/471TC/472TC/493/811/881

XXXX-XX-XX Обозначение		Внутренний диаметр шланга				Резьба метрическая	Наружный диаметр трубки	A	B	W
46	48	DN	Дюйм	Размер	мм		мм	мм	мм	мм
	1F948-6-4	6	1/4	-4	6,3	M12x1	6	44	20	14
	1F948-10-4	6	1/4	-4	6,3	M16x1,5	10	46	22	19
	1F948-14-6	10	3/8	-6	9,5	M20x1,5	14	45	22	24
	1F948-18-10	16	5/8	-10	15,9	M27x1,5	18	50	25	32
	1F948-20-10	16	5/8	-10	15,9	M27x1,5	20	50	25	32
	1F948-22-12	20	3/4	-12	19,1	M30x1,5	22	54	28	36
	1F948-25-12	20	3/4	-12	19,1	M33x1,5	25	56	30	41
	1F948-30-16	25	1	-16	25,4	M39x1,5	30	62	32	50

Материал: сталь оцинкованная без хрома-VI

Информацию, является выбранное изделие стандартным или нестандартным, можно найти в действующем прайс-листе.
Указанные размеры могут быть изменены в любое время без предварительного уведомления.

FA – Наружная метрическая резьба для сельскохозяйственных клапанов

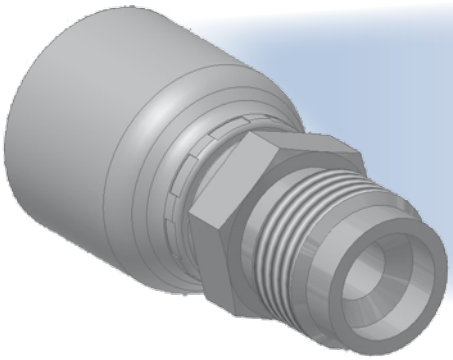

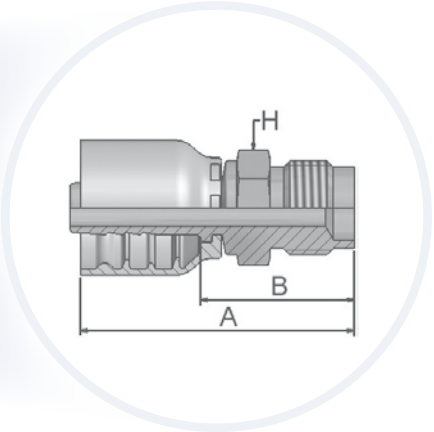

Фитинг одобрен для применения со шлангами типов:

46 441/441RH/461LT/462/462ST/463/492/492ST/692/692 TWIN

48 301SN/302/421RH/421SN/422/426/436/441/441RH/451TC/471TC/472TC/493/811/881

Обозначение		Внутренний диаметр шланга				Резьба метрическая	A	B	H
46	48	DN	Дюйм	Размер	мм		мм	мм	мм
	1FA48-12-5	8	5/16	-5	7,9	M18x1,5	53	29	19
	1FA48-12-6	10	3/8	-6	9,5	M18x1,5	52	29	19
	1FA48-12-8	12	1/2	-8	12,7	M18x1,5	53	29	19

Материал: сталь оцинкованная без хрома-VI

Информацию, является выбранное изделие стандартным или нестандартным, можно найти в действующем прайс-листе.
Указанные размеры могут быть изменены в любое время без предварительного уведомления.

FU – Внутренняя резьба BSP параллельная – прямой (конус 30°)

ISO 228-1 – JIS B8363 – GUI

Фитинг одобрен для применения со шлангами типов:

46 441/441RH/461LT/462/462ST/463/492/492ST/692/692 TWIN

48 301SN/302/421RH/421SN/422/426/436/441/441RH/451TC/471TC/472TC/493/811/881

XXXX-XX-XX Обозначение		Внутренний диаметр шланга				Резьба BSP	A	B	H	W
46	48	DN	Дюйм	Размер	мм		мм	мм	мм	мм
1FU46-4-4	1FU48-4-4	6	1/4	-4	6,3	1/4x19	53	29	19	19
	1FU48-4-6	10	3/8	-6	9,5	1/4x19	47	24	19	19
1FU46-6-6	1FU48-6-6	10	3/8	-6	9,5	3/8x19	46	23	24	22
1FU46-8-8	1FU48-8-8	12	1/2	-8	12,7	1/2x14	61	38	27	27
1FU46-12-12	1FU46-12-12	20	3/4	-12	19,1	3/4x14	68	42	36	36
1FU46-16-16	1FU48-16-16	25	1	-16	25,4	1x11	76	46	41	41

Материал: сталь оцинкованная без хрома-VI

Информацию, является выбранное изделие стандартным или нестандартным, можно найти в действующем прайс-листе.
Указанные размеры могут быть изменены в любое время без предварительного уведомления.

GU – Внутренняя резьба BSP параллельная – прямой (конус 60°)

ISO 228-1 – JIS B8363 – GUO

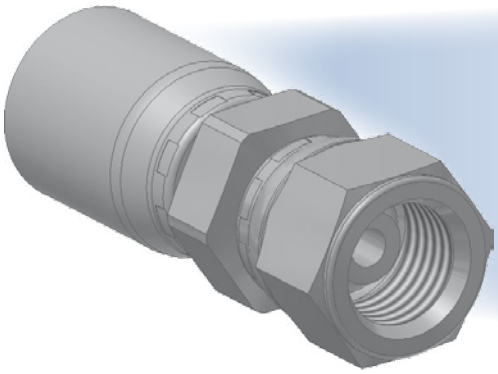

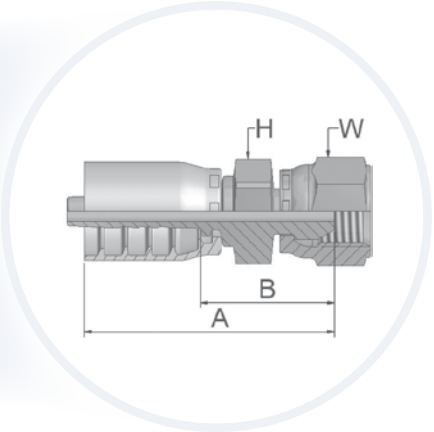

Фитинг одобрен для применения со шлангами типов:

46 441/441RH/461LT/462/462ST/463/492/492ST/692/692 TWIN

48 301SN/302/421RH/421SN/422/426/436/441/441RH/451TC/471TC/472TC/493/811/881

XXXX-XX-XX Обозначение		Внутренний диаметр шланга				Резьба BSP	A	B	H	W
46	48	DN	Дюйм	Размер	мм		мм	мм	мм	мм
1GU46-4-4	1GU48-4-4	6	1/4	-4	6,3	1/4x19	51	27	19	19
1GU46-6-6	1GU48-6-6	10	3/8	-6	9,5	3/8x19	52	29	22	22
1GU46-8-8	1GU48-8-8	12	1/2	-8	12,7	1/2x14	55	32	27	27

Материал: сталь оцинкованная без хрома-VI

Информацию, является выбранное изделие стандартным или нестандартным, можно найти в действующем прайс-листе.
Указанные размеры могут быть изменены в любое время без предварительного уведомления.

MU – Внутреняя метрическая резьба – прямой (конус 30°)

JIS B8363 – MU

Фитинг одобрен для применения со шлангами типов:

46 441/441RH/461LT/462/462ST/463/492/492ST/692/692 TWIN

48 301SN/302/421RH/421SN/422/426/436/441/441RH/451TC/471TC/472TC/493/811/881

XXXX-XX-XX Обозначение		Внутренний диаметр шланга				Резьба метрическая	A	B	H	W
46	48	DN	Дюйм	Размер	мм		мм	мм	мм	мм
1MU46-4-4	1MU48-4-4	6	1/4	-4	6,3	M14x1,5	45	21	19	19
1MU46-6-4	1MU48-6-4	6	1/4	-4	6,3	M18x1,5	57	33	24	24
1MU46-6-6	1MU48-6-6	10	3/8	-6	9,5	M18x1,5	46	23	24	24
1MU46-8-8	1MU48-8-8	12	1/2	-8	12,7	M22x1,5	51	27	27	27

Материал: сталь оцинкованная без хрома-VI

Информацию, является выбранное изделие стандартным или нестандартным, можно найти в действующем прайс-листе.
Указанные размеры могут быть изменены в любое время без предварительного уведомления.

MZ – Внутренняя метрическая резьба – угловой 90° (конус 30°)

JIS B8363

Фитинг одобрен для применения со шлангами типов:

46 — 441/441RH/461LT/462/462ST/463/492/492ST/692/692 TWIN

48 — 301SN/302/421RH/421SN/422/426/436/441/441RH/451TC/471TC/472TC/493/811/881

Обозначение		Внутренний диаметр шланга				Резьба метрическая	A	B	E	W
46	48	DN	Дюйм	Размер	мм		мм	мм	мм	мм
1MZ46-4-4	1MZ48-4-4	6	1/4	-4	6,3	M14x1,5	48	24	23	19
1MZ46-6-6	1MZ48-6-6	10	3/8	-6	9,5	M18x1,5	51	28	29	24
1MZ46-8-8	1MZ48-8-8	12	1/2	-8	12,7	M22x1,5	55	31	31	27

Материал: сталь оцинкованная без хрома-VI

Информацию, является выбранное изделие стандартным или нестандартным, можно найти в действующем прайс-листе.
Указанные размеры могут быть изменены в любое время без предварительного уведомления.

UT – Наружная резьба BSP коническая – прямой (конус 60°)

JIS B 8363-R

Фитинг одобрен для применения со шлангами типов:

46 441/441RH/461LT/462/462ST/463/492/492ST/692/692 TWIN

48 301SN/302/421RH/421SN/422/426/436/441/441RH/451TC/471TC/472TC/493/811/881

XXXX-XX-XX Обозначение		Внутренний диаметр шланга				Резьба BSP	A	B	H
46	48	DN	Дюйм	Размер	мм		мм	мм	мм
1UT46-4-4	1UT48-4-4	6	1/4	-4	6,3	1/4x19	51	27	19
1UT46-8-8	1UT48-8-8	12	1/2	-8	12,7	1/2x14	59	36	27

Материал: сталь оцинкованная без хрома-VI

Информацию, является выбранное изделие стандартным или нестандартным, можно найти в действующем прайс-листе.
Указанные размеры могут быть изменены в любое время без предварительного уведомления.

XU – Внутреняя метрическая резьба – прямой (конус 30°)

JIS B8363

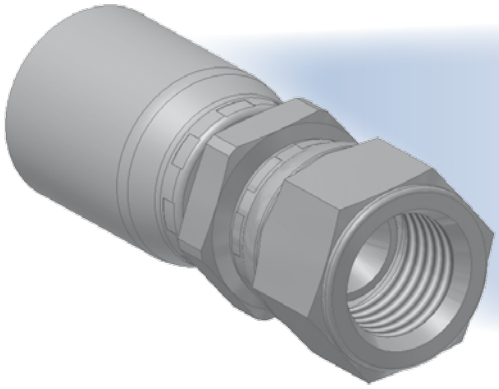

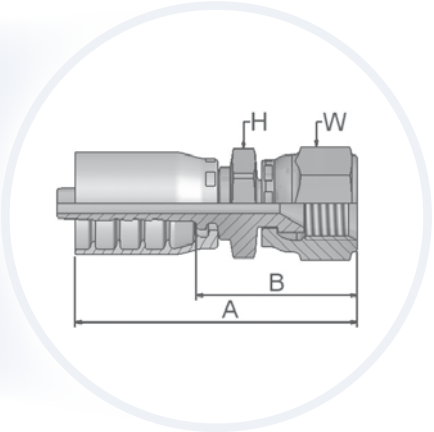

Фитинг одобрен для применения со шлангами типов:

46 441/441RH/461LT/462/462ST/463/492/492ST/692/692 TWIN

48 301SN/302/421RH/421SN/422/426/436/441/441RH/451TC/471TC/472TC/493/811/881

XXXX-XX-XX Обозначение		Внутренний диаметр шланга				Резьба метрическая	A	B	H	W
46	48	DN	Дюйм	Размер	мм		мм	мм	мм	мм
	1XU48-10-10	16	5/8	-10	15,9	M24x1,5	69	44	30	32
	1XU48-12-12	20	3/4	-12	19,1	M30x1,5	73	47	32	36
	1XU48-16-16	25	1	-16	25,4	M33x1,5	90	61	36	41

Материал: сталь оцинкованная без хрома-VI

Информацию, является выбранное изделие стандартным или нестандартным, можно найти в действующем прайс-листе.
Указанные размеры могут быть изменены в любое время без предварительного уведомления.

DK – Наружная метрическая левая резьба – переборочный фитинг с контргайкой (конус 24°)

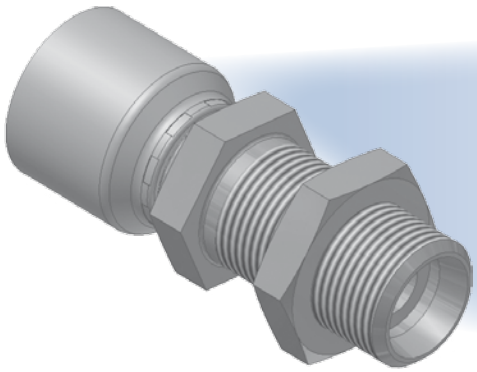

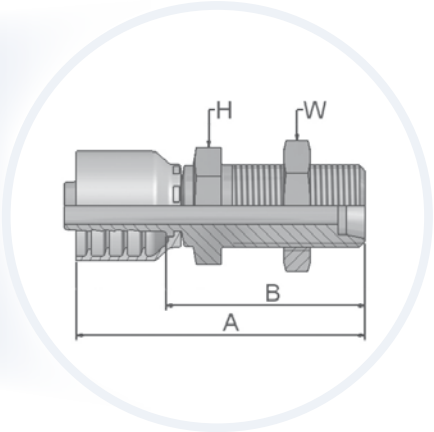

Фитинг одобрен для применения со шлангами типов:

46 441/441RH/461LT/462/462ST/463/492/492ST/692/692 TWIN

48 301SN/302/421RH/421SN/422/426/436/441/441RH/451TC/471TC/472TC/493/811/881

Обозначение		Внутренний диаметр шланга				Резьба метрическая	A	B	H	W
46	48	DN	Дюйм	Размер	мм		мм	мм	мм	мм
1DK46-12-6	1DK48-12-6	10	3/8	-6	9,5	M18x1,5	75	52	24	24
1DK46-18-10	1DK48-18-10	16	5/8	-10	15,9	M26x1,5	85	60	32	36

Материал: сталь оцинкованная без хрома-VI

Информацию, является выбранное изделие стандартным или нестандартным, можно найти в действующем прайс-листе.
Указанные размеры могут быть изменены в любое время без предварительного уведомления.

DX – Внутренняя метрическая резьба (M27x2) с уплотнительным кольцом – лёгкая серия (L)

Фитинг одобрен для применения со шлангами типов:

46 441/441RH/461LT/462/462ST/463/492/492ST/692/692 TWIN

48 301SN/302/421RH/421SN/422/426/436/441/441RH/451TC/471TC/472TC/493/811/881

XXXX-XX-XX Обозначение		Внутренний диаметр шланга				Резьба метрическая	A	B	W
46	48	DN	Дюйм	Размер	мм		мм	мм	мм
1DX46-18-10	1DX48-18-10	16	5/8	-10	15,9	M27x2	61	36	32

Материал: сталь оцинкованная без хрома-VI

Информацию, является выбранное изделие стандартным или нестандартным, можно найти в действующем прайс-листе.
Указанные размеры могут быть изменены в любое время без предварительного уведомления.

CW – Фитинг для моек высокого давления

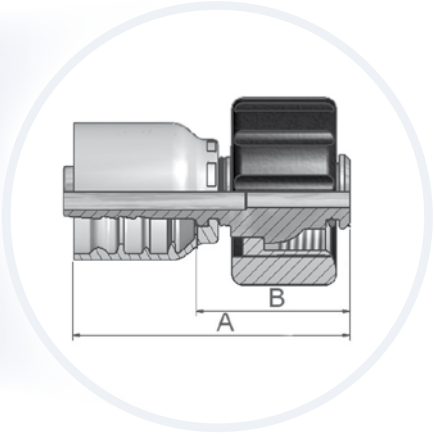

Фитинг одобрен для применения со шлангами типов:

46 441/441RH/461LT/462/462ST/463/492/492ST/692/692 TWIN

48 301SN/302/421RH/421SN/422/426/436/441/441RH/451TC/471TC/472TC/493/811/881

XXXX-XX-XX Обозначение		Внутренний диаметр шланга				Резьба метрическая	Наружный диаметр трубки	A	B
46	48	DN	Дюйм	Размер	мм		мм	мм	мм
1CW46-15-4	1CW48-15-4	6	1/4	-4	6,3	M22x1,5	15	53	29
1CW46-15-5	1CW48-15-5	8	5/16	-5	7,9	M22x1,5	15	53	29
1CW46-15-6	1CW48-15-6	10	3/8	-6	9,5	M22x1,5	15	52	29
1CW46-15-8	1CW48-15-8	12	1/2	-8	12,7	M22x1,5	15	53	29

Резиновая рукоятка, номер детали WKS-X-XXX черная или синяя, см. стр. Eb-12.
Материал: сталь оцинкованная без хрома-VI

Информацию, является выбранное изделие стандартным или нестандартным, можно найти в действующем прайс-листе.
Указанные размеры могут быть изменены в любое время без предварительного уведомления.

NW – Внутреняя метрическая резьба, прямой фитинг для моющих установок Karcher

(Новая конструкция)

Фитинг одобрен для применения со шлангами типов:

46 441/441RH/461LT/462/462ST/463/492/492ST/692/692 TWIN

48 301SN/302/421RH/421SN/422/426/436/441/441RH/451TC/471TC/472TC/493/811/881

XXXX-XX-XX Обозначение		Внутренний диаметр шланга				Резьба метрическая	Наружный диаметр трубки	A	B
46	48	DN	Дюйм	Размер	мм		мм	мм	мм
1NW46-15-4	1NW48-15-4	6	1/4	-4	6,3	M22x1,5	15	52	29
1NW46-15-5	1NW48-15-5	8	5/16	-5	7,9	M22x1,5	15	52	29
1NW46-15-6	1NW48-15-6	10	3/8	-6	9,5	M22x1,5	15	48	25

Резиновая рукоятка, номер детали WKS-X-XXX черная или синяя, см. стр. Eb-12.
Материал: сталь оцинкованная без хрома-VI

Информацию, является выбранное изделие стандартным или нестандартным, можно найти в действующем прайс-листе.
Указанные размеры могут быть изменены в любое время без предварительного уведомления.

PW – Прямой фитинг для моющих установок Karcher, наружное соединение

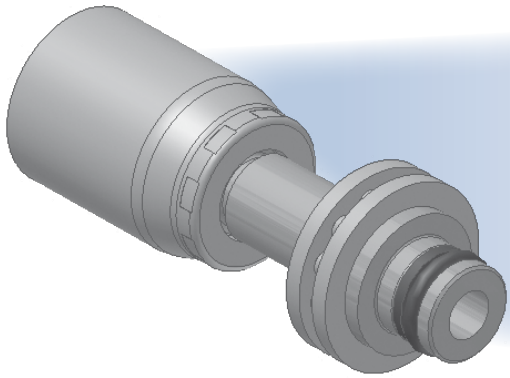

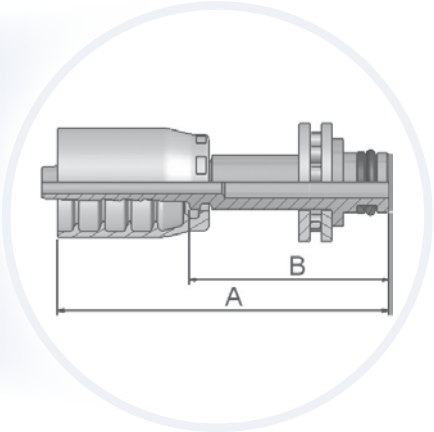

Фитинг одобрен для применения со шлангами типов:

46 — 441/441RH/461LT/462/462ST/463/492/492ST/692/692 TWIN

48 — 301SN/302/421RH/421SN/422/426/436/441/441RH/451TC/471TC/472TC/493/811/881

XXXX-XX-XX Обозначение		Внутренний диаметр шланга				Наружный диаметр трубки	A	B
46	48	DN	Дюйм	Размер	мм	мм	мм	мм
1PW46-10-4	1PW48-10-4	6	1/4	-4	6,3	10	60	36
1PW46-11-4*	1PW48-11-4*	6	1/4	-4	6,3	11	61	37
1PW46-10-5	1PW48-10-5	8	5/16	-5	7,9	10	60	36
1PW46-11-5*	1PW48-11-5*	8	5/16	-5	7,9	11	61	37
1PW46-10-6	1PW48-10-6	10	3/8	-6	9,5	10	60	37

* оборудовано подшипником
Резиновая рукоятка, номер детали WKS-X-XXX черная или синяя, см. стр. Eb-12.
Материал: сталь оцинкованная без хрома-VI

Информацию, является выбранное изделие стандартным или нестандартным, можно найти в действующем прайс-листе.
Указанные размеры могут быть изменены в любое время без предварительного уведомления.

aerospace
climate control
electromechanical
filtration
fluid & gas handling
hydraulics
pneumatics
process control
sealing & shielding

Шланги и фитинги высокого давления

Parker

ENGINEERING YOUR SUCCESS.

Гидравлические шланги и фитинги высокого давления – превосходные показатели при тяжёлых условиях работы

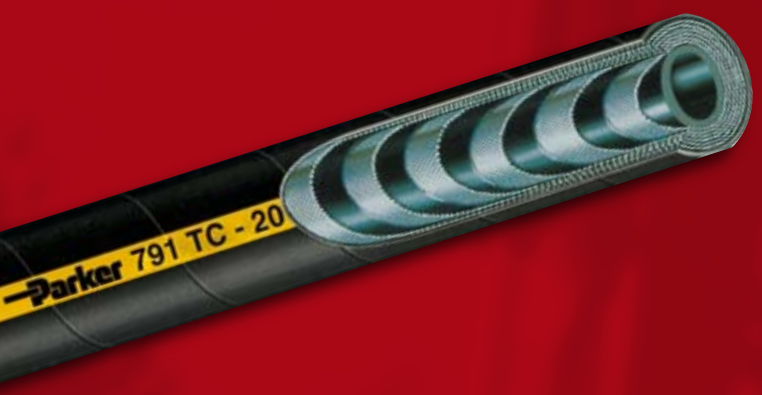

Кроме превосходных показателей при высоком давлении, многоспиральные шланги имеют следующие преимущества:

- Специально сконструированные муфты гарантируют оптимальные обжатие и фиксацию фитинга
- Благодаря дизайну *No-Skive* отпадает необходимость снимать слой резины шланга при обжиме
- Сделанные из одного куска стали одночастные фитинги Parker гарантируют отсутствие потенциальных путей утечки
- В ассортименте представлены шланги со стойким к истиранию покрытием TC и ST, благодаря которому ресурс шлангов увеличивается
- Малое объёмное расширение при максимальном рабочем давлении
- Широкая совместимость с жидкостями

Поскольку в области гидравлики наблюдается тенденция к увеличению рабочего давления и потока жидкости, многоспиральные шланги играют все более важную роль в машиностроительном конструировании.

Как мировой лидер в технологии *No-Skive*, компания Parker соответствует этим требованиям, предлагая полный ассортимент многоспиральных шлангов *No-Skive* и фитингов для давления до 42,0 МПа.

В ассортимент входят шланги стандартов ISO, EN и SAE типоразмеров от -6 до -32 вместе с полным ассортиментом одночастных фитингов из высококачественной стали.

Все комбинации шлангов и фитингов прошли тщательные испытания и были признаны соответствующими стандартам Parker, по требовательности превышающим такие международные стандарты как ISO.

Parkrimp® *No-Skive*
Система быстрой герметичной сборки

- Не требует инструмента для снятия слоя резины
- Не нужно снимать наружный и внутренний слои
- Для обжима одночастных фитингов (ниппель и муфта предварительно собраны)
- Система Parkalign точно позиционирует фитинг в обжимных кулачках
- Легкость и простота: не требует настройки обжимной машины
- Переносные системы для работы в полевых условиях

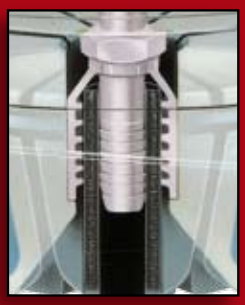

Parkalign®
Эксклюзивная система Parker Parkalign® точно позиционирует фитинг в обжимных кулачках.

Цветовое обозначение комплектов кулачков.
Соединённые вместе сегменты кулачков для каждого диаметра шланга исключают возможность ошибки при выборе инструмента.
Кулачки обеспечивают равномерное усилие по всей поверхности (360°), что позволяет добиться превосходных результатов.

Идеальный подбор
Полная система от одного производителя. Шланги *No-Skive* и фитинги *No-Skive* и обжимные машины доступны по всему миру с гарантией производителя.

Полный ассортимент шлангов для любых задач, связанных с высоким давлением.

Содержание

371LT – No-Skive Низкотемпературный трёхоплёточный шланг EN 856-Давления 4SP Da-1
372 – No-Skive 3 Трёхоплёточный шланг EN 856-Давления 4SP Da-2
372RH – No-Skive Компактный шланг с огнебезопасным наружным слоем Da-3
372TC – No-Skive Трёхоплёточный шланг TOUGH COVER EN 856-Давления 4SP Da-4
701 – No-Skive Спиральный шланг EN 856-4SP Da-5
721TC – No-Skive Спиральный шланг EN 856-R12 TOUGH COVER Da-6
731 – No-Skive Спиральный шланг EN 856-4SH Da-7
774 – No-Skive Спиральный шланг стойкий к фосфатному эфиру. Da-8
781 – No-Skive Спиральный шланг EN 856-R13 . . . . . Da-9
P35 – No-Skive Спиральный шланг EN 856-R13 . . . . . Da-10
791TC – No-Skive Спиральный шланг SAE 100 R15 TOUGH COVER Da-11
792TC – No-Skive Спиральный шланг SAE 100 R15 TOUGH COVER Da-12

Обжимные фитинги: Серия 70 . . . . . Db-1–Db-36
Обжимные фитинги: Серия 71 . . . . . Dc-1–Dc-29
Обжимные фитинги: Серия 73 . . . . . Dd-1–Dd-24
Обжимные фитинги: Серия 78 . . . . . De-1–De-28
Обжимные фитинги: Серия 79 . . . . . Df-1–Df-9
Обжимные фитинги: Серия S6 . . . . . Dg-1–Dg-8

Компания Parker Hannifin не несет ответственности за типографские и другие ошибки

371LT – Компактный шланг No-Skive

Компактный низкотемпературный шланг с 3 металлическими оплетками, рабочие давления 4SP

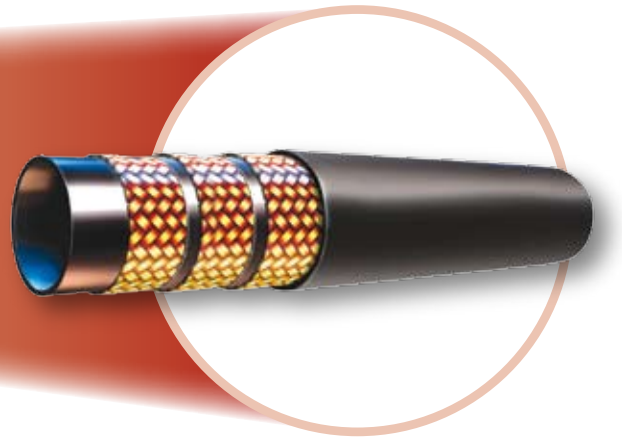

Основные характеристики

- Конструкция шланга No-Skive – компактный дизайн
- Прекрасная стойкость против озона
- Диапазон температур от -50 °C до +100 °C

Основное применение/ограничения

Мобильные системы, работающие при низкой температуре:
Машины для лесного хозяйства, холодильных складов и т.п.

Применимые спецификации

Спицификации Parker

Конструкция шланга

Трубка: Синтетический каучук
Армирование: Три высокопрочные оплетки из стальной проволоки
Покрытие: Синтетический каучук

Рекомендованные жидкости

Жидкости на нефтяной основе, водно-гликолевые жидкости, смазочные масла, воздух, вода. Для воздуха под давлением свыше 1,7 МПа необходимо заказывать шланг с перфорированным наружным слоем. За более полной информацией по химической совместимости обратитесь к таблице на странице Ab-16.

Диапазон температур -50 °C до +100 °C

Исключение: Воздух .....макс. +70 °C
Вода .....макс. +85 °C

Серия фитинга 70

XXXX-XX-XX Обозначение	Внутренний диаметр шланга				Наружный диаметр шланга	Давление: максимальное динамическое рабочее		Давление: минимальное разрывное		мин. радиус изгиба	Вес
	DN	Дюйм	Размер	мм	мм	МПа	psi	МПа	psi	мм	кг/м
371LT-6	10	3/8	-6	9,5	21,4	44,5	6500	178,0	26000	120	0,73
371LT-8	12	1/2	-8	12,7	24,6	41,5	6000	166,0	24000	160	0,90
371LT-10	16	5/8	-10	15,9	28,2	35,0	5000	140,0	20000	210	1,09
371LT-12	20	3/4	-12	19,1	32,2	35,0	5000	140,0	20000	260	1,36
371LT-16	25	1	-16	25,4	39,7	28,0	4000	112,0	16000	310	1,78

Сочетание высокой температуры и высокого давления может снизить ресурс шланга.

Информацию, является выбранное изделие стандартным или нестандартным, можно найти в действующем прайс-листе. Указанные размеры могут быть изменены в любое время без предварительного уведомления.

372 – Компактный шланг No-Skive

Компактный шланг с 3 металлическими оплетками, рабочие давления 4SP

Основные характеристики

- Конструкция шланга No-Skive – компактный дизайн
- Внутренняя трубка из нитрила (NBR) позволяет применять шланг с широкой номенклатурой рабочих жидкостей
- Шланг соответстует нормам DNV, GL, LR

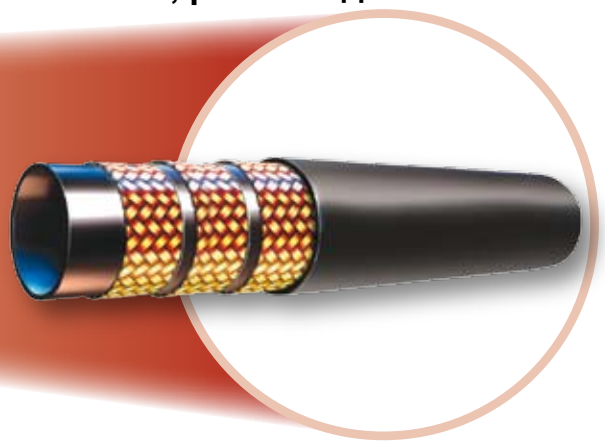

Основное применение/ограничения

Общее применение в гидроприводах высокого давления, где требуется минимальный радиус изгиба

Применимые спецификации

Спицификации Parker

Конструкция шланга

Трубка: Нитрил (NBR)
Армирование: Три высокопрочные оплетки из стальной проволоки
Покрытие: Синтетический каучук

Рекомендованные жидкости

Жидкости на нефтяной основе, водно-гликолевые жидкости, смазочные масла, воздух, вода. Для воздуха под давлением свыше 1,7 МПа необходимо заказывать шланг с перфорированным наружным слоем.
За более полной информацией по химической совместимости обратитесь к таблице на странице Ab-16.

Диапазон температур -40 °C до +100 °C

Исключение: Воздух .....макс. +70 °C
Вода .....макс. +85 °C

Серия фитинга 70

XXXX-XX-XX Обозначение	Внутренний диаметр шланга				Наружный диаметр шланга	Давление: максимальное динамическое рабочее		Давление: минимальное разрывное		мин. радиус изгиба	Вес
	DN	Дюйм	Размер	мм	мм	МПа	psi	МПа	psi	мм	кг/м
372-6	10	3/8	-6	9,5	21,4	44,5	6500	180,0	25800	120	0,73
372-8	12	1/2	-8	12,7	24,6	41,5	6000	166,0	24000	160	0,90
372-10	16	5/8	-10	15,9	28,2	35,0	5000	140,0	20000	210	1,09
372-12	20	3/4	-12	19,1	32,2	35,0	5000	140,0	20000	260	1,36
372-16	25	1	-16	25,4	39,7	28,0	4000	112,0	16000	310	1,78

Сочетание высокой температуры и высокого давления может снизить ресурс шланга.

Информацию, является выбранное изделие стандартным или нестандартным, можно найти в действующем прайс-листе. Указанные размеры могут быть изменены в любое время без предварительного уведомления.

372RH – *No-Skive* Компактный шланг

с огнебезопасным наружным слоем

Основные характеристики

- Конструкция шланга *No-Skive* – компактная конструкция
- Внутренняя трубка из нитрила (NBR) позволяет применять шланг с широкой номенклатурой рабочих жидкостей
- Малый радиус изгиба
- Подходит к фитингам серии 70
- Огнебезопасный наружный слой

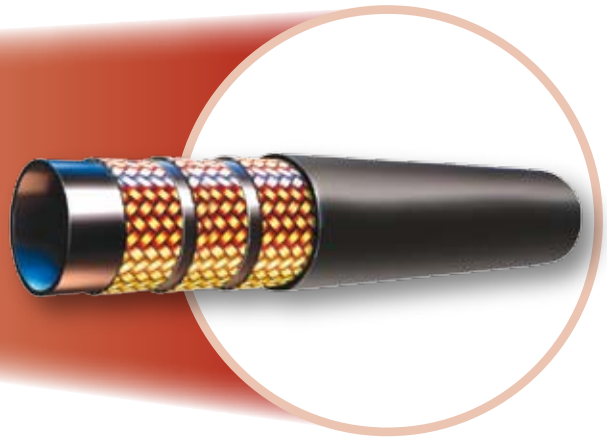

Сертификаты

- Немецкий стандарт: DIN 5510-2
- Французский стандарт: NF F16-101/102 I2/F3
- Британский стандарт: BS 6853 - Table 4

Основное применение

Гидравлические системы с высоким статическим и/или динамическим давлением

Применимые спецификации

Спецификации Parker Рабочие давления и наружные диаметры по EN856-4SP

Конструкция шланга

Трубка: Нитрил (NBR)
Армирование: Три высокопрочные оплетки из стальной проволоки
Покрытие: Огнебезопасная синтетическая резина

Рекомендованные жидкости

Жидкости на нефтяной и водно-гликолевой основе, смазочные масла, воздух, вода. Для воздуха под давлением свыше 1,7 МПа необходимо заказывать шланг с перфорированным наружным слоем.
За более полной информацией по химической совместимости обратитесь к таблице на странице Ab-16.

Диапазон температур -40 °C до +100 °C

Исключение: Воздух .....макс. +70 °C
Вода .....макс. +85 °C

Серия фитинга 70

XXXX-XX-XX Обозначение	Внутренний диаметр шланга				Наружный диаметр шланга	Давление: максимальное динамическое рабочее		Давление: минимальное разрывное		мин. радиус изгиба	Вес
	DN	Дюйм	Размер	мм	мм	МПа	psi	МПа	psi	мм	кг/м
372RH-6	10	3/8	-6	9,5	21,4	44,5	6500	180,0	25800	120	0,73
372RH-8	12	1/2	-8	12,7	24,6	41,5	6000	166,0	24000	160	0,90
372RH-10	16	5/8	-10	15,9	28,2	35,0	5000	140,0	20000	210	1,09
372RH-12	20	3/4	-12	19,1	32,2	35,0	5000	140,0	20000	260	1,36
372RH-16	25	1	-16	25,4	39,7	28,0	4000	112,0	16000	310	1,78

Сочетание высокой температуры и высокого давления может снизить ресурс шланга.

Информацию, является выбранное изделие стандартным или нестандартным, можно найти в действующем прайс-листе. Указанные размеры могут быть изменены в любое время без предварительного уведомления.

372TC – Компактный шланг *No-Skive* Compact

Компактный шланг с 3 металлическими оплётками и износостойким наружным слоем, рабочие давления 4SP

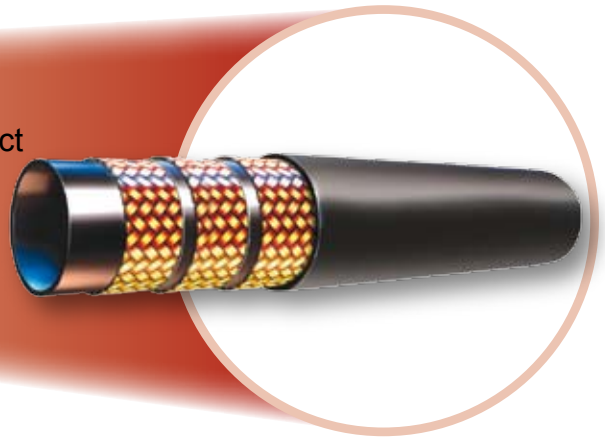

Основные характеристики

- Конструкция шланга *No-Skive* – дизайн Compact
- Внутренняя трубка из нитрила (NBR) позволяет применять шланг с широкой номенклатурой рабочих жидкостей
- Покрытие TOUGH COVER обеспечивает повышенную стойкость к истиранию

Основное применение/ограничения

Общее применение в гидроприводах высокого давления (типичное применение в мобильных гидросистемах)

Применимые спецификации

Спецификации Parker - рабочее давление и наружные диаметры по EN 856 - 4SP

Конструкция шланга

Трубка: Нитрил (NBR)

Армирование: Три высокопрочные оплетки из стальной проволоки

Покрытие: Стойкий к истиранию синтетический каучук, одобренный MSHA

Рекомендованные жидкости

Жидкости на нефтяной основе, водно-гликолевые жидкости, смазочные масла, воздух, вода. Для воздуха под давлением свыше 1,7 МПа необходимо заказывать шланг с перфорированным наружным слоем. За более полной информацией по химической совместимости обратитесь к таблице на странице Ab-16. Шланг TOUGH COVER можно погружать в минеральные масла с температурой до 70 °C.

Диапазон температур -40 °C до +100 °C

Исключение: Воздух .....макс. +70 °C
Вода .....макс. +85°C

Серия фитинга 70

XXXX-XX-XX Обозначение	Внутренний диаметр шланга				Наружный диаметр шланга	Давление: максимальное динамическое рабочее		Давление: минимальное разрывное		мин. радиус изгиба	Вес
	DN	Дюйм	Размер	мм	мм	МПа	psi	МПа	psi	мм	кг/м
372TC-6	10	3/8	-6	9,5	21,4	44,5	6500	180,0	25800	120	0,73
372TC-8	12	1/2	-8	12,7	24,6	41,5	6000	166,0	24000	160	0,90
372TC-10	16	5/8	-10	15,9	28,2	35,0	5000	140,0	20000	210	1,09
372TC-12	20	3/4	-12	19,1	32,2	35,0	5000	140,0	20000	260	1,36
372TC-16	25	1	-16	25,4	39,7	28,0	4000	112,0	16000	310	1,78

Сочетание высокой температуры и высокого давления может снизить ресурс шланга.

Информацию, является выбранное изделие стандартным или нестандартным, можно найти в действующем прайс-листе. Указанные размеры могут быть изменены в любое время без предварительного уведомления.

701 – Спиральный шланг No-Skive

ISO 3862-1 тип 4SP, EN 856 тип 4SP

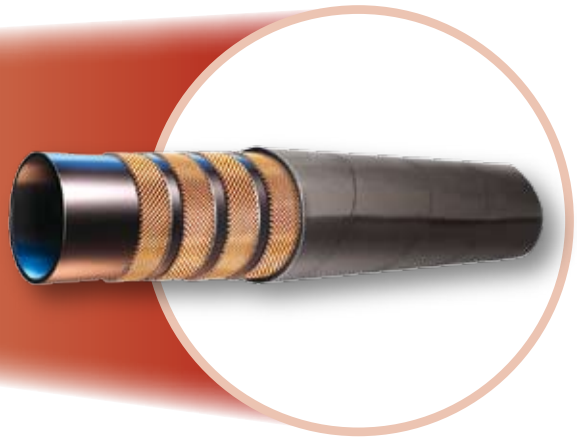

Основные характеристики

- Конструкция шланга No-Skive
- Усиление – четыре стальные спиральные навивки

Основное применение/ограничения

Общее применение в гидроприводах высокого давления

Применимые спецификации

ISO 3862-1 тип 4SP, EN 856 тип 4SP

Конструкция шланга

Трубка: Синтетический каучук
Армирование: Общее применение в гидроприводах высокого давления
Покрытие: Синтетический каучук

Рекомендованные жидкости

Жидкости на нефтяной основе, водно-гликолевые жидкости, смазочные масла, воздух, вода. Для воздуха под давлением свыше 1,7 МПа необходимо заказывать шланг с перфорированным наружным слоем.
За более полной информацией по химической совместимости обратитесь к таблице на странице Ab-16.

Диапазон температур -40 °C до +100 °C

Исключение: Воздух .....макс. +70 °C
Вода .....макс. +85 °C

Серия фитинга 70

XXXXX-XX-XX Обозначение	Внутренний диаметр шланга				Наружный диаметр шланга	Давление: максимальное динамическое рабочее		Давление: минимальное разрывное		мин. радиус изгиба	Вес
	DN	Дюйм	Размер	мм	мм	МПа	psi	МПа	psi	мм	кг/м
701-6	10	3/8	-6	9,5	21,4	45,0	6500	180,0	26000	180	0,78
701-8	12	1/2	-8	12,7	24,6	41,5	6000	166,0	24000	230	0,93
701-10	16	5/8	-10	15,9	28,2	35,0	5000	140,0	20000	250	1,15
701-12	20	3/4	-12	19,1	32,2	35,0	5000	140,0	20000	300	1,58
701-16	25	1	-16	25,4	39,7	28,0	4000	112,0	16000	340	2,04
701-20	32	1-1/4	-20	31,8	50,3	21,0	3000	84,0	12000	460	3,32
701-24	40	1-1/2	-24	38,1	56,7	18,5	2700	74,0	10800	560	3,70

Сочетание высокой температуры и высокого давления может снизить ресурс шланга.

Информацию, является выбранное изделие стандартным или нестандартным, можно найти в действующем прайс-листе. Указанные размеры могут быть изменены в любое время без предварительного уведомления.

721TC – Спиральный шланг *No-Skive*

SAE 100R12 – EN 856 тип R12 – ISO 3862-1 тип R12

Основные характеристики

- Конструкция шланга *No-Skive*
- Износостойкое наружное покрытие **TOUGH** COVER
- Малый радиус изгиба – половина SAE 100R12
- Покрытие одобрено MSHA

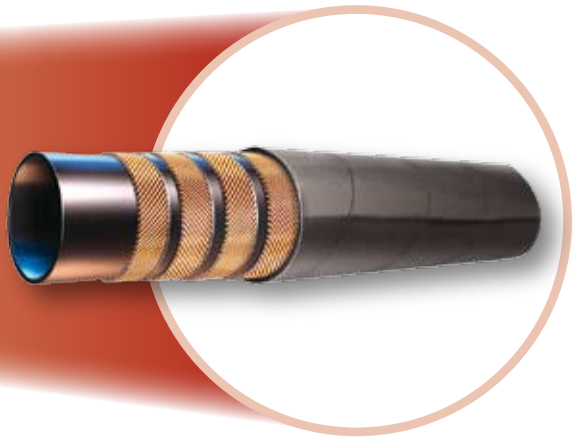

Основное применение/ограничения

Гидроприводы высокого давления с высокими требованиями к радиусу изгиба

Применимые спецификации

SAE 100R12, EN 856 тип R12, ISO 3862-1 тип R12

Конструкция шланга

Трубка: Синтетический каучук
Армирование: Четыре высокопрочные навивки из стальной проволоки
Покрытие: Синтетический каучук, стойкий к истиранию

Рекомендованные жидкости

Жидкости на нефтяной основе, водно-гликолевые жидкости, смазочные масла, воздух, вода. Для воздуха под давлением свыше 1,7 МПа необходимо заказывать шланг с перфорированным наружным слоем. За более полной информацией по химической совместимости обратитесь к таблице на странице Ab-16.

Диапазон температур -40 °C до +125°C

Исключение: Воздух .....макс. +70 °C
Вода .....макс. +85 °C

Серия фитинга 71

XXXX-XX-XX Обозначение	Внутренний диаметр шланга				Наружный диаметр шланга	Давление: максимальное динамическое рабочее		Давление: минимальное разрывное		мин. радиус изгиба	Вес
	DN	Дюйм	Размер	мм	мм	МПа	psi	МПа	psi	мм	кг/м
721TC-6	10	3/8	-6	9,5	20,0	28,0	4000	112,0	16000	65	0,59
721TC-8	12	1/2	-8	12,7	24,0	28,0	4000	112,0	16000	90	0,80
721TC-10	16	5/8	-10	15,9	27,0	28,0	4000	112,0	16000	100	1,10
721TC-12	20	3/4	-12	19,1	31,0	28,0	4000	112,0	16000	120	1,40
721TC-16	25	1	-16	25,4	38,0	28,0	4000	112,0	16000	150	1,99
721TC-20	32	1-1/4	-20	31,8	47,0	21,0	3000	84,0	12000	210	2,59
721TC-24	40	1-1/2	-24	38,1	53,0	17,5	2500	70,0	10000	250	2,99
721TC-32	50	2	-32	50,8	67,0	17,5	2500	70,0	10000	320	4,09

Сочетание высокой температуры и высокого давления может снизить ресурс шланга.

Информацию, является выбранное изделие стандартным или нестандартным, можно найти в действующем прайс-листе. Указанные размеры могут быть изменены в любое время без предварительного уведомления.

731 – Спиральный шланг No-Skive

ISO 3862-1 тип 4SH, EN 856 тип 4SH

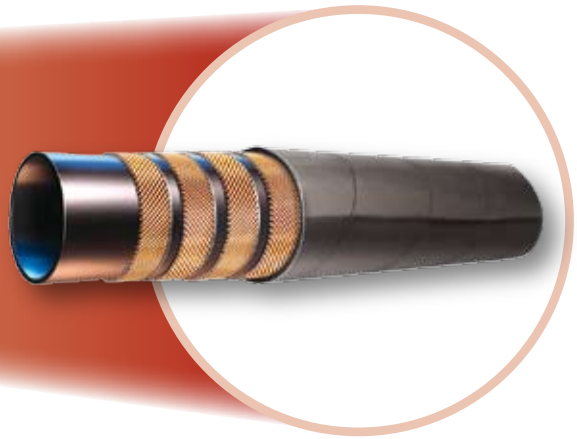

Основные характеристики

- Конструкция шланга No-Skive
- Усиление - четыре стальные спиральные навивки

Основное применение/ограничения

Общее применение в гидроприводах высокого давления

Применимые спецификации

ISO 3862-1 тип 4SH, EN 856 тип 4SH

Конструкция шланга

Трубка: Синтетический каучук
Армирование: Четыре высокопрочные навивки из стальной проволоки
Покрытие: Синтетический каучук

Рекомендованные жидкости

Жидкости на нефтяной основе, водно-гликолевые жидкости, смазочные масла, воздух, вода. Для воздуха под давлением свыше 1,7 МПа необходимо заказывать шланг с перфорированным наружным слоем. За более полной информацией по химической совместимости обратитесь к таблице на странице Ab-16.

Диапазон температур -40 °C до +100 °C

Исключение: Воздух .....макс. +70 °C
Вода .....макс. +85 °C

Серия фитинга 73

XXXX-XX-XX Обозначение	Внутренний диаметр шланга				Наружный диаметр шланга	Давление: максимальное динамическое рабочее		Давление: минимальное разрывное		мин. радиус изгиба	Вес
	DN	Дюйм	Размер	мм	мм	МПа	psi	МПа	psi	мм	кг/м
731-12	20	3/4	-12	19,1	32,0	42,0	6000	168,0	24000	280	1,72
731-16	25	1	-16	25,4	39,0	38,0	5500	152,0	22000	340	2,14
731-20	32	1-1/4	-20	31,8	45,0	32,0	4700	130,0	18800	460	2,96
731-24	40	1-1/2	-24	38,1	53,0	29,0	4200	116,0	16800	560	3,20
731-32	50	2	-32	50,8	68,0	25,0	3600	100,0	14400	700	5,30

Сочетание высокой температуры и высокого давления может снизить ресурс шланга.

Информацию, является выбранное изделие стандартным или нестандартным, можно найти в действующем прайс-листе. Указанные размеры могут быть изменены в любое время без предварительного уведомления.

774 – Спиральный шланг No-Skive

Спиральный шланг, стойкий к фосфатному эфиру

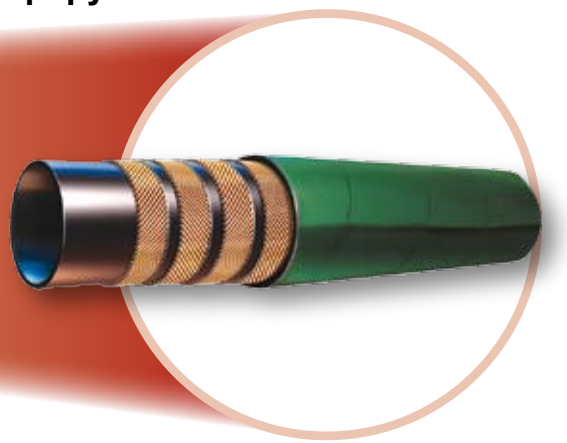

Основные характеристики

- Конструкция шланга No-Skive
- Шланг из каучука на основе EPDM, стойкий к жидкостям на основе фосфатного эфира

Основное применение/ограничения

Аэрокосмические технологии, литейные производства, металлургические предприятия. Гидроприводы высокого давления с жидкостями на основе фосфатного эфира

Не допускайте контакта шланга с любыми жидкостями на основе нефти.

Для смазки шланга используйте жидкое мыло.

Применимые спецификации

Спецификация Parker

Конструкция шланга

Трубка: Стойкий к фосфатному эфиру синтетический каучук EPDM

Армирование: Четыре высокопрочные навивки из стальной проволоки

Покрытие: Зелёный синтетический каучук EPDM.

Рекомендованные жидкости

Гидравлические жидкости на основе фосфатного эфира. За более полной информацией по химической совместимости обратитесь к таблице на странице Ab-16.

Диапазон температур -40 °C до +80 °C

Серия фитинга 71

XXXX-XX-XX Обозначение	Внутренний диаметр шланга				Наружный диаметр шланга	Давление: максимальное динамическое рабочее		Давление: минимальное разрывное		мин. радиус изгиба	Вес
	DN	Дюйм	Размер	мм	мм	МПа	psi	МПа	psi	мм	кг/м
774-12	20	3/4	-12	19,1	31,0	28,0	4000	112,0	16000	240	1,40
774-16	25	1	-16	25,4	38,0	28,0	4000	112,0	16000	300	1,99
774-20	32	1-1/4	-20	31,8	47,0	21,0	3000	84,0	12000	420	2,59
774-24	40	1-1/2	-24	38,1	53,0	17,5	2500	70,0	10000	500	2,99
774-32	50	2	-32	50,8	67,0	17,5	2500	70,0	10000	630	4,09

Сочетание высокой температуры и высокого давления может снизить ресурс шланга.

Информацию, является выбранное изделие стандартным или нестандартным, можно найти в действующем прайс-листе. Указанные размеры могут быть изменены в любое время без предварительного уведомления.

781 – Спиральный шланг No-Skive

SAE 100R13, ISO 3862-1 тип R13 и EN 856 тип R13

Основные характеристики

- Конструкция шланга No-Skive
- Усиление -четыре или шесть стальных спиральных навивок
- Давление 35,0 МПа для всех типоразмеров

Основное применение/ограничения

Общее применения в гидроприводах высокого давления

Применимые спецификации

SAE 100R13, ISO 3862-1 тип R13, EN 856 тип R13

Конструкция шланга

Трубка: Синтетический каучук
Армирование: Четыре или шесть высокопрочных навивок из стальной проволоки
Покрытие: Синтетический каучук

Рекомендованные жидкости

Жидкости на нефтяной основе, водно-гликолевые жидкости, смазочные масла, воздух, вода. Для воздуха под давлением свыше 1,7 МПа необходимо заказывать шланг с перфорированным наружным слоем. За более полной информацией по химической совместимости обратитесь к таблице на странице Ab-16.

Диапазон температур -40 °C до +125 °C

Исключение: Воздух .....макс. +70 °C
Вода .....макс. +85 °C

Серия фитинга 78

XXXX-XX-XX Обозначение	Внутренний диаметр шланга				Наружный диаметр шланга	Давление: максимальное динамическое рабочее		Давление: минимальное разрывное		мин. радиус изгиба	Вес
	DN	Дюйм	Размер	мм	мм	МПа	psi	МПа	psi	мм	кг/м
781-12	20	3/4	-12	19,1	32,0	35,0	5000	140,0	20000	240	1,59
781-16	25	1	-16	25,4	39,0	35,0	5000	140,0	20000	300	2,20
781-20	32	1-1/4	-20	31,8	50,0	35,0	5000	140,0	20000	420	3,69
781-24	40	1-1/2	-24	38,1	57,0	35,0	5000	140,0	20000	500	4,79

Сочетание высокой температуры и высокого давления может снизить ресурс шланга.

Информацию, является выбранное изделие стандартным или нестандартным, можно найти в действующем прайс-листе. Указанные размеры могут быть изменены в любое время без предварительного уведомления.

P35 – Спиральный шланг *No-Skive*

SAE 100R13, ISO 3862-1 тип R13 и EN 856 тип R13

Основные характеристики

- Конструкция шланга *No-Skive*
- Усиление - шесть стальных спиральных навивок
- Давление 35,0 МПа для всех типоразмеров

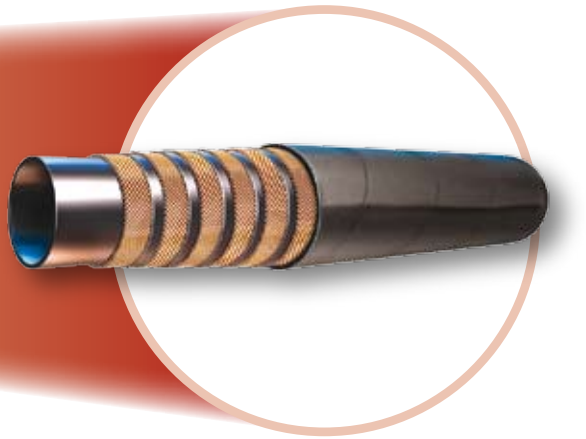

Основное применение/ограничения

Мобильная/промышленная гидравлика:
Общее применение в гидроприводах высокого давления с большими расходами

Применимые спецификации

SAE 100R13, ISO 3862-1 тип R13, EN 856 тип R13

Конструкция шланга

Трубка: Синтетический каучук
Армирование: Шесть спиралей из прочной стальной проволоки
Покрытие: Синтетический каучук

Рекомендованные жидкости

Жидкости на нефтяной основе, водно-гликолевые жидкости, смазочные масла, воздух, вода. Для воздуха под давлением свыше 1,7 МПа необходимо заказывать шланг с перфорированным наружным слоем. За более полной информацией по химической совместимости обратитесь к таблице на странице Ab-16.

Диапазон температур -40 °C до +125°C

Исключение: Воздух .....макс. +70 °C
Вода .....макс. +85°C

Серия фитинга S6

Обозначение	Внутренний диаметр шланга				Наружный диаметр шланга	Давление: максимальное динамическое рабочее		Давление: минимальное разрывное		мин. радиус изгиба	Вес
	DN	Дюйм	Размер	мм	мм	МПа	psi	МПа	psi	мм	кг/м
P35-32	50	2	-32	50,8	71,0	35,0	5000	140,0	20000	630	7,48

Сочетание высокой температуры и высокого давления может снизить ресурс шланга.

Информацию, является выбранное изделие стандартным или нестандартным, можно найти в действующем прайс-листе. Указанные размеры могут быть изменены в любое время без предварительного уведомления.

791TC – Спиральный шланг *No-Skive*

SAE 100R15 – ISO3862-1 тип R15

Основные характеристики

- Конструкция шланга *No-Skive*
- Износостойкое покрытие TOUGH COVER
- Давление 42,0 МПа для всех типоразмеров

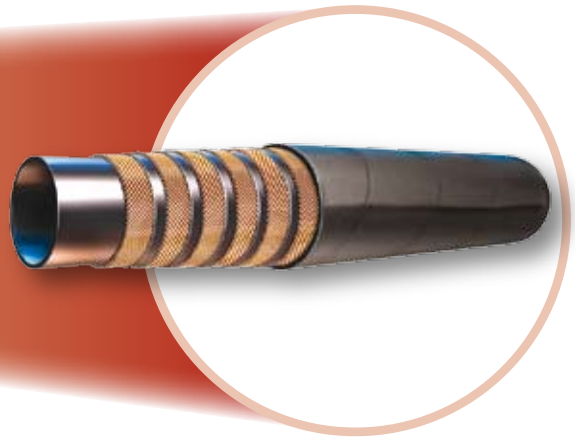

Основное применение/ограничения

Мобильная гидравлика: Гидростатические приводы
Промышленная гидравлика общего назначения: Литьевые машины, Испытательные стенды

Применимые спецификации

SAE 100R15 – ISO3862-1 тип R15

Конструкция шланга

Трубка: Синтетический каучук
Армирование: Четыре или шесть высокопрочных навивок из стальной проволоки
Покрытие: Синтетический каучук, стойкий к истиранию

Рекомендованные жидкости

Жидкости на нефтяной основе, водно-гликолевые жидкости, смазочные масла, воздух, вода. Для воздуха под давлением свыше 1,7 МПа необходимо заказывать шланг с перфорированным наружным слоем. За более полной информацией по химической совместимости обратитесь к таблице на странице Ab-16.

Диапазон температур -40 °C до +125°C

Исключение: Воздух .....макс. +70 °C
Вода .....макс. +85 °C

Серия фитинга

79

XXXX-XX-XX Обозначение	Внутренний диаметр шланга				Наружный диаметр шланга	Давление: максимальное динамическое рабочее		Давление: минимальное разрывное		мин. радиус изгиба	Вес
	DN	Дюйм	Размер	мм	мм	МПа	psi	МПа	psi	мм	кг/м
791TC-12	20	3/4	-12	19,1	32,0	42,0	6000	168,0	24000	200	1,59
791TC-16	25	1	-16	25,4	39,0	42,0	6000	168,0	24000	250	2,20
791TC-20	32	1-1/4	-20	31,8	50,0	42,0	6000	168,0	24000	250	3,69
791TC-24	40	1-1/2	-24	38,1	57,0	42,0	6000	168,0	24000	305	4,79

Сочетание высокой температуры и высокого давления может снизить ресурс шланга.

Информацию, является выбранное изделие стандартным или нестандартным, можно найти в действующем прайс-листе. Указанные размеры могут быть изменены в любое время без предварительного уведомления.

792TC – Спиральный шланг *No-Skive*

SAE 100R15 – ISO3862-1 тип R15

Основные характеристики

- Конструкция шланга *No-Skive*
- Износостойкое покрытие TOUGH COVER
- Давление 42,0 МПа для всех типоразмеров
- Внутренняя трубка из нитрила (NBR) позволяет применять шланг с широкой номенклатурой рабочих жидкостей

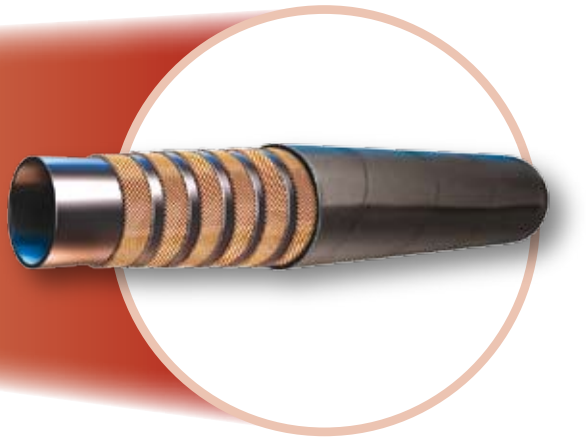

Основное применение/ограничения

Мобильная гидравлика: Гидростатические приводы
Промышленная гидравлика общего назначения:
Литьевые машины
Испытательные стенды

Применимые спецификации

SAE 100R15 – ISO3862-1 тип R15

Конструкция шланга

Трубка: Нитрил (NBR)
Армирование: Четыре или шесть высокопрочных навивок из стальной проволоки
Покрытие: Синтетический каучук, стойкий к истиранию

Рекомендованные жидкости

Жидкости на нефтяной основе, водно-гликолевые жидкости, смазочные масла, воздух, вода. Для воздуха под давлением свыше 1,7 МПа необходимо заказывать шланг с перфорированным наружным слоем. За более полной информацией по химической совместимости обратитесь к таблице на странице Ab-16.

Диапазон температур -40 °C до +125°C

Исключение: Воздух .....макс. +70 °C
Вода .....макс. +85 °C

Серия фитинга

79

XXXX-XX-XX Обозначение	Внутренний диаметр шланга				Наружный диаметр шланга	Давление: максимальное динамическое рабочее		Давление: минимальное разрывное		мин. радиус изгиба	Вес
	DN	Дюйм	Размер	мм	мм	МПа	psi	МПа	psi	мм	кг/м
792TC-12	20	3/4	-12	19,1	32,0	42,0	6000	168,0	24000	265	1,59
792TC-16	25	1	-16	25,4	39,0	42,0	6000	168,0	24000	330	2,20

Сочетание высокой температуры и высокого давления может снизить ресурс шланга.

Информацию, является выбранное изделие стандартным или нестандартным, можно найти в действующем прайс-листе. Указанные размеры могут быть изменены в любое время без предварительного уведомления.

Обзор фитингов серии 70

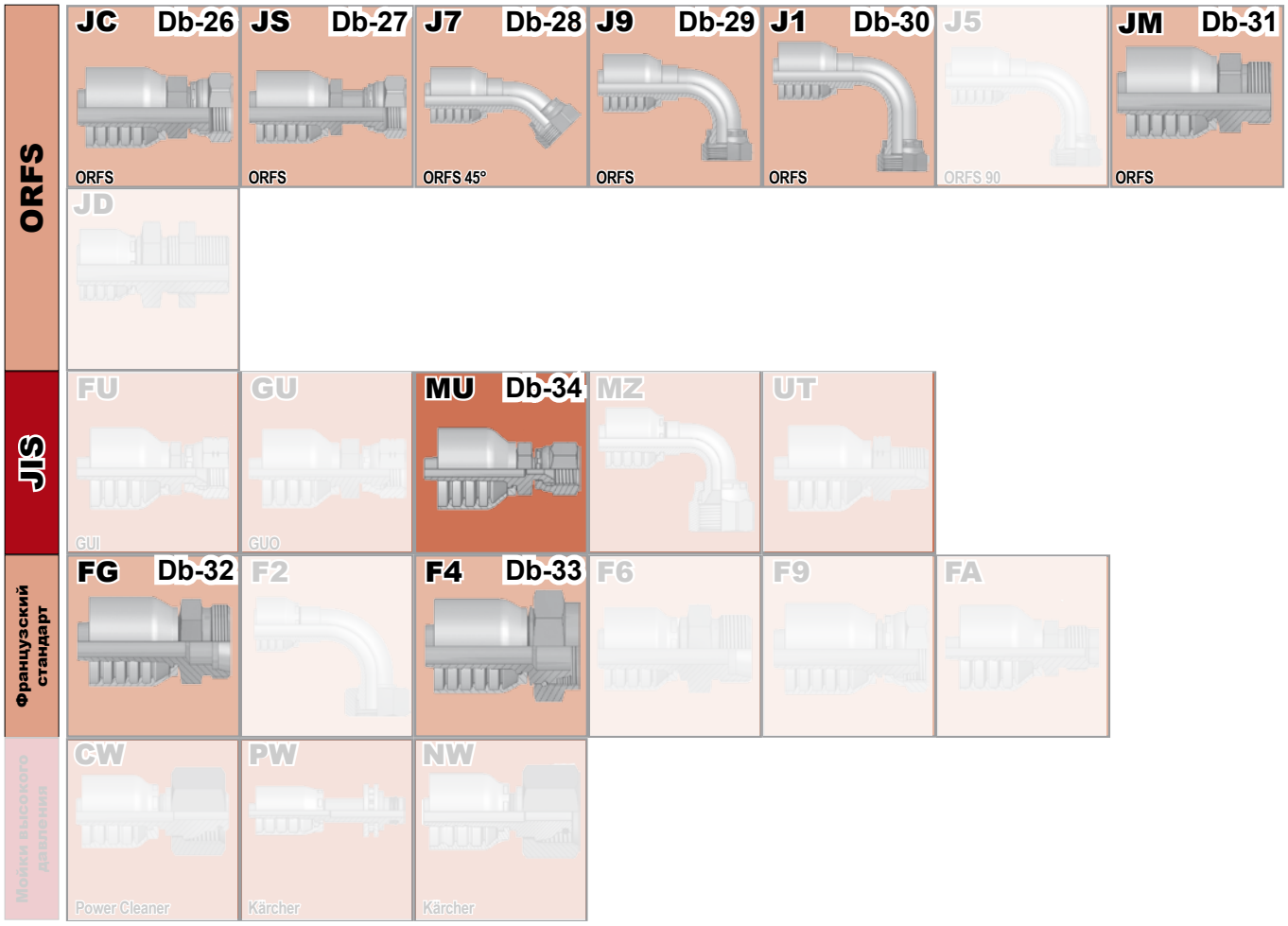
ORFS
JC Db-26
ORFS
JS Db-27
ORFS
J7 Db-28
ORFS 45°
J9 Db-29
ORFS
J1 Db-30
ORFS
J5
ORFS 90
JM Db-31
ORFS
JD
JIS
FU
GUI
GU
GUO
MU Db-34
MZ
UT
Французский стандарт
FG Db-32
F2
F4 Db-33
F6
F9
FA
Мойки высокого давления
CW
Power Cleaner
PW
Kärcher
NW
Kärcher

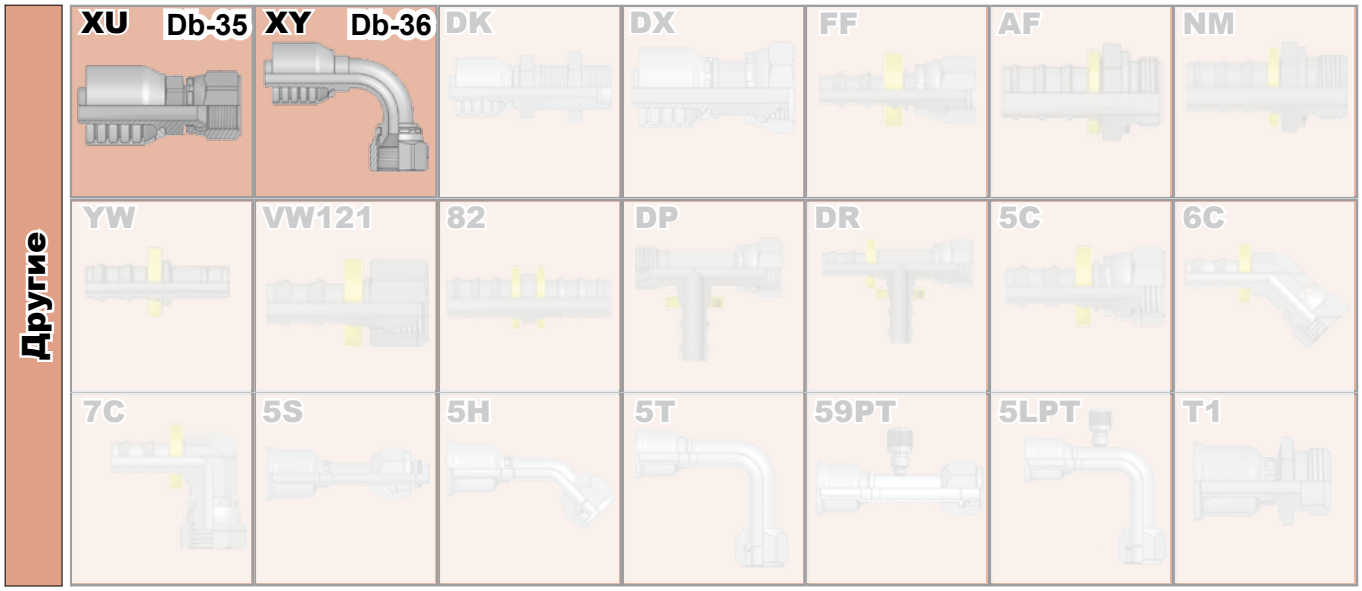
Другие
XU Db-35
XY Db-36
DK
DX
FF
AF
NM
YW
VW121
82
DP
DR
5C
6C
7C
5S
5H
5T
59PT
5LPT
T1

CA – Внутренняя метрическая резьба 24° – лёгкая серия (L) с уплотнительным кольцом – прямой

ISO 12151-2-SWS-L – DKOL

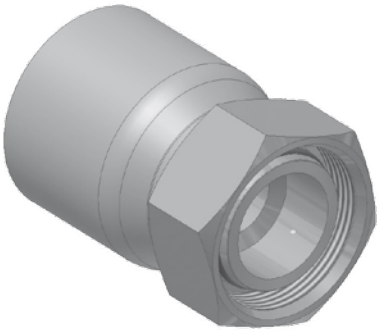

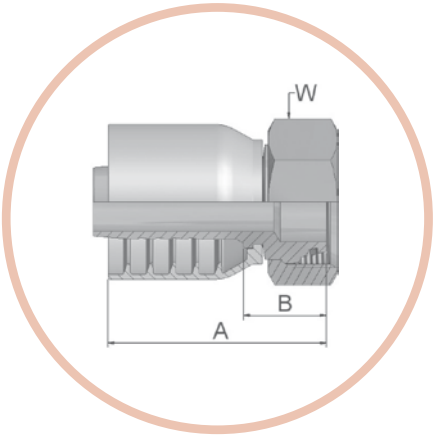

Фитинг одобрен для применения со шлангами типов:

70 — 371LT/372/372RH/372TC/701

XXXX-XX-XX Обозначение 70	Внутренний диаметр шланга DN	Дюйм	Размер	мм	Резьба метрическая	Наружный диаметр трубки мм	A мм	B мм	W мм
1CA70-10-6	10	3/8	-6	9,5	M16x1,5	10	53	24	19
1CA70-12-6	10	3/8	-6	9,5	M18x1,5	12	53	24	22
1CA70-15-8	12	1/2	-8	12,7	M22x1,5	15	62	27	27
1CA70-18-8	12	1/2	-8	12,7	M26x1,5	18	57	22	32
1CA70-15-10	16	5/8	-10	15,9	M22x1,5	15	64	27	27
1CA70-18-10	16	5/8	-10	15,9	M26x1,5	18	62	26	32
1CA70-22-10	16	5/8	-10	15,9	M30x2	22	64	24	36
1CA70-18-12	20	3/4	-12	19,1	M26x1,5	18	65	26	32
1CA70-22-12	20	3/4	-12	19,1	M30x2	22	63	24	36
1CA70-28-16	25	1	-16	25,4	M36x2	28	78	33	41
1CA70-35-16	25	1	-16	25,4	M45x2	35	74	29	50
1CA70-35-20	32	1-1/4	-20	31,8	M45x2	35	82	35	50
1CA70-42-24	40	1-1/2	-24	38,1	M52x2	42	99	39	60

Фитинги со стандартными уплотнительными кольцами могут использоваться при температуре от -30 °C до +105 °C
Уплотнительные кольца описаны в разделе E. Специальные уплотнительные кольца поставляются под заказ.
° Внимание: Максимальное рабочее давление шланга в сборе определяется по компоненту с минимальным рабочим давлением. Данные фитинги имеют меньшее давление чем шланг и уменьшают рабочее давление шланга ttв сборе.; см. стр. Ab-3
Материал: сталь оцинкованная без хрома-VI

Информацию, является выбранное изделие стандартным или нестандартным, можно найти в действующем прайс-листе. Указанные размеры могут быть изменены в любое время без предварительного уведомления.

CE – Внутренняя метрическая резьба 24° – лёгкая серия (L) с уплотнительным кольцом – угловой 45°

ISO 12151-2-SWE45-L – DKOL 45°

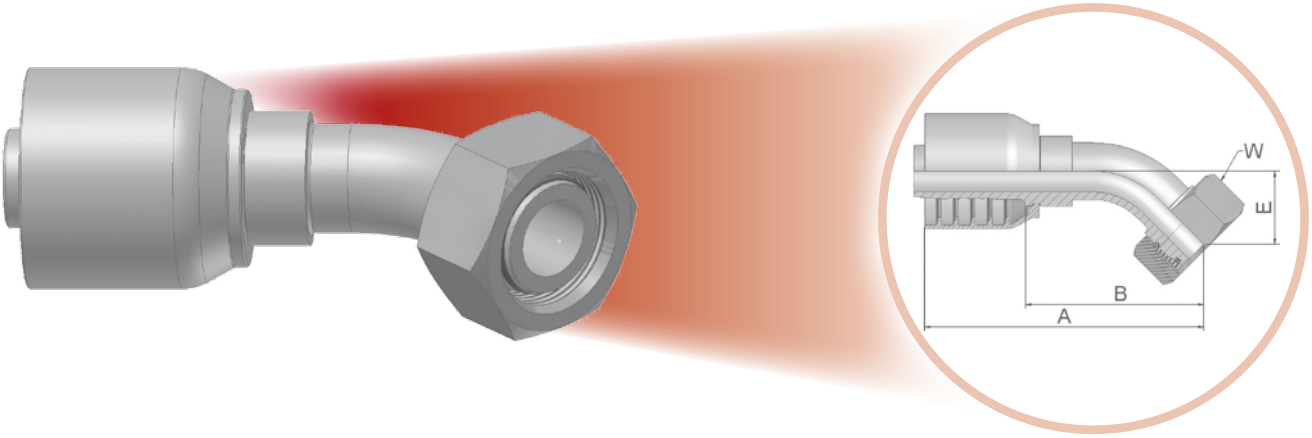

Фитинг одобрен для применения со шлангами типов:

70 371LT/372/372RH/372TC/701

XXXX-XX-XX Обозначение 70	Внутренний диаметр шланга DN	Дюйм	Размер	мм	Резьба метрическая	Наружный диаметр трубки мм	A мм	B мм	E мм	W мм
1CE70-12-6	10	3/8	-6	9,5	M18x1,5	12	69	40	20	22
1CE70-15-8	12	1/2	-8	12,7	M22x1,5	15	85	50	23	27
1CE70-18-10	16	5/8	-10	15,9	M26x1,5	18	91	52	25	32
1CE70-22-12	20	3/4	-12	19,1	M30x2	22	98	58	26	36
1CE70-28-16	25	1	-16	25,4	M36x2	28	125	80	34	41
1CE70-35-20	32	1-1/4	-20	31,8	M45x2	35	141	94	38	50
1CE70-42-24	40	1-1/2	-24	38,1	M52x2	42	178	118	49	60

Фитинги со стандартными уплотнительными кольцами могут использоваться при температуре от -30 °C до +105 °C
Уплотнительные кольца описаны в разделе E. Специальные уплотнительные кольца поставляются под заказ.
° Внимание: Максимальное рабочее давление шланга в сборе определяется по компоненту с минимальным рабочим давлением. Данные фитинги имеют меньшее давление чем шланг и уменьшают рабочее давление шланга в сборе.; см. стр. Ab-3
Материал: сталь оцинкованная без хрома-VI

Информацию, является выбранное изделие стандартным или нестандартным, можно найти в действующем прайс-листе. Указанные размеры могут быть изменены в любое время без предварительного уведомления.

CF – Внутренняя метрическая резьба 24° – лёгкая серия (L) с уплотнительным кольцом – угловой 90°

ISO 12151-2-SWE-L – DKOL 90°

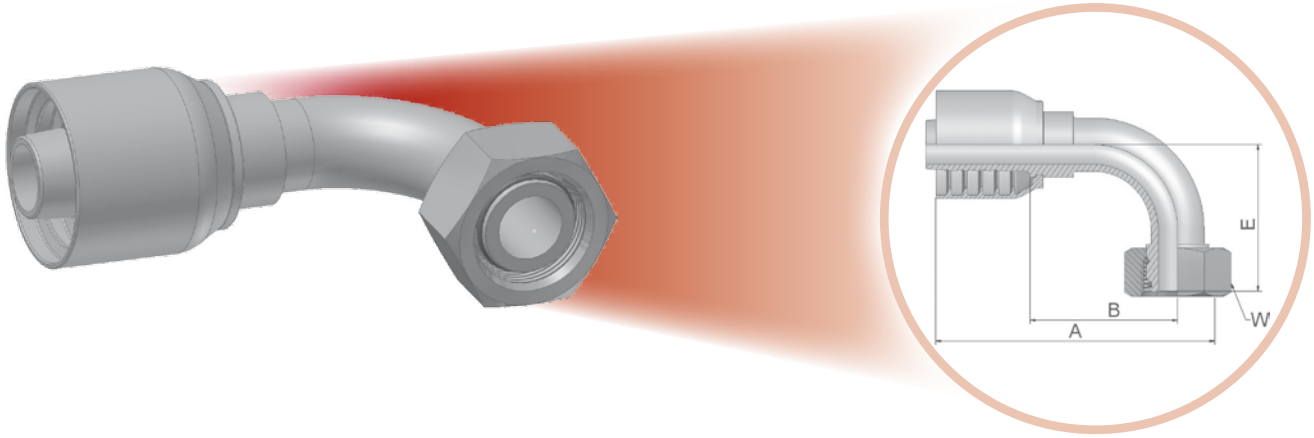

Фитинг одобрен для применения со шлангами типов:

371LT/372/372RH/372TC/701

XXXX-XX-XX Обозначение 70	Внутренний диаметр шланга DN	Дюйм	Размер	мм	Резьба метрическая	Наружный диаметр трубки мм	A мм	B мм	E мм	W мм
1CF70-12-6	10	3/8	-6	9,5	M18x1,5	12	67	38	37	22
1CF70-15-8	12	1/2	-8	12,7	M22x1,5	15	74	39	45	27
1CF70-15-10	16	5/8	-10	15,9	M22x1,5	15	79	42	50	27
1CF70-18-10	16	5/8	-10	15,9	M26x1,5	18	79	42	49	32
1CF70-18-12	20	3/4	-12	19,1	M26x1,5	18	89	50	56	32
1CF70-22-12	20	3/4	-12	19,1	M30x2	22	89	49	55	36
1CF70-28-16	25	1	-16	25,4	M36x2	28	113	68	73	41
1CF70-35-20	32	1-1/4	-20	31,8	M45x2	35	130	83	79	50
1CF70-42-24	40	1-1/2	-24	38,1	M52x2	42	161	101	101	60

Фитинги со стандартными уплотнительными кольцами могут использоваться при температуре от -30 °C до +105 °C
Уплотнительные кольца описаны в разделе E. Специальные уплотнительные кольца поставляются под заказ.
° Внимание: Максимальное рабочее давление шланга в сборе определяется по компоненту с минимальным рабочим давлением. Данные фитинги имеют меньшее давление чем шланг и уменьшают рабочее давление шланга в сборе.; см. стр. Ab-3
Материал: сталь оцинкованная без хрома-VI

Информацию, является выбранное изделие стандартным или нестандартным, можно найти в действующем прайс-листе. Указанные размеры могут быть изменены в любое время без предварительного уведомления.

D0 – Наружная метрическая резьба 24° – лёгкая серия (L) прямой

ISO 12151-2-S-L – CEL

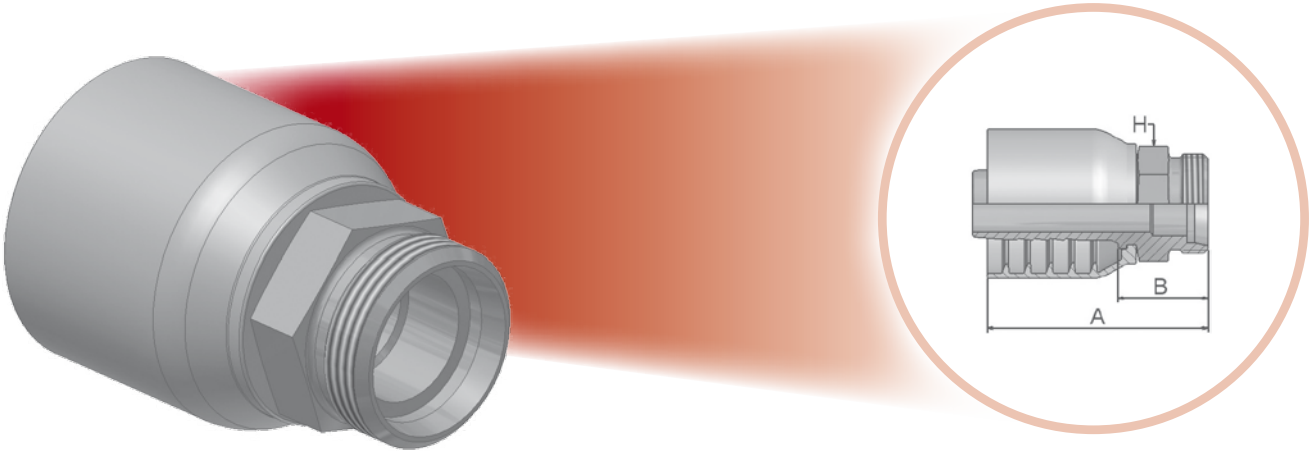

Фитинг одобрен для применения со шлангами типов:

70 — 371LT/372/372RH/372TC/701

XXXX-XX-XX Обозначение 70	Внутренний диаметр шланга DN	Дюйм	Размер	мм	Резьба метрическая	Наружный диаметр трубки мм	A мм	B мм	H мм
1D070-15-8	12	1/2	-8	12,7	M22x1,5	15	61	26	22
1D070-18-10	16	5/8	-10	15,9	M26x1,5	18	68	28	27
1D070-22-12	20	3/4	-12	19,1	M30x2	22	70	30	30
1D070-28-16	25	1	-16	25,4	M36x2	28	78	33	36

° Внимание: Максимальное рабочее давление шланга в сборе определяется по компоненту с минимальным рабочим давлением. Данные фитинги имеют меньшее давление чем шланг и уменьшают рабочее давление шланга в сборе.; см. стр. Ab-3
Материал: сталь оцинкованная без хрома-VI

Информацию, является выбранное изделие стандартным или нестандартным, можно найти в действующем прайс-листе. Указанные размеры могут быть изменены в любое время без предварительного уведомления.

C9 – Внутренняя метрическая резьба 24° – тяжёлая серия (S) с уплотнительным кольцом – прямой

ISO 12151-2-SWS-S – DKOS

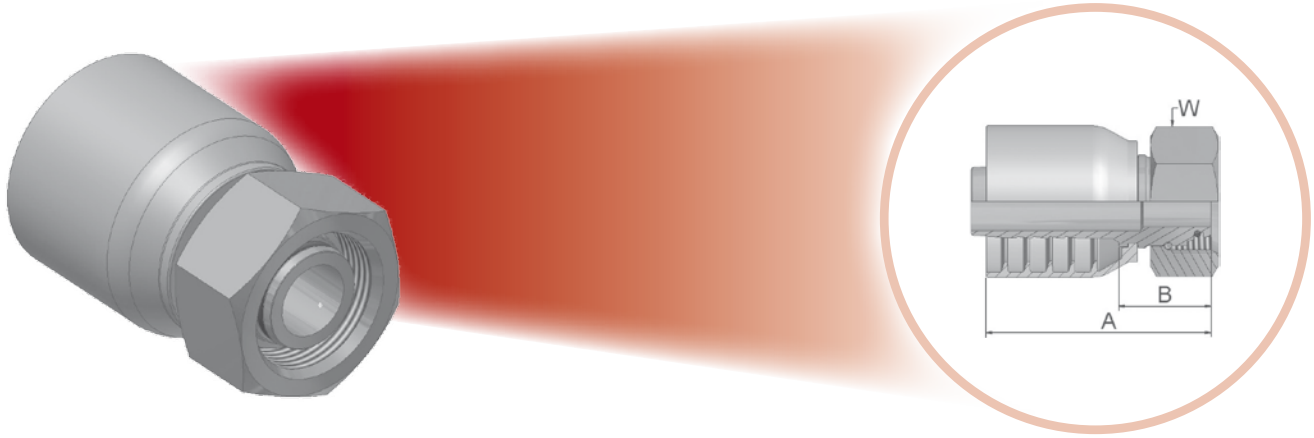

Фитинг одобрен для применения со шлангами типов:

70 — 371LT/372/372RH/372TC/701

XXXX-XX-XX Обозначение 70	Внутренний диаметр шланга DN	Дюйм	Размер	мм	Резьба метрическая	Наружный диаметр трубки мм	A мм	B мм	W мм
1C970-8-6	10	3/8	-6	9,5	M16x1,5	8	53	24	19
1C970-12-6	10	3/8	-6	9,5	M20x1,5	12	52	22	24
1C970-14-6	10	3/8	-6	9,5	M22x1,5	14	53	24	27
1C970-12-8	12	1/2	-8	12,7	M20x1,5	12	60	25	24
1C970-16-8	12	1/2	-8	12,7	M24x1,5	16	59	24	30
1C970-16-10	16	5/8	-10	15,9	M24x1,5	16	67	27	30
1C970-20-10	16	5/8	-10	15,9	M30x2	20	64	27	36
1C970-25-10	16	5/8	-10	15,9	M36x2	25	65	29	46
1C970-20-12	20	3/4	-12	19,1	M30x2	20	67	27	36
1C970-25-12	20	3/4	-12	19,1	M36x2	25	68	29	46
1C970-25-16	25	1	-16	25,4	M36x2	25	78	33	46
1C970-30-16	25	1	-16	25,4	M42x2	30	80	33	50
1C970-38-20°	32	1-1/4	-20	31,8	M52x2	38	80	33	60

Фитинги со стандартными уплотнительными кольцами могут использоваться при температуре от -30 °C до +105 °C
Уплотнительные кольца описаны в разделе E. Специальные уплотнительные кольца поставляются под заказ.
° Обжимается только на станках Parkrimp 2.
Материал: сталь оцинкованная без хрома-VI

Информацию, является выбранное изделие стандартным или нестандартным, можно найти в действующем прайс-листе. Указанные размеры могут быть изменены в любое время без предварительного уведомления.

OC – Внутренняя метрическая резьба 24° – тяжёлая серия (S) с уплотнительным кольцом – угловой 45°

ISO 12151-2-SWE45-S – DKOS 45°

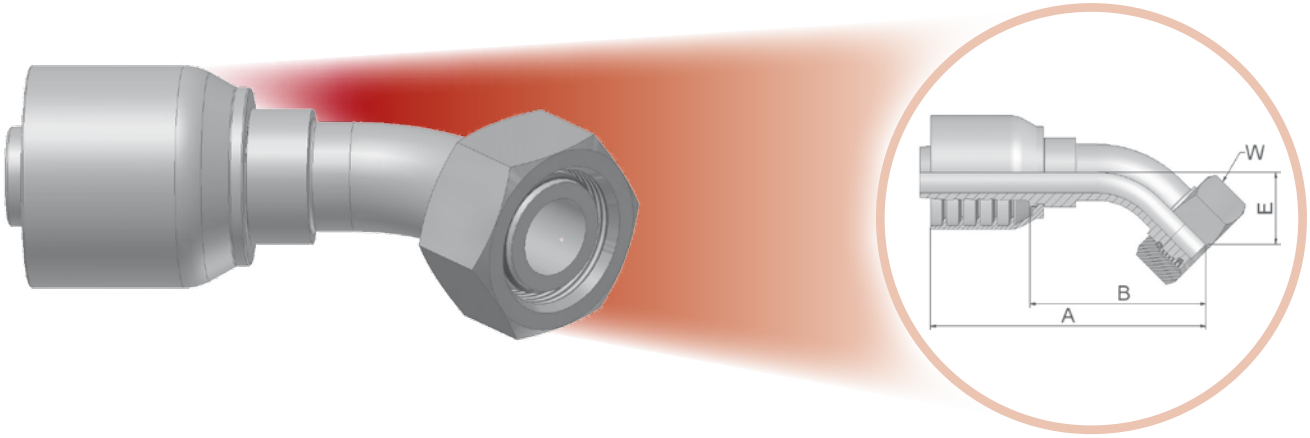

Фитинг одобрен для применения со шлангами типов:

70 371LT/372/372RH/372TC/701

XXXX-XX-XX Обозначение 70	Внутренний диаметр шланга DN	Дюйм	Размер	мм	Резьба метрическая	Наружный диаметр трубки мм	A мм	B мм	E мм	W мм
10C70-12-6	10	3/8	-6	9,5	M20x1,5	12	69	40	20	24
10C70-14-6	10	3/8	-6	9,5	M22x1,5	14	76	46	20	27
10C70-16-8	12	1/2	-8	12,7	M24x1,5	16	83	48	24	30
10C70-16-10	16	5/8	-10	15,9	M24x1,5	16	89	49	23	30
10C70-20-10	16	5/8	-10	15,9	M30x2	20	91	52	25	36
10C70-25-10	16	5/8	-10	15,9	M36x2	25	92	56	27	46
10C70-20-12	20	3/4	-12	19,1	M30x2	20	100	60	29	36
10C70-25-12	20	3/4	-12	19,1	M36x2	25	101	61	30	46
10C70-25-16	25	1	-16	25,4	M36x2	25	117	71	32	46
10C70-30-16	25	1	-16	25,4	M42x2	30	124	79	36	50
10C70-38-20°	32	1-1/4	-20	31,8	M52x2	38	142	95	38	60

Фитинги со стандартными уплотнительными кольцами могут использоваться при температуре от -30 °C до +105 °C
Уплотнительные кольца описаны в разделе E. Специальные уплотнительные кольца поставляются под заказ.
° Обжимается только на станках Parkrimp 2.
Материал: сталь оцинкованная без хрома-VI

Информацию, является выбранное изделие стандартным или нестандартным, можно найти в действующем прайс-листе. Указанные размеры могут быть изменены в любое время без предварительного уведомления.

1C – Внутренняя метрическая резьба 24° – тяжёлая серия (S) с уплотнительным кольцом – угловой 90°

ISO 12151-2-SWE-S – DKOS 90°

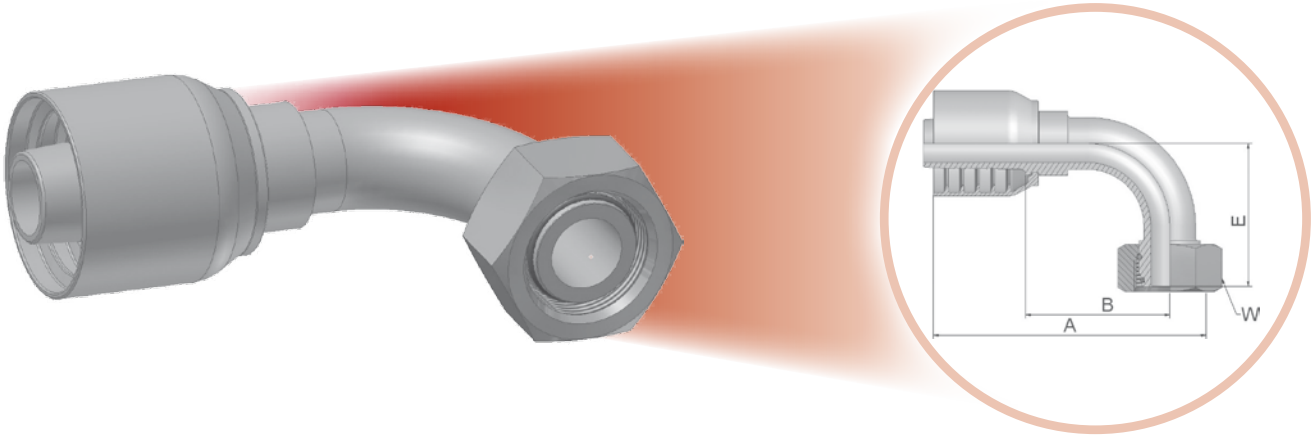

Фитинг одобрен для применения со шлангами типов:

70 — 371LT/372/372RH/372TC/701

XXXX-XX-XX Обозначение 70	Внутренний диаметр шланга				Резьба метрическая	Наружный диаметр трубки	A	B	E	W
	DN	Дюйм	Размер	мм		мм	мм	мм	мм	мм
11C70-12-6	10	3/8	-6	9,5	M20x1,5	12	67	38	37	24
11C70-14-6	10	3/8	-6	9,5	M22x1,5	14	65	35	37	27
11C70-16-8	12	1/2	-8	12,7	M24x1,5	16	72	37	45	30
11C70-16-10	16	5/8	-10	15,9	M24x1,5	16	79	40	45	30
11C70-20-10	16	5/8	-10	15,9	M30x2	20	79	40	48	36
11C70-25-10	16	5/8	-10	15,9	M36x2	25	85	46	52	46
11C70-25-12	20	3/4	-12	19,1	M36x2	25	89	49	59	46
11C70-25-16	25	1	-16	25,4	M36x2	25	115	68	70	46
11C70-30-16	25	1	-16	25,4	M42x2	30	115	68	76	50
11C70-38-20°	32	1-1/4	-20	31,8	M52x2	38	130	83	80	60

Фитинги со стандартными уплотнительными кольцами могут использоваться при температуре от -30 °C до +105 °C
Уплотнительные кольца описаны в разделе E. Специальные уплотнительные кольца поставляются под заказ.
° Обжимается только на станках Parkrimp 2.
Материал: сталь оцинкованная без хрома-VI

Информацию, является выбранное изделие стандартным или нестандартным, можно найти в действующем прайс-листе. Указанные размеры могут быть изменены в любое время без предварительного уведомления.

D2 – Наружная метрическая резьба 24° – тяжёлая серия (S) прямой

ISO 12151-2-S-S – CES

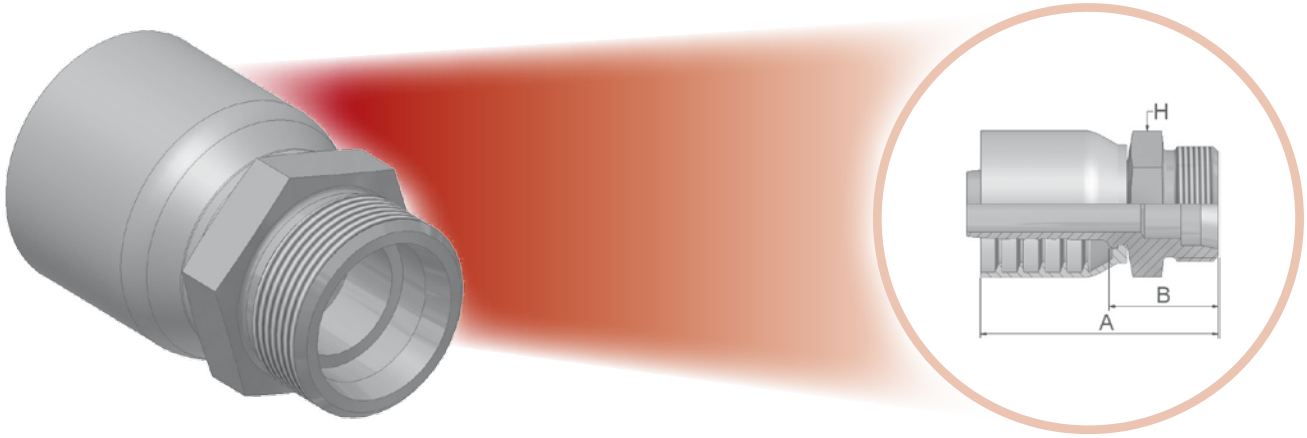

Фитинг одобрен для применения со шлангами типов:

70 371LT/372/372RH/372TC/701

XXXX-XX-XX Обозначение 70	Внутренний диаметр шланга DN	Дюйм	Размер	мм	Резьба метрическая	Наружный диаметр трубки мм	A мм	B мм	H мм
1D270-12-6	10	3/8	-6	9,5	M20x1,5	12	53	24	22
1D270-14-6	10	3/8	-6	9,5	M22x1,5	14	55	25	22
1D270-16-8	12	1/2	-8	12,7	M24x1,5	16	62	28	24
1D270-20-8	12	1/2	-8	12,7	M30x2	20	67	32	30
1D270-20-10	16	5/8	-10	15,9	M30x2	20	75	32	30
1D270-20-12	20	3/4	-12	19,1	M30x2	20	72	33	30
1D270-25-12	20	3/4	-12	19,1	M36x2	25	73	33	36
1D270-25-16	25	1	-16	25,4	M36x2	25	82	37	36
1D270-30-16	25	1	-16	25,4	M42x2	30	85	40	46
1D270-38-20	32	1-1/4	-20	31,8	M52x2	38	91	44	55

Материал: сталь оцинкованная без хрома-VI

Информацию, является выбранное изделие стандартным или нестандартным, можно найти в действующем прайс-листе. Указанные размеры могут быть изменены в любое время без предварительного уведомления.

92 – Внутренняя резьба BSP параллельная – прямой (конус 60°)

BS5200-A – DKR

Фитинг одобрен для применения со шлангами типов:

371LT/372/372RH/372TC/701

XXXX-XX-XX Обозначение 70	Внутренний диаметр шланга				Резьба BSP	A	B	W
	DN	Дюйм	Размер	мм		мм	мм	мм
19270-6-6	10	3/8	-6	9,5	3/8x19	49	20	22
19270-8-6	10	3/8	-6	9,5	1/2x14	51	22	27
19270-8-8	12	1/2	-8	12,7	1/2x14	57	22	27
19270-10-8	12	1/2	-8	12,7	5/8x14	55	20	30
19270-10-10	16	5/8	-10	15,9	5/8x14	57	21	30
19270-12-10	16	5/8	-10	15,9	3/4x14	61	22	32
19270-12-12	20	3/4	-12	19,1	3/4x14	64	24	32
19270-16-12	20	3/4	-12	19,1	1x11	63	24	41
19270-16-16	25	1	-16	25,4	1x11	76	27	41
19270-20-20	32	1-1/4	-20	31,8	1-1/4x11	79	32	50
19270-24-24	40	1-1/2	-24	38,1	1-1/2x11	94	33	60

Материал: сталь оцинкованная без хрома-VI

Информацию, является выбранное изделие стандартным или нестандартным, можно найти в действующем прайс-листе. Указанные размеры могут быть изменены в любое время без предварительного уведомления.

B1 – Внутренняя резьба BSP параллельная – угловой 45° (конус 60°)

BS 5200-D – DKR 45°

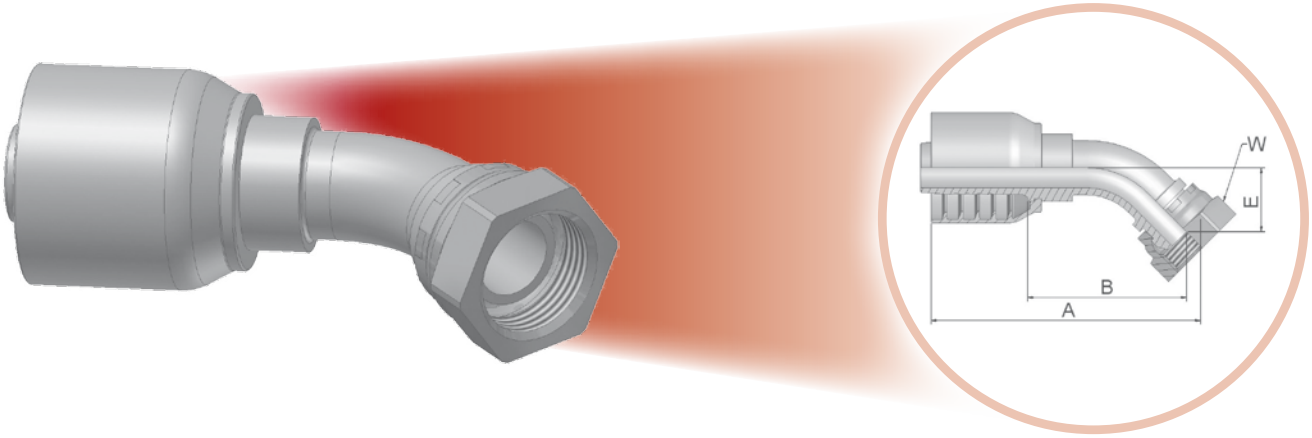

Фитинг одобрен для применения со шлангами типов:

70 — 371LT/372/372RH/372TC/701

XXXX-XX-XX Обозначение 70	Внутренний диаметр шланга DN	Дюйм	Размер	мм	Резьба BSP	A мм	B мм	E мм	W мм
1B170-6-6	10	3/8	-6	9,5	3/8x19	67	37	17	22
1B170-8-8	12	1/2	-8	12,7	1/2x14	79	45	20	27
1B170-10-8	12	1/2	-8	12,7	5/8x14	78	43	19	30
1B170-10-10	16	5/8	-10	15,9	5/8x14	90	50	24	30
1B170-12-10	16	5/8	-10	15,9	3/4x14	88	49	22	32
1B170-12-12	20	3/4	-12	19,1	3/4x14	96	57	25	32
1B170-16-16	25	1	-16	25,4	1x11	120	75	31	41
1B170-20-20	32	1-1/4	-20	31,8	1-1/4x11	139	91	35	50
1B170-24-24	40	1-1/2	-24	38,1	1-1/2x11	169	108	38	55

Материал: сталь оцинкованная без хрома-VI

Информацию, является выбранное изделие стандартным или нестандартным, можно найти в действующем прайс-листе. Указанные размеры могут быть изменены в любое время без предварительного уведомления.

B2 – Внутренняя резьба BSP параллельная – угловой 90° (конус 60°)

BS 5200-B – DKR 90°

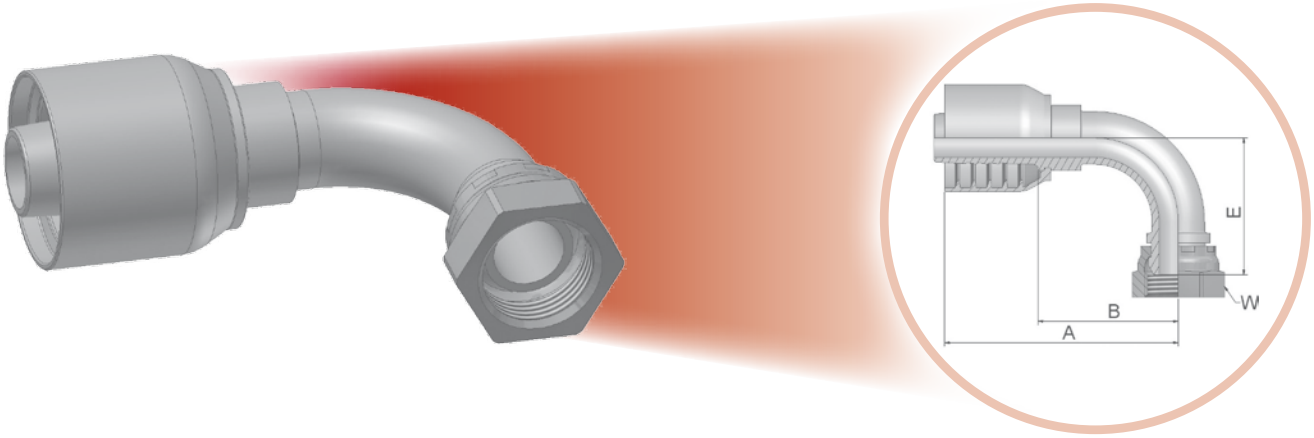

Фитинг одобрен для применения со шлангами типов:

70 — 371LT/372/372RH/372TC/701

XXXX-XX-XX Обозначение 70	Внутренний диаметр шланга DN	Дюйм	Размер	мм	Резьба BSP	A мм	B мм	E мм	W мм
1B270-6-6	10	3/8	-6	9,5	3/8x19	66	37	33	22
1B270-8-6	10	3/8	-6	9,5	1/2x14	66	37	35	27
1B270-8-8	12	1/2	-8	12,7	1/2x14	70	35	39	27
1B270-10-8	12	1/2	-8	12,7	5/8x14	74	39	38	30
1B270-10-10	16	5/8	-10	15,9	5/8x14	78	41	46	30
1B270-12-10	16	5/8	-10	15,9	3/4x14	81	41	42	32
1B270-12-12	20	3/4	-12	19,1	3/4x14	89	50	53	32
1B270-16-12	20	3/4	-12	19,1	1x11	89	49	51	41
1B270-16-16	25	1	-16	25,4	1x11	116	69	69	41
1B270-20-20	32	1-1/4	-20	31,8	1-1/4x11	130	82	76	50
1B270-24-24	40	1-1/2	-24	38,1	1-1/2x11	158	102	86	55

Материал: сталь оцинкованная без хрома-VI

Информацию, является выбранное изделие стандартным или нестандартным, можно найти в действующем прайс-листе. Указанные размеры могут быть изменены в любое время без предварительного уведомления.

EA – Внутренняя резьба BSP с уплотнительным кольцом (конус 60°)

BS 5200 – ISO 12151-6 – DKOR

Фитинг одобрен для применения со шлангами типов:

70 — 371LT/372/372RH/372TC/701

XXXX-XX-XX Обозначение 70	Внутренний диаметр шланга DN	Дюйм	Размер	мм	Резьба BSP	A мм	B мм	W мм
1EA70-8-8	12	1/2	-8	12,7	1/2x14	56	21	27
1EA70-12-12	20	3/4	-12	19,1	3/4x14	63	23	32
1EA70-16-16	25	1	-16	25,4	1x11	76	31	41
1EA70-20-20	32	1-1/4	-20	31,8	1-1/4x11	78	31	50

Фитинги со стандартными уплотнительными кольцами могут использоваться при температуре от -30 °C до +105 °C
Уплотнительные кольца описаны в разделе E. Специальные уплотнительные кольца поставляются под заказ.
Материал: сталь оцинкованная без хрома-VI

Информацию, является выбранное изделие стандартным или нестандартным, можно найти в действующем прайс-листе. Указанные размеры могут быть изменены в любое время без предварительного уведомления.

EC – Внутренняя резьба BSP с уплотнительным кольцом – угловой 90° (конус 60°)

BS 5200 – ISO 12151-6 – DKOR 90°

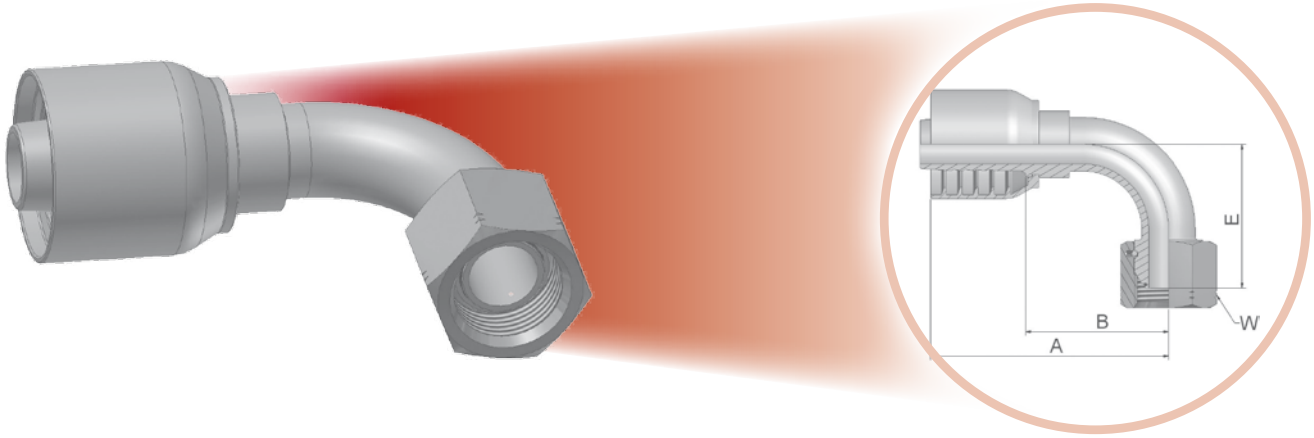

Фитинг одобрен для применения со шлангами типов:

XXXX-XX-XX Обозначение 70	Внутренний диаметр шланга				Резьба BSP	A	B	E	W
	DN	Дюйм	Размер	мм		мм	мм	мм	мм
1EC70-8-8	12	1/2	-8	12,7	1/2x14	71	36	40	27
1EC70-12-12	20	3/4	-12	19,1	3/4x14	89	50	55	32
1EC70-16-16	25	1	-16	25,4	1x11	115	68	71	41
1EC70-20-20	32	1.1/4	-20	31,8	1-1/4x11	130	82	76	50

Фитинги со стандартными уплотнительными кольцами могут использоваться при температуре от -30 °C до +105 °C
Уплотнительные кольца описаны в разделе E. Специальные уплотнительные кольца поставляются под заказ.
Материал: сталь оцинкованная без хрома-VI

Информацию, является выбранное изделие стандартным или нестандартным, можно найти в действующем прайс-листе. Указанные размеры могут быть изменены в любое время без предварительного уведомления.

D9 – Наружная резьба BSP – прямой (конус 60°)

BS5200 – AGR

Фитинг одобрен для применения со шлангами типов:

70 — 371LT/372/372RH/372TC/701

XXXX-XX-XX Обозначение 70	Внутренний диаметр шланга DN	Дюйм	Размер	мм	Резьба BSP	A мм	B мм	H мм
1D970-6-6	10	3/8	-6	9,5	3/8x19	57	28	22
1D970-8-6	10	3/8	-6	9,5	1/2x14	60	31	27
1D970-8-8	12	1/2	-8	12,7	1/2x14	62	28	27
1D970-12-8	12	1/2	-8	12,7	3/4x14	69	35	32
1D970-10-10	16	5/8	-10	15,9	5/8x14	75	35	30
1D970-12-10	16	5/8	-10	15,9	3/4x14	72	35	32
1D970-12-12	20	3/4	-12	19,1	3/4x14	70	30	32
1D970-16-12	20	3/4	-12	19,1	1x11	77	38	41
1D970-16-16	25	1	-16	25,4	1x11	82	35	41
1D970-20-20	32	1-1/4	-20	31,8	1-1/4x11	92	45	50
1D970-24-24	40	1-1/2	-24	38,1	1-1/2x11	109	49	55

Материал: сталь оцинкованная без хрома-VI

Информацию, является выбранное изделие стандартным или нестандартным, можно найти в действующем прайс-листе. Указанные размеры могут быть изменены в любое время без предварительного уведомления.

01 – Наружная трубная резьба NPTF – прямой

SAE J476A – J516 – AGN

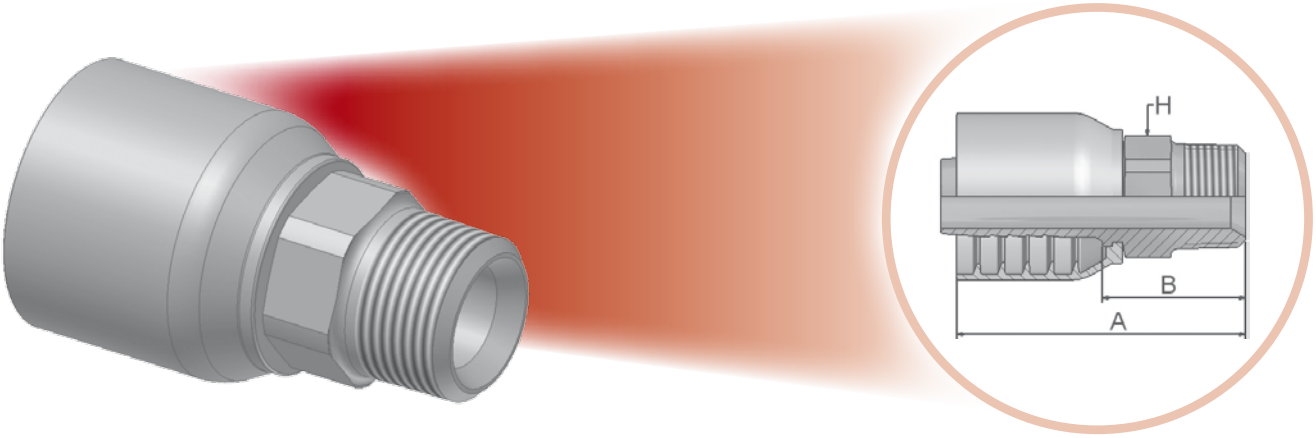

Фитинг одобрен для применения со шлангами типов:

70 — 371LT/372/372RH/372TC/701

XXXX-XX-XX Обозначение 70	Внутренний диаметр шланга DN	Дюйм	Размер	мм	Резьба NPTF	A мм	B мм	H мм
10170-6-6-SM	10	3/8	-6	9,5	3/8x18	60	31	19
10170-8-6-SM	10	3/8	-6	9,5	1/2x14	61	32	22
10170-8-8-SM	12	1/2	-8	12,7	1/2x14	72	37	22
10170-12-8-SM	12	1/2	-8	12,7	3/4x14	68	33	27
10170-8-10-SM	16	5/8	-10	15,9	1/2x14	75	38	24
10170-12-10-SM	16	5/8	-10	15,9	3/4x14	71	34	27
10170-12-12-SM	20	3/4	-12	19,1	3/4x14	79	39	32
10170-16-12-SM	20	3/4	-12	19,1	1x11-1/2	79	39	36
10170-16-16-SM	25	1	-16	25,4	1x11-1/2	91	46	36
10170-20-20-SM	32	1-1/4	-20	31,8	1-1/4x11-1/2	104	57	46
10170-24-24-SM	40	1.1/2	-24	38,1	1-1/2x11-1/2	112	51	50

Материал: сталь оцинкованная без хрома-VI
SM: Под метрический ключ

Информацию, является выбранное изделие стандартным или нестандартным, можно найти в действующем прайс-листе. Указанные размеры могут быть изменены в любое время без предварительного уведомления.

03 – Наружная резьба JIC37° – прямой

ISO12151-5-S – AGJ

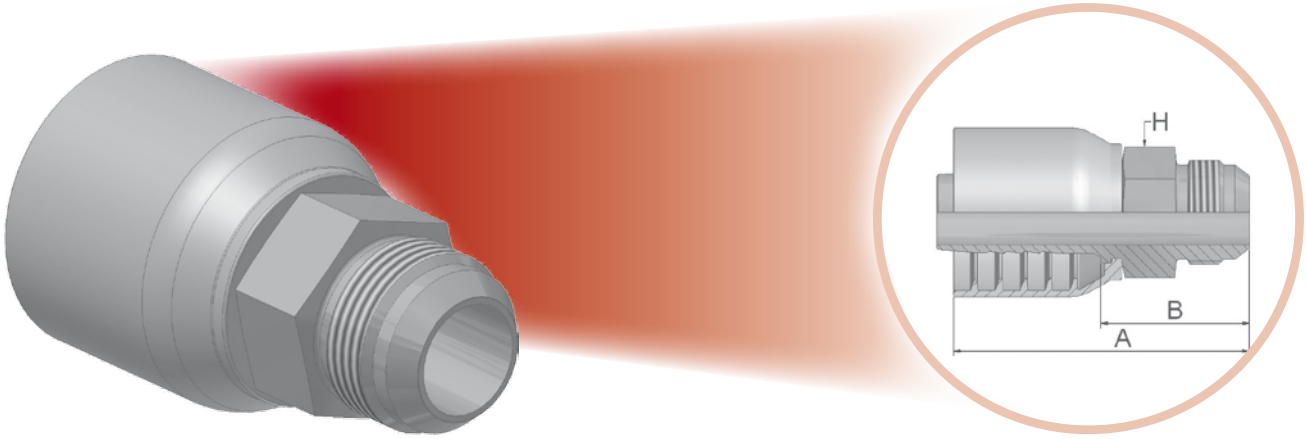

Фитинг одобрен для применения со шлангами типов:

70 371LT/372/372RH/372TC/701

XXXX-XX-XX Обозначение 70	Внутренний диаметр шланга DN	Дюйм	Размер	мм	Резьба UNF	A мм	B мм	H мм
10370-6-6-SM	10	3/8	-6	9,5	9/16x18	60	31	19
10370-8-6-SM	10	3/8	-6	9,5	3/4x16	59	29	19
10370-8-8-SM	12	1/2	-8	12,7	3/4x16	68	33	22
10370-10-8-SM	12	1/2	-8	12,7	7/8x14	67	32	24
10370-12-8-SM	12	1/2	-8	12,7	1-1/16x12	71	36	27
10370-10-10-SM	16	5/8	-10	15,9	7/8x14	75	38	24
10370-12-10-SM	16	5/8	-10	15,9	1-1/16x12	75	36	27
10370-12-12-SM	20	3/4	-12	19,1	1-1/16x12	81	42	27
10370-16-12-SM	20	3/4	-12	19,1	1-5/16x12	78	38	36
10370-16-16-SM	25	1	-16	25,4	1-5/16x12	92	47	36
10370-20-16-SM	25	1	-16	25,4	1-5/8x12	88	43	46
10370-20-20-SM	32	1-1/4	-20	31,8	1-5/8x12	101	53	46
10370-24-24-SM	40	1-1/2	-24	38,1	1-7/8x12	110	49	50

Материал: сталь оцинкованная без хрома-VI
SM: Под метрический ключ

Информацию, является выбранное изделие стандартным или нестандартным, можно найти в действующем прайс-листе. Указанные размеры могут быть изменены в любое время без предварительного уведомления.

06/68 – Внутренняя резьба , двойной конус JIC 37° / SAE 45° прямой

ISO12151-5-SWS – DKJ

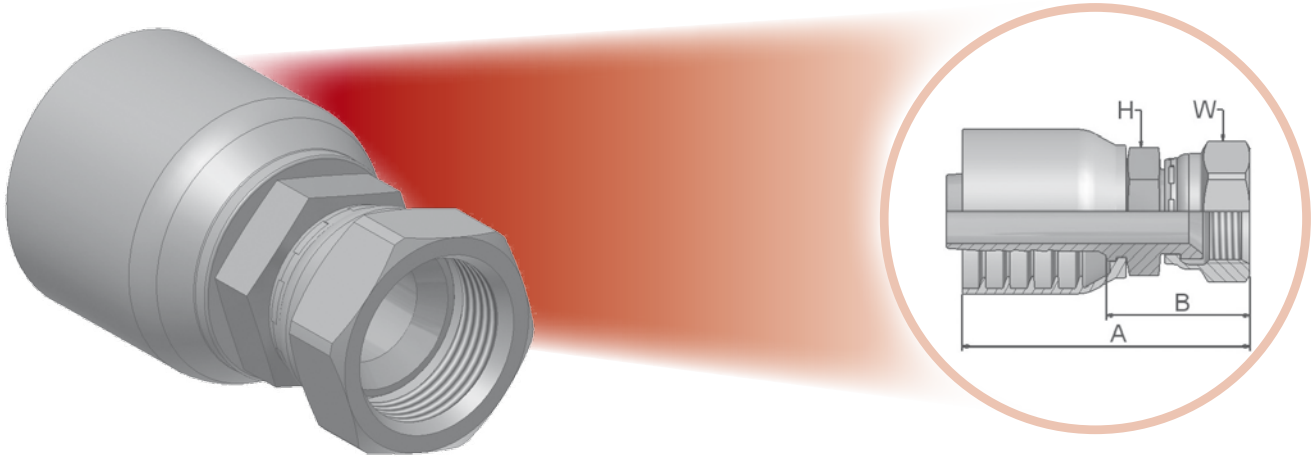

Фитинг одобрен для применения со шлангами типов:

XXXX-XX-XX Обозначение 70	Внутренний диаметр шланга DN	Дюйм	Размер	мм	Резьба UNF	A мм	B мм	E мм	W мм
10670-6-6-SM	10	3/8	-6	9,5	9/16x18	58	29	17	19
10670-8-6-SM*	10	3/8	-6	9,5	3/4x16	61	32	19	22
10670-10-6-SM*	10	3/8	-6	9,5	7/8x14	51	22	22	27
10670-8-8-SM*	12	1/2	-8	12,7	3/4x16	56	21	22	22
10670-10-8-SM*	12	1/2	-8	12,7	7/8x14	70	35	22	27
10670-12-8-SM	12	1/2	-8	12,7	1-1/16x12	56	21	27	32
10670-8-10-SM*	16	5/8	-10	15,9	3/4x16	73	36	24	22
16870-10-10-SM*	16	5/8	-10	15,9	7/8x14	75	35	24	27
10670-12-10-SM	16	5/8	-10	15,9	1-1/16x12	78	41	27	32
10670-12-12-SM	20	3/4	-12	19,1	1-1/16x12	80	41	27	32
10670-14-12-SM	20	3/4	-12	19,1	1-3/16x12	81	42	32	36
10670-16-12-SM	20	3/4	-12	19,1	1-5/16x12	84	45	32	41
10670-12-16-SM	25	1	-16	25,4	1-1/16x12	89	44	36	32
10670-16-16-SM	25	1	-16	25,4	1-5/16x12	92	47	36	41
10670-20-16-SM	25	1	-16	25,4	1-5/8x12	81	36	41	50
10670-16-20-SM	32	1-1/4	-20	31,8	1-5/16x12	97	50	46	41
10670-20-20-SM	32	1-1/4	-20	31,8	1-5/8x12	83	37	46	50
10670-24-24-SM	40	1-1/2	-24	38,1	1-7/8x12	101	41	50	60

*Данные фитинги имеют двойной уплотнительный конус, совместимый с фитингами с наружной резьбой JIC (37°) и SAE (45°).
Другие типоразмеры совместимы только с фитингами с наружной резьбой JIC (37°).
Материал: сталь оцинкованная без хрома-VI
SM: Под метрический ключ.

Информацию, является выбранное изделие стандартным или нестандартным, можно найти в действующем прайс-листе. Указанные размеры могут быть изменены в любое время без предварительного уведомления.

37/3V – Внутренняя резьба , двойной конус JIC 37° /SAE 45° – конус – угловой 45°

ISO 12151-5-SWE45 – DKJ 45°

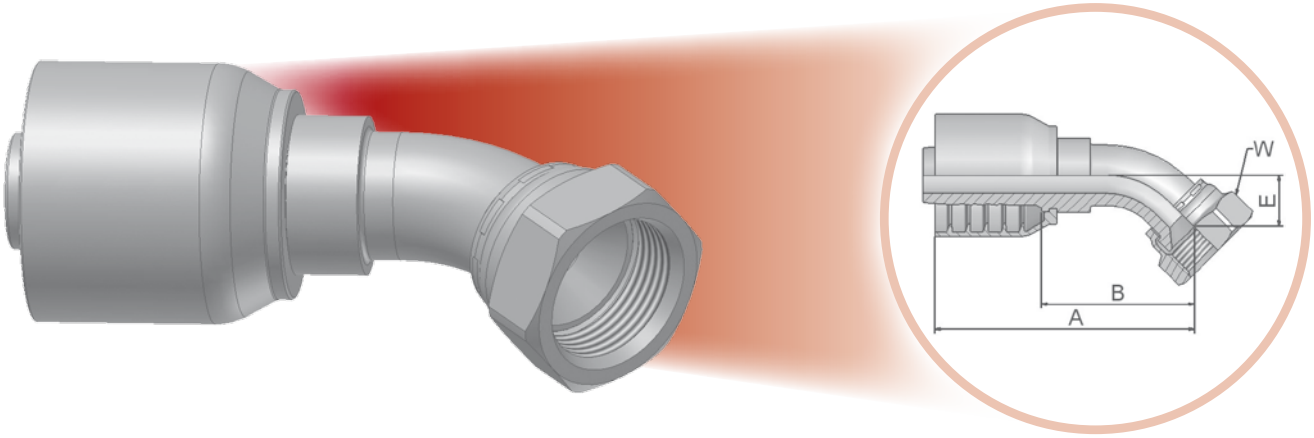

Фитинг одобрен для применения со шлангами типов:

70 371LT/372/372RH/372TC/701

XXXX-XX-XX Обозначение 70	Внутренний диаметр шланга DN	Дюйм	Размер	мм	Резьба UNF	A мм	B мм	E мм	W мм
13770-8-6-SM*	10	3/8	-6	9,5	3/4x16	70	41	14	22
13770-8-8-SM*	12	1/2	-8	12,7	3/4x16	73	38	14	22
13770-10-8-SM*	12	1/2	-8	12,7	7/8x14	78	43	17	27
13770-8-10-SM*	16	5/8	-10	15,9	3/4x16	78	39	15	22
13770-10-10-SM*	16	5/8	-10	15,9	7/8x14	83	44	17	27
13770-12-10-SM	16	5/8	-10	15,9	1-1/16x12	85	48	21	32
13770-12-12-SM	20	3/4	-12	19,1	1-1/16x12	91	52	20	32
13770-16-12-SM	20	3/4	-12	19,1	1-5/16x12	95	56	24	41
13770-16-16-SM	25	1	-16	25,4	1-5/16x12	111	66	24	41
13770-20-16-SM	25	1	-16	25,4	1-5/8x12	113	67	26	50
13770-20-20-SM	32	1-1/4	-20	31,8	1-5/8x12	134	87	31	50
13770-24-24-SM	40	1.1/2	-24	38,1	1-7/8x12	174	114	46	60

*Данные фитинги имеют двойной уплотнительный конус, совместимый с фитингами с наружной резьбой JIC (37°) и SAE (45°).
Другие типоразмеры совместимы только с фитингами с наружной резьбой JIC (37°).
Материал: сталь оцинкованная без хрома-VI
SM: Под метрический ключ.

Информацию, является выбранное изделие стандартным или нестандартным, можно найти в действующем прайс-листе. Указанные размеры могут быть изменены в любое время без предварительного уведомления.

39/3W – Внутренняя резьба, двойной конус JIC 37° /SAE 45°– угловой 90°

ISO 12151-5-SWES – DKJ 90°

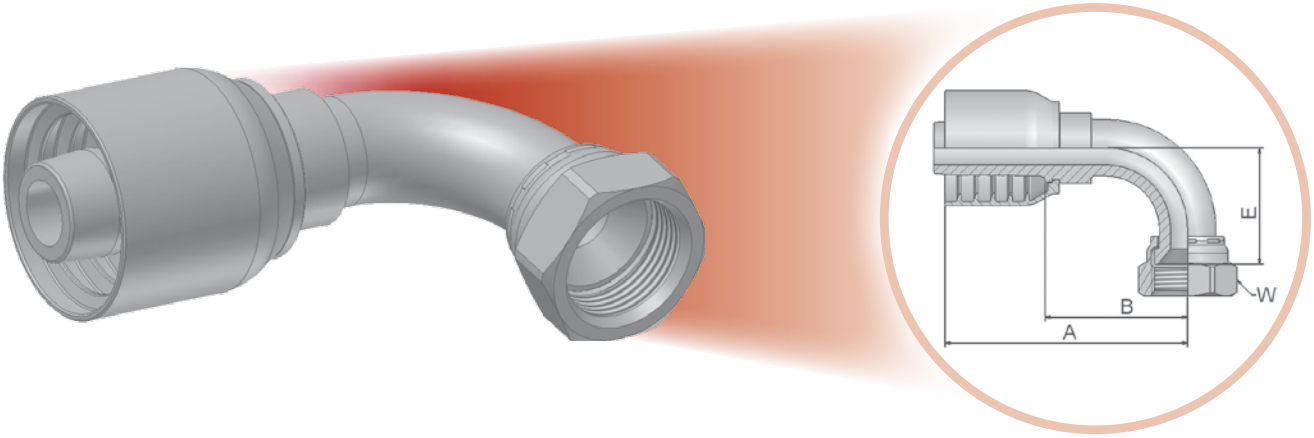

Фитинг одобрен для применения со шлангами типов:

70 — 371LT/372/372RH/372TC/701

XXXX-XX-XX Обозначение 70	Внутренний диаметр шланга DN	Дюйм	Размер	мм	Резьба UNF	A мм	B мм	E мм	W мм
13970-6-6-SM	10	3/8	-6	9,5	9/16x18	58	29	22	19
13W70-8-6-SM*	10	3/8	-6	9,5	3/4x16	64	35	28	22
13970-6-8-SM	12	1/2	-8	12,7	9/16x18	64	29	22	19
13970-8-8-SM*	12	1/2	-8	12,7	3/4x16	68	33	28	22
13970-10-8-SM*	12	1/2	-8	12,7	7/8x14	74	39	32	27
13970-12-8-SM	12	1/2	-8	12,7	1-1/16x12	83	48	47	32
13970-8-10-SM*	16	5/8	-10	15,9	3/4x16	74	34	28	22
13970-10-10-SM*	16	5/8	-10	15,9	7/8x14	80	41	33	27
13970-12-10-SM	16	5/8	-10	15,9	1-1/16x12	86	48	47	32
13970-12-12-SM	20	3/4	-12	19,1	1-1/16x12	89	50	48	32
13970-16-12-SM	20	3/4	-12	19,1	1-5/16x12	89	50	51	41
13970-12-16-SM	25	1	-16	25,4	1-1/16x12	101	54	46	32
13970-16-16-SM	25	1	-16	25,4	1-5/16x12	111	64	55	41
13970-20-16-SM	25	1	-16	25,4	1-5/8x12	109	64	62	50
13970-20-20-SM	32	1-1/4	-20	31,8	1-5/8x12	130	83	70	50
13970-24-20-SM	32	1-1/4	-20	31,8	1-7/8x12	130	82	80	60
13970-24-24-SM	40	1-1/2	-24	38,1	1-7/8x12	156	101	101	60

*Данные фитинги оборудованы двойным замком, совместимым с фитингами с наружной резьбой JIC (37°) и SAE (45°). Другие типоразмеры совместимы только с фитингами с наружной резьбой JIC (37°).
Материал: сталь оцинкованная без хрома-VI
SM: Метрический шестигранный

Информацию, является выбранное изделие стандартным или нестандартным, можно найти в действующем прайс-листе. Указанные размеры могут быть изменены в любое время без предварительного уведомления.

15 – SAE код 61 – фланец прямой

ISO 12151-3-S-L – SFL – 3000 psi

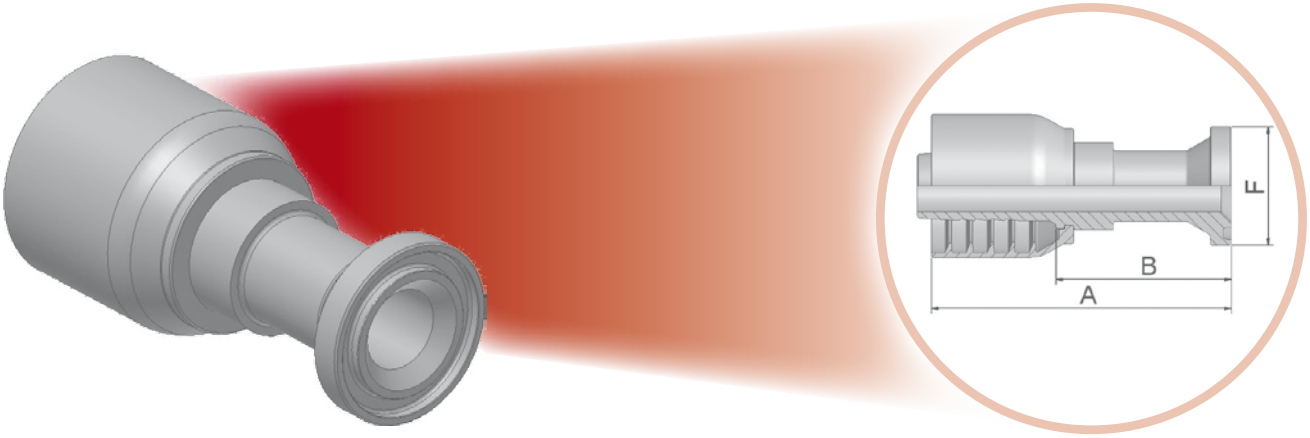

Фитинг одобрен для применения со шлангами типов:

70 371LT/372/372RH/372TC/701

XXXX-XX-XX Обозначение 70	Внутренний диаметр шланга DN	Дюйм	Размер	мм	Типоразмер соединения	A мм	B мм	F мм
11570-8-8	12	1/2	-8	12,7	1/2	89	54	30
11570-10-10	16	5/8	-10	15,9	5/8	116	79	34
11570-12-10	16	5/8	-10	15,9	3/4	69	30	38
11570-12-12	20	3/4	-12	19,1	3/4	98	59	38
11570-16-12	20	3/4	-12	19,1	1	70	31	45
11570-20-12	20	3/4	-12	19,1	1-1/4	75	36	51
11570-16-16	25	1	-16	25,4	1	108	63	45
11570-20-16	25	1	-16	25,4	1-1/4	82	36	51
11570-16-20	32	1-1/4	-20	31,8	1	120	72	45
11570-20-20	32	1-1/4	-20	31,8	1-1/4	120	72	51
11570-24-20	32	1-1/4	-20	31,8	1-1/2	82	35	60
11570-24-24	40	1-1/2	-24	38,1	1-1/2	140	80	60

Полуфланцы SAE описаны в разделе Eb.
Фитинги со стандартными уплотнительными кольцами могут использоваться при температуре от -30 °C до +105 °C
Уплотнительные кольца описаны в разделе E. Специальные уплотнительные кольца поставляются под заказ.
Материал: сталь оцинкованная без хрома-VI

Информацию, является выбранное изделие стандартным или нестандартным, можно найти в действующем прайс-листе. Указанные размеры могут быть изменены в любое время без предварительного уведомления.

17 – SAE код 61 – фланец угловой 45°

ISO 12151-3-E45-L – SFL 45° – 3000 psi

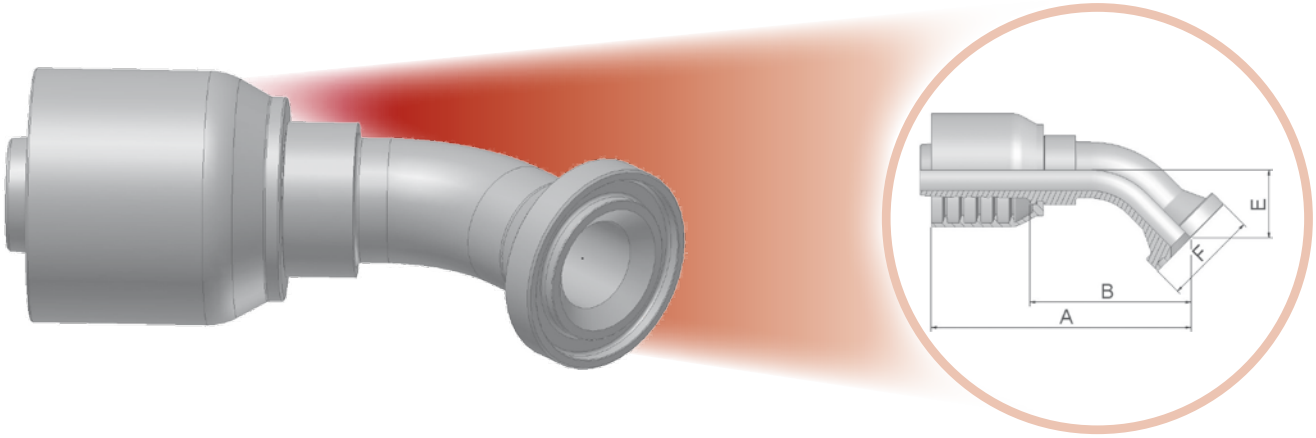

Фитинг одобрен для применения со шлангами типов:

70 — 371LT/372/372RH/372TC/701

XXXX-XX-XX Обозначение 70	Внутренний диаметр шланга				Типоразмер соединения	A	B	E	F
	DN	Дюйм	Размер	мм		мм	мм	мм	мм
11770-8-8	12	1/2	-8	12,7	1/2	79	44	20	30
11770-10-10	16	5/8	-10	15,9	5/8	104	67	24	34
11770-12-10	16	5/8	-10	15,9	3/4	96	57	26	38
11770-12-12	20	3/4	-12	19,1	3/4	98	58	26	38
11770-16-12	20	3/4	-12	19,1	1	97	57	25	45
11770-16-16	25	1	-16	25,4	1	119	74	32	45
11770-20-16	25	1	-16	25,4	1-1/4	121	76	32	51
11770-20-20	32	1-1/4	-20	31,8	1-1/4	132	85	29	51
11770-24-20	32	1-1/4	-20	31,8	1-1/2	141	94	38	60
11770-24-24	40	1-1/2	-24	38,1	1-1/2	166	106	37	60
11770-32-24	40	1-1/2	-24	38,1	2	165	105	37	71

Полуфланцы SAE описаны в разделе Eb.
Фитинги со стандартными уплотнительными кольцами могут использоваться при температуре от -30 °C до +105 °C
Уплотнительные кольца описаны в разделе E. Специальные уплотнительные кольца поставляются под заказ.
Материал: сталь оцинкованная без хрома-VI

Информацию, является выбранное изделие стандартным или нестандартным, можно найти в действующем прайс-листе. Указанные размеры могут быть изменены в любое время без предварительного уведомления.

19 – SAE код 61 – фланец угловой 90°

ISO 12151-3-E-L – SFL 90° – 3000 psi

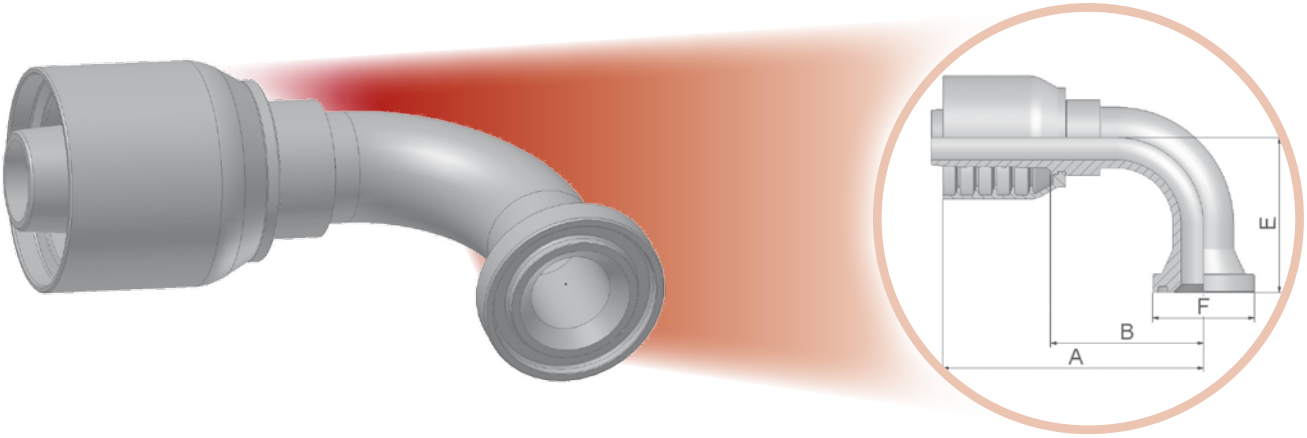

Фитинг одобрен для применения со шлангами типов:

70 — 371LT/372/372RH/372TC/701

XXXX-XX-XX Обозначение 70	Внутренний диаметр шланга DN	Дюйм	Размер	мм	Типоразмер соединения	A мм	B мм	E мм	F мм
11970-8-8	12	1/2	-8	12,7	1/2	75	40	41	30
11970-12-8	12	1/2	-8	12,7	3/4	77	42	42	38
11970-8-10	16	5/8	-10	15,9	1/2	92	56	54	30
11970-10-10	16	5/8	-10	15,9	5/8	92	55	55	34
11970-12-10	16	5/8	-10	15,9	3/4	92	55	54	38
11970-12-12	20	3/4	-12	19,1	3/4	89	50	58	38
11970-16-12	20	3/4	-12	19,1	1	90	50	58	45
11970-20-12	20	3/4	-12	19,1	1-1/4	90	50	70	51
11970-16-16	25	1	-16	25,4	1	111	64	70	45
11970-20-16	25	1	-16	25,4	1-1/4	113	68	70	51
11970-16-20	32	1-1/4	-20	31,8	1	130	82	90	45
11970-20-20	32	1-1/4	-20	31,8	1-1/4	130	82	90	51
11970-24-20	32	1-1/4	-20	31,8	1-1/2	130	83	67	60
11970-24-24	40	1-1/2	-24	38,1	1-1/2	161	101	79	60
11970-32-24	40	1-1/2	-24	38,1	2	161	101	80	71

Полуфланцы SAE описаны в разделе Eb.
Фитинги со стандартными уплотнительными кольцами могут использоваться при температуре от -30 °C до +105 °C
Уплотнительные кольца описаны в разделе E. Специальные уплотнительные кольца поставляются под заказ.
Материал: сталь оцинкованная без хрома-VI

Информацию, является выбранное изделие стандартным или нестандартным, можно найти в действующем прайс-листе. Указанные размеры могут быть изменены в любое время без предварительного уведомления.

6A – SAE код 61 – фланец прямой

ISO 12151-3-S-S – SFS – 6000 psi

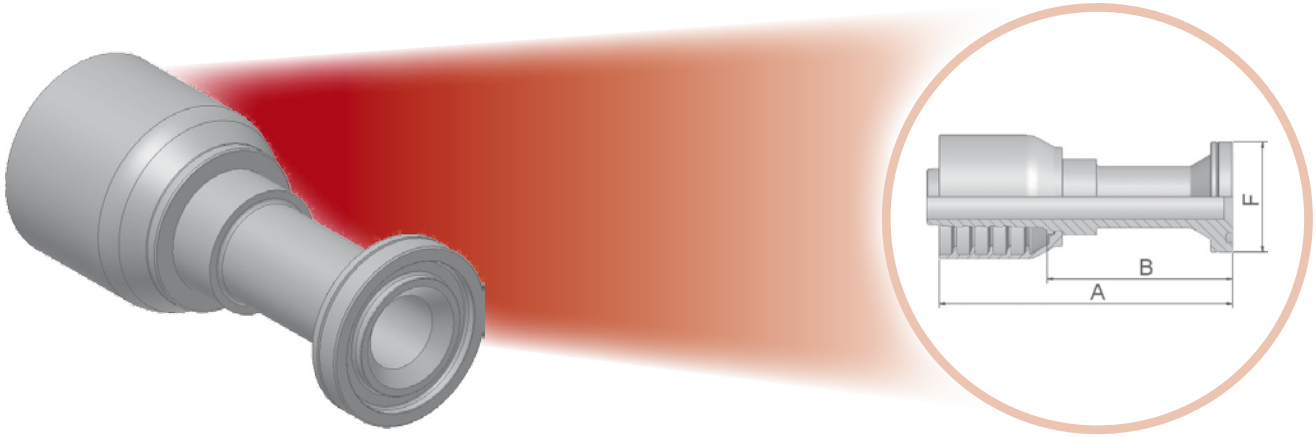

Фитинг одобрен для применения со шлангами типов:

70 — 371LT/372/372RH/372TC/701

XXXX-XX-XX Обозначение 70	Внутренний диаметр шланга				Типоразмер соединения	A	B	F
	DN	Дюйм	Размер	мм		мм	мм	мм
16A70-8-8	12	1/2	-8	12,7	1/2	103	68	32
16A70-8-10	16	5/8	-10	15,9	1/2	107	68	32
16A70-12-10	16	5/8	-10	15,9	3/4	117	78	41
16A70-8-12	20	3/4	-12	19,1	1/2	107	67	32
16A70-12-12	20	3/4	-12	19,1	3/4	105	66	41
16A70-16-12	20	3/4	-12	19,1	1	110	70	48
16A70-12-16	25	1	-16	25,4	3/4	127	82	41
16A70-16-16	25	1	-16	25,4	1	127	82	48
16A70-20-16	25	1	-16	25,4	1-1/4	127	82	54
16A70-20-20	32	1-1/4	-20	31,8	1-1/4	130	83	54
16A70-24-20	32	1-1/4	-20	31,8	1-1/2	131	84	64
16A70-24-24	40	1-1/2	-24	38,1	1-1/2	163	103	64

Полуфланцы SAE описаны в разделе Eb.
Фитинги со стандартными уплотнительными кольцами могут использоваться при температуре от -30 °C до +105 °C
Уплотнительные кольца описаны в разделе E. Специальные уплотнительные кольца поставляются под заказ.
Материал: сталь оцинкованная без хрома-VI

Информацию, является выбранное изделие стандартным или нестандартным, можно найти в действующем прайс-листе. Указанные размеры могут быть изменены в любое время без предварительного уведомления.

6F – SAE фланец, угловой 45° – тяжёлая серия (S)

ISO 12151-3-E45-S – SFS 45° – 6000 psi

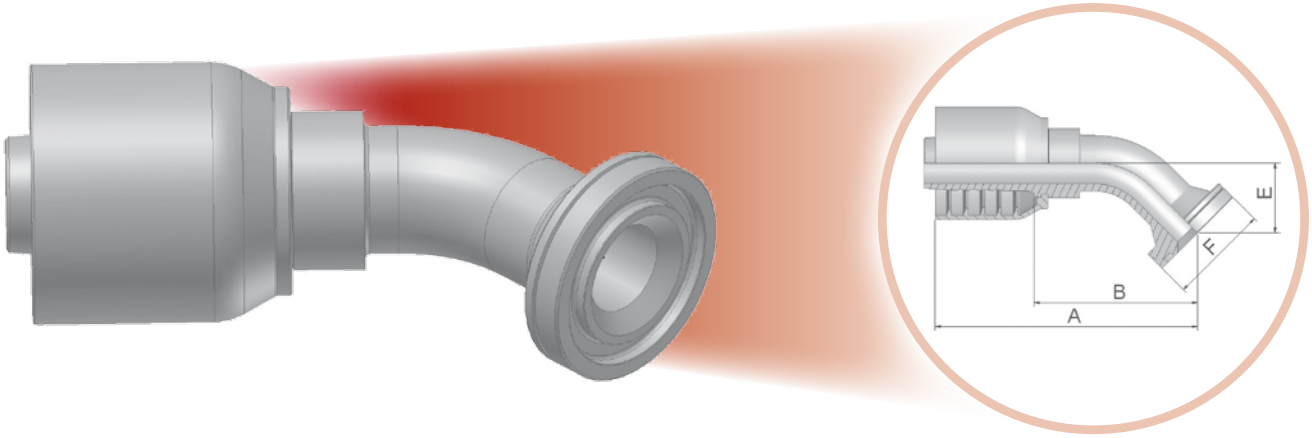

Фитинг одобрен для применения со шлангами типов:

70 — 371LT/372/372RH/372TC/701

XXXX-XX-XX Обозначение 70	Внутренний диаметр шланга DN	Дюйм	Размер	мм	Типоразмер соединения	A мм	B мм	E мм	F мм
16F70-8-8	12	1/2	-8	12,7	1/2	81	46	19	32
16F70-8-10	16	5/8	-10	15,9	1/2	92	53	26	32
16F70-12-10	16	5/8	-10	15,9	3/4	92	55	26	41
16F70-8-12	20	3/4	-12	19,1	1/2	94	54	26	32
16F70-12-12	20	3/4	-12	19,1	3/4	105	66	26	41
16F70-16-12	20	3/4	-12	19,1	1	101	62	26	48
16F70-12-16	25	1	-16	25,4	3/4	118	73	27	41
16F70-16-16	25	1	-16	25,4	1	121	74	32	48
16F70-20-16	25	1	-16	25,4	1-1/4	117	70	31	54
16F70-20-20	32	1-1/4	-20	31,8	1-1/4	141	94	38	54
16F70-24-20	32	1-1/4	-20	31,8	1-1/2	141	94	38	64
16F70-24-24	40	1-1/2	-24	38,1	1-1/2	173	113	44	64

Полуфланцы SAE описаны в разделе Eb.
Фитинги со стандартными уплотнительными кольцами могут использоваться при температуре от -30 °C до +105 °C
Уплотнительные кольца описаны в разделе E. Специальные уплотнительные кольца поставляются под заказ.
Материал: сталь оцинкованная без хрома-VI

Информацию, является выбранное изделие стандартным или нестандартным, можно найти в действующем прайс-листе. Указанные размеры могут быть изменены в любое время без предварительного уведомления.

6N – SAE код 62, фланец угловой 90°

ISO 12151-3-E-S – SFS 90° – 6000 psi

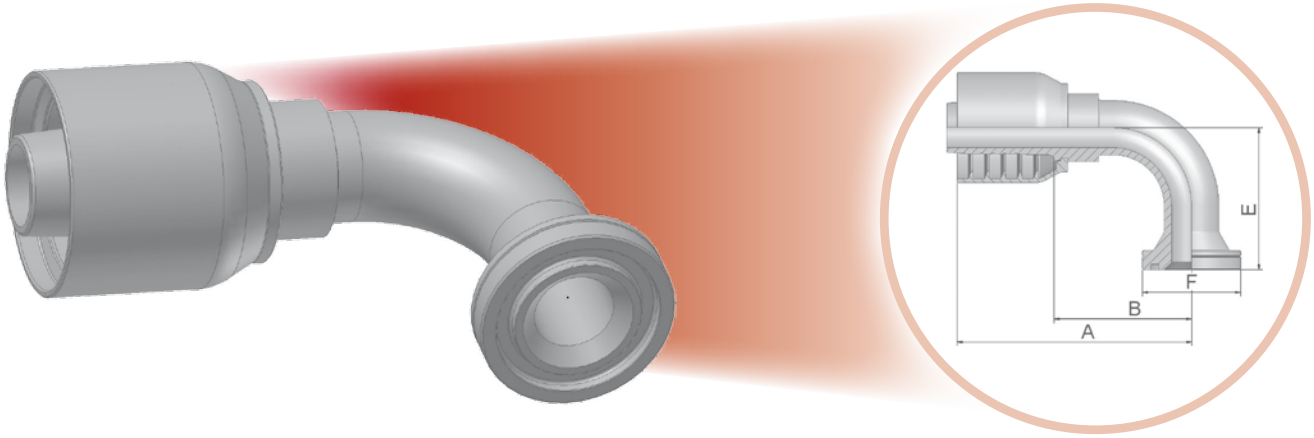

Фитинг одобрен для применения со шлангами типов:

371LT/372/372RH/372TC/701

XXXX-XX-XX Обозначение 70	Внутренний диаметр шланга				Типоразмер соединения	A	B	E	F
	DN	Дюйм	Размер	мм		мм	мм	мм	мм
16N70-8-8	12	1/2	-8	12,7	1/2	74	39	41	32
16N70-8-10	16	5/8	-10	15,9	1/2	95	56	54	32
16N70-12-10	16	5/8	-10	15,9	3/4	92	55	54	41
16N70-16-10	16	5/8	-10	15,9	1	86	46	54	48
16N70-8-12	20	3/4	-12	19,1	1/2	81	42	54	32
16N70-12-12	20	3/4	-12	19,1	3/4	98	58	54	41
16N70-16-12	20	3/4	-12	19,1	1	93	53	53	48
16N70-12-16	25	1	-16	25,4	3/4	113	66	57	41
16N70-16-16	25	1	-16	25,4	1	111	64	70	48
16N70-20-16	25	1	-16	25,4	1-1/4	115	68	68	54
16N70-20-20	32	1-1/4	-20	31,8	1-1/4	130	82	70	54
16N70-24-20	32	1-1/4	-20	31,8	1-1/2	130	82	70	64
16N70-24-24	40	1-1/2	-24	38,1	1-1/2	156	101	81	64

Полуфланцы SAE описаны в разделе Eb.
Фитинги со стандартными уплотнительными кольцами могут использоваться при температуре от -30 °C до +105 °C
Уплотнительные кольца описаны в разделе E. Специальные уплотнительные кольца поставляются под заказ.
Материал: сталь оцинкованная без хрома-VI

Информацию, является выбранное изделие стандартным или нестандартным, можно найти в действующем прайс-листе. Указанные размеры могут быть изменены в любое время без предварительного уведомления.

JC – Внутреняя резьба, торцевое уплотнение ORFS, – прямой

ISO 12151-1-SWSA – SAE J516 – ORFS

Фитинг одобрен для применения со шлангами типов:

70 371LT/372/372RH/372TC/701

XXXX-XX-XX Обозначение 70	Внутренний диаметр шланга DN	Дюйм	Размер	мм	Резьба UNF	A мм	B мм	H мм	W мм
1JC70-6-6-SM	10	3/8	-6	9,5	11/16x16	49	20	19	22
1JC70-8-6-SM	10	3/8	-6	9,5	13/16x16	51	22	19	24
1JC70-8-8-SM	12	1/2	-8	12,7	13/16x16	56	24	22	24
1JC70-10-8-SM	12	1/2	-8	12,7	1x14	59	24	24	30
1JC70-12-8-SM	12	1/2	-8	12,7	1-3/16x12	63	28	32	36
1JC70-8-10-SM	16	5/8	-10	15,9	13/16x16	59	22	22	24
1JC70-10-10-SM	16	5/8	-10	15,9	1x14	64	24	24	30
1JC70-12-10-SM	16	5/8	-10	15,9	1-3/16x12	68	29	32	36
1JC70-12-12-SM	20	3/4	-12	19,1	1-3/16x12	68	29	32	36
1JC70-16-12-SM	20	3/4	-12	19,1	1-7/16x12	72	33	36	41
1JC70-16-16-SM	25	1	-16	25,4	1-7/16x12	80	35	36	41
1JC70-20-20-SM	32	1-1/4	-20	31,8	1-11/16x12	85	36	50	50
1JC70-24-24-SM	40	1-1/2	-24	38,1	2x12	102	42	50	60

Материал: сталь оцинкованная без хрома-VI
SM: Под метрический ключ

Информацию, является выбранное изделие стандартным или нестандартным, можно найти в действующем прайс-листе. Указанные размеры могут быть изменены в любое время без предварительного уведомления.

JS – Внутреняя резьба, торцевое уплотнение ORFS (удлинённый)

ISO 12151-1-SWSB – SAE J516 – ORFS

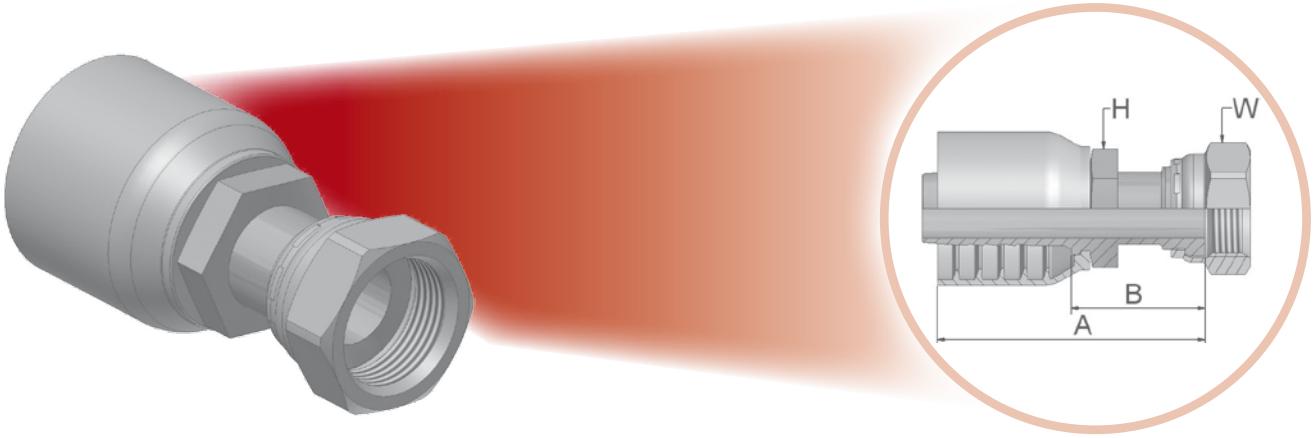

Фитинг одобрен для применения со шлангами типов:

70 — 371LT/372/372RH/372TC/701

XXXX-XX-XX Обозначение 70	Внутренний диаметр шланга DN	Дюйм	Размер	мм	Резьба UNF	A мм	B мм	H мм	W мм
1JS70-6-6-SM	10	3/8	-6	9,5	11/16x16	58	29	17	22
1JS70-8-6-SM	10	3/8	-6	9,5	13/16x16	67	38	19	24
1JS70-8-8-SM	12	1/2	-8	12,7	13/16x16	68	33	22	24
1JS70-10-8-SM	12	1/2	-8	12,7	1x14	74	39	24	30
1JS70-10-10-SM	16	5/8	-10	15,9	1x14	79	39	24	30
1JS70-12-12-SM	20	3/4	-12	19,1	1-3/16x12	84	45	30	36
1JS70-16-12-SM	20	3/4	-12	19,1	1-7/16x12	86	47	36	41
1JS70-16-16-SM	25	1	-16	25,4	1-7/16x12	92	51	36	41
1JS70-20-16-SM	25	1	-16	25,4	1-11/1 6x12	93	47	41	50
1JS70-20-20-SM	32	1-1/4	-20	31,8	1-11/16x12	96	49	46	50
1JS70-24-24-SM	40	1-1/2	-24	38,1	2x12	118	58	50	60

Материал: сталь оцинкованная без хрома-VI
SM: Под метрический ключ

Информацию, является выбранное изделие стандартным или нестандартным, можно найти в действующем прайс-листе. Указанные размеры могут быть изменены в любое время без предварительного уведомления.

J7 – Внутреняя резьба, торцевое уплотнение ORFS – угловой 45° – ISO 12151-1 – SWE 45°

ISO 12151-1-SWE45 – SAE J516 – ORFS 45°

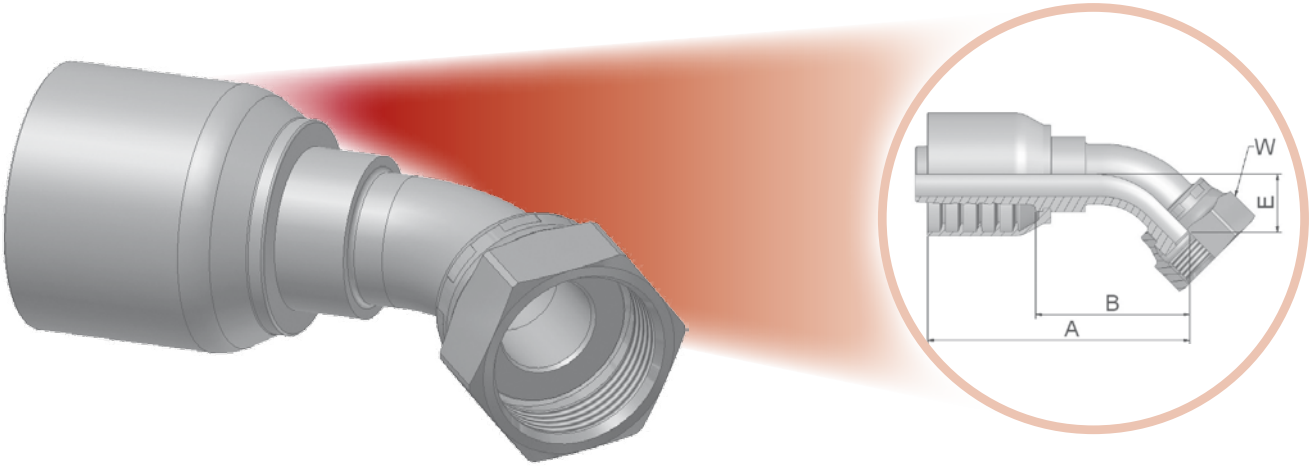

Фитинг одобрен для применения со шлангами типов:

70 — 371LT/372/372RH/372TC/701

XXXX-XX-XX Обозначение 70	Внутренний диаметр шланга DN	Дюйм	Размер	мм	Резьба UNF	A мм	B мм	E мм	W мм
1J770-6-6-SM	10	3/8	-6	9,5	11/16x16	62	33	11	22
1J770-6-8-SM	12	1/2	-8	12,7	11/16x16	68	33	11	22
1J770-8-8-SM	12	1/2	-8	12,7	13/16x16	72	37	15	24
1J770-10-8-SM	12	1/2	-8	12,7	1x14	81	46	17	30
1J770-10-10-SM	16	5/8	-10	15,9	1x14	83	44	16	30
1J770-12-10-SM	16	5/8	-10	15,9	1-3/16x12	90	53	21	36
1J770-12-12-SM	20	3/4	-12	19,1	1-3/16x12	92	53	21	36
1J770-16-12-SM	20	3/4	-12	19,1	1-7/16x12	95	56	24	41
1J770-16-16-SM	25	1	-16	25,4	1-7/16x12	112	66	24	41
1J770-20-20-SM	32	1-1/4	-20	31,8	1-11/16x12	130	82	27	50
1J770-24-24-SM	40	1.1/2	-24	38,1	2x12	169	109	40	60

Материал: сталь оцинкованная без хрома-VI
SM: Под метрический ключ

Информацию, является выбранное изделие стандартным или нестандартным, можно найти в действующем прайс-листе. Указанные размеры могут быть изменены в любое время без предварительного уведомления.

J9 – Внутреняя резьба, торцевое уплотнение JRFS – угловой 90°

ISO 12151-1-SWES – SAE J516 – ORFS 90°

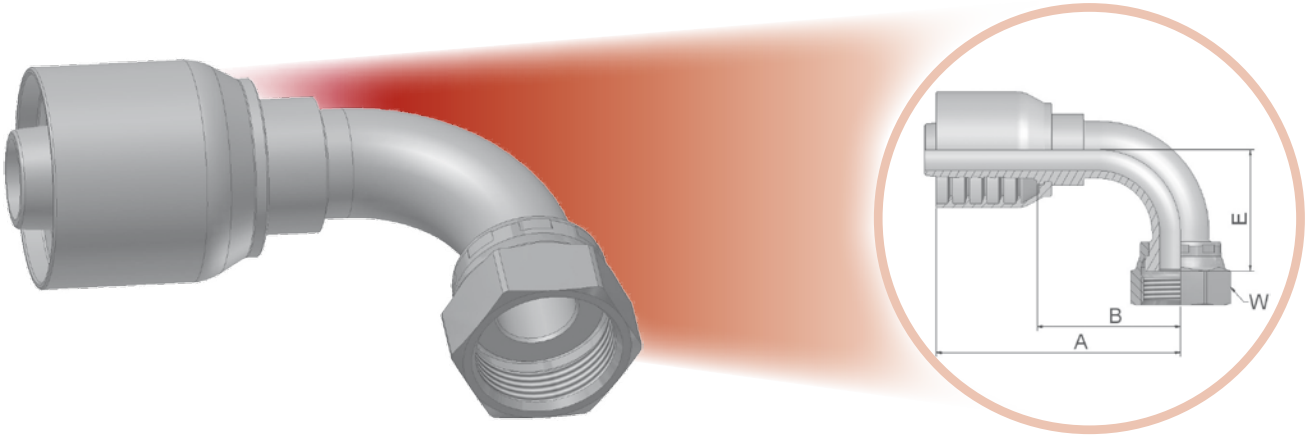

Фитинг одобрен для применения со шлангами типов:

70 — 371LT/372/372RH/372TC/701

XXXX-XX-XX Обозначение 70	Внутренний диаметр шланга DN	Дюйм	Размер	мм	Резьба UNF	A мм	B мм	E мм	W мм
1J970-6-6-SM	10	3/8	-6	9,5	11/16x16	58	29	23	22
1J970-8-6-SM	10	3/8	-6	9,5	13/16x16	58	29	29	24
1J970-8-8-SM	12	1/2	-8	12,7	13/16x16	70	35	29	24
1J970-10-8-SM	12	1/2	-8	12,7	1x14	73	38	32	30
1J970-12-8-SM	12	1/2	-8	12,7	1-3/16x12	76	41	48	36
1J970-10-10-SM	16	5/8	-10	15,9	1x14	78	39	33	30
1J970-12-10-SM	16	5/8	-10	15,9	1-3/16x12	86	50	48	36
1J970-12-12-SM	20	3/4	-12	19,1	1-3/16x12	89	50	48	36
1J970-16-12-SM	20	3/4	-12	19,1	1-7/16x12	89	49	56	41
1J970-16-16-SM	25	1	-16	25,4	1-7/16x12	111	64	56	41
1J970-20-20-SM	32	1-1/4	-20	31,8	1-11/16x12	130	83	64	50
1J970-24-24-SM	40	1-1/2	-24	38,1	2x12	162	101	82	60

Материал: сталь оцинкованная без хрома-VI
SM: Метрический шестигранный

Информацию, является выбранное изделие стандартным или нестандартным, можно найти в действующем прайс-листе. Указанные размеры могут быть изменены в любое время без предварительного уведомления.

J1 – Внутреняя резьба, торцевое уплотнение ORFS – угловой 90° – удлинённый

ISO 12151-1-SWEL – SAE J 516 – ORFS 90° L

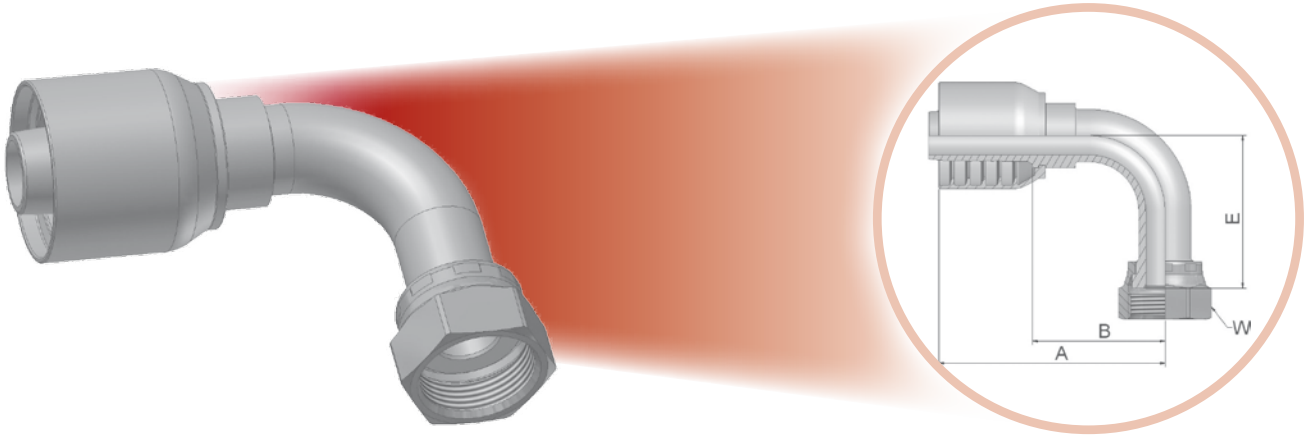

Фитинг одобрен для применения со шлангами типов:

70 371LT/372/372RH/372TC/701

XXXX-XX-XX Обозначение 70	Внутренний диаметр шланга DN	Дюйм	Размер	мм	Резьба UNF	A мм	B мм	E мм	W мм
1J170-8-8-SM	12	1/2	-8	12,7	13/16x16	71	36	64	24
1J170-10-8-SM	12	1/2	-8	12,7	1x14	73	38	70	30
1J170-10-10-SM	16	5/8	-10	15,9	1x14	78	39	70	30
1J170-12-10-SM	16	5/8	-10	15,9	1-3/16x12	76	40	96	36
1J170-16-16-SM	25	1	-16	25,4	1-7/16x12	111	64	114	41

Материал: сталь оцинкованная без хрома-VI
SM: Под метрический ключ

Информацию, является выбранное изделие стандартным или нестандартным, можно найти в действующем прайс-листе. Указанные размеры могут быть изменены в любое время без предварительного уведомления.

JM – Наружная резьба, торцевое уплотнение ORFS

ISO 12151-1-S – SAE J516

Фитинг одобрен для применения со шлангами типов:

70 371LT/372/372RH/372TC/701

XXXX-XX-XX Обозначение 70	Внутренний диаметр шланга DN	Дюйм	Размер	мм	Резьба UNF	A мм	B мм	H мм
1JM70-6-6-SM	10	3/8	-6	9,5	11/16x16	53	24	19
1JM70-8-6-SM	10	3/8	-6	9,5	13/16x16	56	27	22
1JM70-8-8-SM	12	1/2	-8	12,7	13/16x16	62	27	22
1JM70-10-8-SM	12	1/2	-8	12,7	1x14	67	32	27
1JM70-10-10-SM	16	5/8	-10	15,9	1x14	71	32	27
1JM70-12-10-SM	16	5/8	-10	15,9	1-3/16x12	74	35	32
1JM70-12-12-SM	20	3/4	-12	19,1	1-3/16x12	74	35	32
1JM70-16-12-SM	20	3/4	-12	19,1	1-7/16x12	74	35	41
1JM70-16-16-SM	25	1	-16	25,4	1-7/16x12	84	39	41
1JM70-20-20-SM	32	1-1/4	-20	31,8	1-11/16x12	85	37	46

Фитинги JM поставляются без уплотнительного кольца.
Уплотнительные кольца описаны в разделе E. Специальные уплотнительные кольца поставляются под заказ.
Материал: сталь оцинкованная без хрома-VI
SM: Под метрический ключ

Информацию, является выбранное изделие стандартным или нестандартным, можно найти в действующем прайс-листе. Указанные размеры могут быть изменены в любое время без предварительного уведомления.

FG – Французкий стандарт, наружная резьба, серия Gas – прямой (конус 24°)

Фитинг одобрен для применения со шлангами типов:

70 371LT/372/372RH/372TC/701

XXXX-XX-XX Обозначение 70	Внутренний диаметр шланга DN	Дюйм	Размер	мм	Резьба метрическая	Наружный диаметр трубки мм	A мм	B мм	H мм
1FG70-17-8	12	1/2	-8	12,7	M24x1,5	16,75	62	27	24
1FG70-21-10	16	5/8	-10	15,9	M30x1,5	21,25	70	30	30
1FG70-27-12	20	3/4	-12	19,1	M36x1,5	26,75	70	30	36
1FG70-33-16	25	1	-16	25,4	M45x1,5	33,50	82	36	46

Материал: сталь оцинкованная без хрома-VI

Информацию, является выбранное изделие стандартным или нестандартным, можно найти в действующем прайс-листе. Указанные размеры могут быть изменены в любое время без предварительного уведомления.

F4 – Французский стандарт, внутренняя резьба, серия Gas – прямой (сферическое уплотнение)

Фитинг одобрен для применения со шлангами типов:

70 371LT/372/372RH/372TC/701

XXXX-XX-XX Обозначение 70	Внутренний диаметр шланга DN	Дюйм	Размер	мм	Резьба метрическая	Наружный диаметр трубки мм	A мм	B мм	W мм
1F470-13-6	10	3/8	-6	9,5	M20x1,5	13	52	22	24
1F470-17-8	12	1/2	-8	12,7	M24x1,5	17	60	25	30
1F470-21-10	16	5/8	-10	15,9	M30x1,5	21	64	25	36
1F470-27-12	20	3/4	-12	19,1	M36x1,5	27	70	31	46
1F470-33-16°	25	1	-16	25,4	M45x1,5	33	77	32	55

° Обжимается только на станках Parkrimp 2.
Материал: сталь оцинкованная без хрома-VI

Информацию, является выбранное изделие стандартным или нестандартным, можно найти в действующем прайс-листе. Указанные размеры могут быть изменены в любое время без предварительного уведомления.

MU– Внутреняя метрическая резьба – прямой (обратный конус 30°)

JIS B8363 - MU

Фитинг одобрен для применения со шлангами типов:

70 371LT/372/372RH/372TC/701

XXXX-XX-XX Обозначение 70	Внутренний диаметр шланга DN	Дюйм	Размер	мм	Резьба метрическая	A мм	B мм	H мм	W мм
1MU70-6-6	10	3/8	-6	9,5	M18x1,5	62	33	24	24
1MU70-8-8	12	1/2	-8	12,7	M22x1,5	59	24	27	27
1MU70-12-12	20	3/4	-12	19,1	M27x2	81	41	36	36

Материал: сталь оцинкованная без хрома-VI

Информацию, является выбранное изделие стандартным или нестандартным, можно найти в действующем прайс-листе. Указанные размеры могут быть изменены в любое время без предварительного уведомления.

XU – Внутреняя метрическая резьба – прямой (обратный конус 30°)

JIS B 8363

Фитинг одобрен для применения со шлангами типов:

XXXX-XX-XX Обозначение 70	Внутренний диаметр шланга				Резьба метрическая	A	B	H	W
	DN	Дюйм	Размер	мм		мм	мм	мм	мм
1XU70-10-10	16	5/8	-10	15,9	M24x1,5	67	28	30	32
1XU70-12-12	20	3/4	-12	19,1	M30x1,5	68	28	32	36
1XU70-16-16	25	1	-16	25,4	M33x1,5	82	35	36	41

Материал: сталь оцинкованная без хрома-VI

Информацию, является выбранное изделие стандартным или нестандартным, можно найти в действующем прайс-листе. Указанные размеры могут быть изменены в любое время без предварительного уведомления.

XY – Внутренняя метрическая резьба – угловой 90° (обратный конус 30°)

JIS B8363

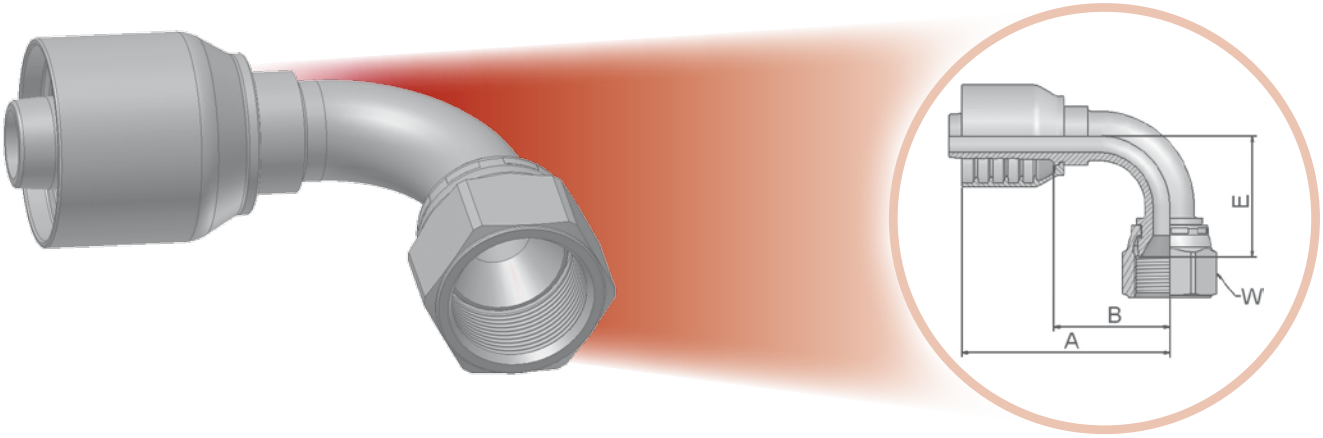

Фитинг одобрен для применения со шлангами типов:

70 — 371LT/372/372RH/372TC/701

XXXX-XX-XX Обозначение 70	Внутренний диаметр шланга				Резьба метрическая	A	B	E	W
	DN	Дюйм	Размер	мм		мм	мм	мм	мм
1XY70-10-10	16	5/8	-10	15,9	M24x1,5	80	41	41	32
1XY70-12-12	20	3/4	-12	19,1	M30x1,5	89	49	52	36

Материал: сталь оцинкованная без хрома-VI

Информацию, является выбранное изделие стандартным или нестандартным, можно найти в действующем прайс-листе. Указанные размеры могут быть изменены в любое время без предварительного уведомления.

Обзор фитингов серии 71

DIN	CA Dc-1 DKOL	CE Dc-2 DKOL 45°	CF Dc-3 DKOL 90°	D0 Dc-4 CEL	C0 DKM или DKLL	C3 DKL	C4 DKL 45°
	C5 DKL 90°	1D BEL	DD BEL 45°	5D BEL 90°	C9 Dc-5 DKOS	0C Dc-6 DKOS 45°	1C Dc-7 DKOS 90°
	D2 Dc-8 CES	C6 DKS	3D BES	49	9B	9C	
BSP	92 Dc-9 DKR	B1 Dc-10 DKR 45°	B2 Dc-11 DKR 90°	B4 DKR 90° (Compact)	EA DKOR	EB DKOR 45°	EC DKOR 90°
	D9 Dc-12 AGR	91 AGR-K	B5	34			
SAE	01 Dc-13 AGN	02	03 Dc-14 AGJ	04	05	06 68 Dc-15 DKJ	08 AGS
	13	33	37 3V Dc-16 DKJ 45°	39 3W Dc-17 DKJ 90°	41 3Y DKJ 90°L	L9 DKJ 90° M	93
Flange	15 4A Dc-18 SFL	16 Dc-19 SFL 22.5°	17 4F Dc-20 SFL 45°	19 4N Dc-21 SFL 90°	6A Dc-22 SFS	6F Dc-23 SFS 45°	6N Dc-24 SFS 90°
	89 SFL 90	XA Caterpillar	XF Caterpillar	XG Caterpillar	XN Caterpillar		

ORFS	JC Dc-25 ORFS	JS Dc-26 ORFS	J7 Dc-27 ORFS 45°	J9 Dc-28 ORFS	J1 ORFS	J5 ORFS 90	JM ORFS
	JD						
JIS	FU GUI	GU GUO	MU	MZ	UT		
Французский стандарт	FG	F2	F4	F6	F9	FA	
Мойки высокого давления	CW Power Cleaner	PW Kärcher	NW Kärcher				

Другие	XU Dc-29	XY	DK	DX	FF	AF	NM
	YW	VW121	82	DP	DR	5C	6C
	7C	5S	5H	5T	59PT	5LPT	T1

CA – Внутренняя метрическая резьба 24° – лёгкая серия (L) с уплотнительным кольцом – прямой

ISO 12151-2-SWS-L – DKOL

Фитинг одобрен для применения со шлангами типов:

71 774/721TC

XXXX-XX-XX Обозначение 71	Внутренний диаметр шланга DN	Дюйм	Размер	мм	Резьба метрическая	Наружный диаметр трубки мм	A мм	B мм	W мм
1CA71-12-6	10	3/8	-6	9,5	M18x1,5	12	53	24	22
1CA71-15-8	12	1/2	-8	12,7	M22x1,5	15	62	27	27
1CA71-18-10	16	5/8	-10	15,9	M26x1,5	18	62	26	32
1CA71-22-12	20	3/4	-12	19,1	M30x2	22	63	24	36
1CA71-35-16	25	1	-16	25,4	M45x2	35	74	29	50
1CA71-35-20	32	1.1/4	-20	31,8	M45x2	35	82	35	50
1CA71-42-24	40	1-1/2	-24	38,1	M52x2	42	99	39	60

Фитинги со стандартными уплотнительными кольцами могут использоваться при температуре от -30 °C до +105 °C
Уплотнительные кольца описаны в разделе E. Специальные уплотнительные кольца поставляются под заказ.
° Внимание: Максимальное рабочее давление шланга в сборе определяется по компоненту с минимальным рабочим давлением. Данные фитинги имеют меньшее давление чем шланг и уменьшают рабочее давление шланга в сборе. см. стр. Ab-3
Материал: сталь оцинкованная без хрома-VI

Информацию, является выбранное изделие стандартным или нестандартным, можно найти в действующем прайс-листе. Указанные размеры могут быть изменены в любое время без предварительного уведомления.

CE – Внутренняя метрическая резьба 24° – лёгкая серия (L) с уплотнительным кольцом – угловой 45°

ISO 12151-2-SWE45-L – DKOL 45°

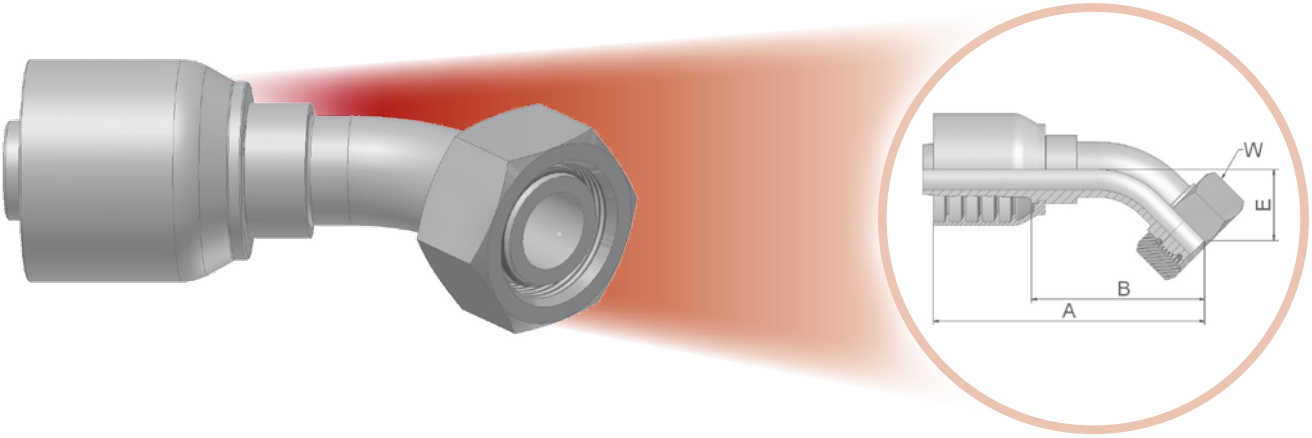

Фитинг одобрен для применения со шлангами типов:

71 774/721TC

XXXX-XX-XX Обозначение 71	Внутренний диаметр шланга DN	Дюйм	Размер	мм	Резьба метрическая	Наружный диаметр трубки мм	A мм	B мм	E мм	W мм
1CE71-12-6	10	3/8	-6	9,5	M18x1,5	12	69	40	20	22
1CE71-15-8	12	1/2	-8	12,7	M22x1,5	15	85	50	24	27
1CE71-18-10	16	5/8	-10	15,9	M26x1,5	18	89	49	23	32
1CE71-22-12	20	3/4	-12	19,1	M30x2	22	98	58	26	36
1CE71-28-16	25	1	-16	25,4	M36x2	28	125	80	34	41
1CE71-35-20	32	1-1/4	-20	31,8	M45x2	35	141	94	38	50
1CE71-42-24	40	1-1/2	-24	38,1	M52x2	42	178	118	49	60

Фитинги со стандартными уплотнительными кольцами могут использоваться при температуре от -30 °C до +105 °C
Уплотнительные кольца описаны в разделе E. Специальные уплотнительные кольца поставляются под заказ.
° Внимание: Максимальное рабочее давление шланга в сборе определяется по компоненту с минимальным рабочим давлением. Данные фитинги имеют меньшее давление чем шланг и уменьшают рабочее давление шланга в сборе. см. стр. Ab-3
Материал: сталь оцинкованная без хрома-VI

Информацию, является выбранное изделие стандартным или нестандартным, можно найти в действующем прайс-листе. Указанные размеры могут быть изменены в любое время без предварительного уведомления.

CF – Внутренняя метрическая резьба 24° – лёгкая серия (L) с уплотнительным кольцом – угловой 90°

ISO 12151-2-SWE-L – DKOL 90°

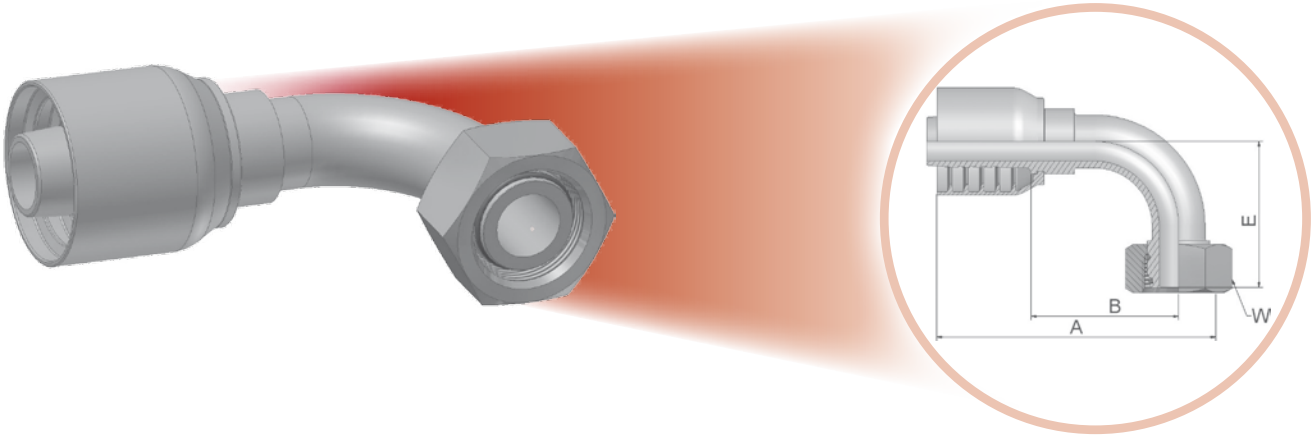

Фитинг одобрен для применения со шлангами типов:

XXXX-XX-XX Обозначение 71	Внутренний диаметр шланга DN	Дюйм	Размер	мм	Резьба метрическая	Наружный диаметр трубки мм	A мм	B мм	E мм	W мм
1CF71-12-6	10	3/8	-6	9,5	M18x1,5	12	67	38	37	22
1CF71-15-8	12	1/2	-8	12,7	M22x1,5	15	74	39	45	27
1CF71-18-10	16	5/8	-10	15,9	M26x1,5	18	79	42	49	32
1CF71-22-12	20	3/4	-12	19,1	M30x2	22	89	49	55	36
1CF71-28-16	25	1	-16	25,4	M36x2	28	113	68	73	41
1CF71-35-16	25	1	-16	25,4	M45x2	35	113	68	69	50
1CF71-35-20	32	1-1/4	-20	31,8	M45x2	35	130	83	79	50
1CF71-42-24	40	1-1/2	-24	38,1	M52x2	42	161	101	101	60

Фитинги со стандартными уплотнительными кольцами могут использоваться при температуре от -30 °C до +105 °C
Уплотнительные кольца описаны в разделе E. Специальные уплотнительные кольца поставляются под заказ.
° Внимание: Максимальное рабочее давление шланга в сборе определяется по компоненту с минимальным рабочим давлением. Данные фитинги имеют меньшее давление чем шланг и уменьшают рабочее давление шланга в сборе. см. стр. Ab-3
Материал: сталь оцинкованная без хрома-VI

Информацию, является выбранное изделие стандартным или нестандартным, можно найти в действующем прайс-листе. Указанные размеры могут быть изменены в любое время без предварительного уведомления.

D0 – Наружная метрическая резьба 24° –лёкгая серия (L) – прямой

ISO 12151-2-S-L – CEL

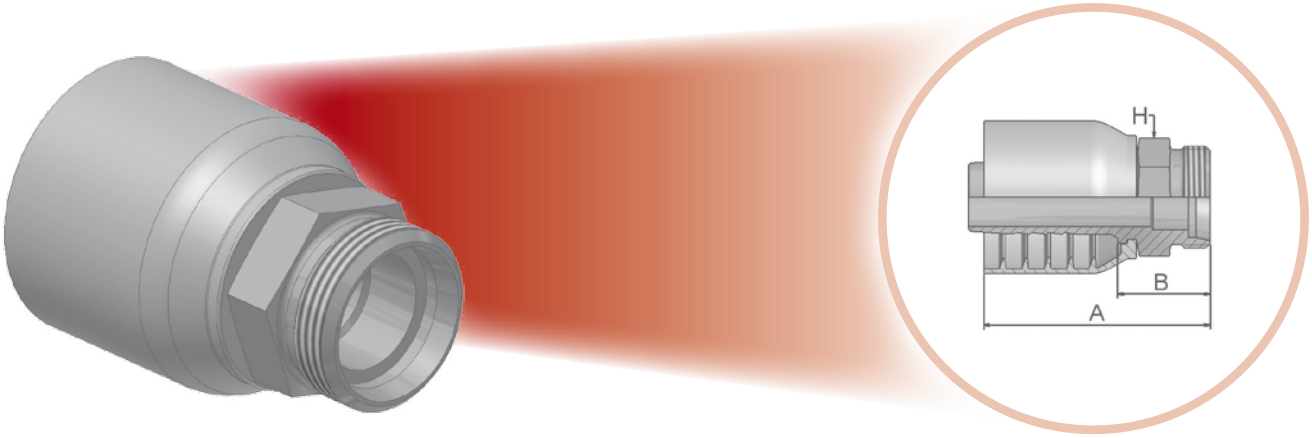

Фитинг одобрен для применения со шлангами типов:

71 774/721TC

XXXX-XX-XX Обозначение 71	Внутренний диаметр шланга DN	Дюйм	Размер	мм	Резьба метрическая	Наружный диаметр трубки мм	A мм	B мм	H мм
1D071-42-24	40	1-1/2	-24	38,1	M52x2	42	99	39	55

° Внимание: Максимальное рабочее давление шланга в сборе определяется по компоненту с минимальным рабочим давлением. Данные фитинги имеют меньшее давление чем шланг и уменьшают рабочее давление шланга в сборе. см. стр. Ab-3
Материал: сталь оцинкованная без хрома-VI

Информацию, является выбранное изделие стандартным или нестандартным, можно найти в действующем прайс-листе. Указанные размеры могут быть изменены в любое время без предварительного уведомления.

C9 – Внутренняя метрическая резьба 24° – тяжёлая серия (S) с уплотнительным кольцом – прямой

ISO 12151-2-SWS-S – DKOS

Фитинг одобрен для применения со шлангами типов:

71 774/721TC

XXXX-XX-XX Обозначение 71	Внутренний диаметр шланга DN	Дюйм	Размер	мм	Резьба метрическая	Наружный диаметр трубки мм	A мм	B мм	W мм
1C971-12-6	10	3/8	-6	9,5	M20x1,5	12	52	22	24
1C971-16-8	12	1/2	-8	12,7	M24x1,5	16	59	24	30
1C971-20-10	16	5/8	-10	15,9	M30x2	20	66	27	36
1C971-20-12	20	3/4	-12	19,1	M30x2	20	66	27	36
1C971-25-12	20	3/4	-12	19,1	M36x2	25	68	29	46
1C971-25-16	25	1	-16	25,4	M36x2	25	78	33	46
1C971-30-16	25	1	-16	25,4	M42x2	30	80	33	50
1C971-38-20°	32	1-1/4	-20	31,8	M52x2	38	80	33	60
1C971-38-24	40	1-1/2	-24	38,1	M52x2	38	99	39	60

° Обжимка возможна только на станках Parkrimp 2.
Фитинги со стандартными уплотнительными кольцами могут использоваться при температуре от -30 °C до +105 °C
Уплотнительные кольца описаны в разделе E. Специальные уплотнительные кольца поставляются под заказ.
Материал: сталь оцинкованная без хрома-VI

Информацию, является выбранное изделие стандартным или нестандартным, можно найти в действующем прайс-листе. Указанные размеры могут быть изменены в любое время без предварительного уведомления.

0C – Внутренняя метрическая резьба 24° – тяжёлая серия (S) с уплотнительным кольцом – угловой 45°

ISO 12151-2-SWE45-S – DKOS 45°

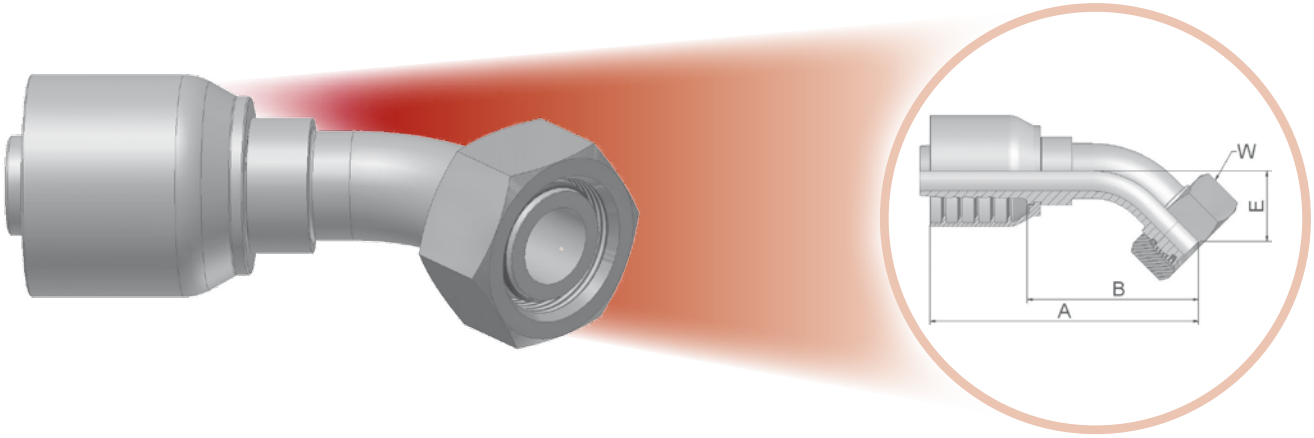

Фитинг одобрен для применения со шлангами типов:

71 774/721TC

XXXX-XX-XX Обозначение 71	Внутренний диаметр шланга DN	Дюйм	Размер	мм	Резьба метрическая	Наружный диаметр трубки мм	A мм	B мм	E мм	W мм
10C71-12-6	10	3/8	-6	9,5	M20x1,5	12	69	40	20	24
10C71-14-6	10	3/8	-6	9,5	M22x1,5	14	76	46	20	27
10C71-16-8	12	1/2	-8	12,7	M24x1,5	16	83	48	24	30
10C71-16-10	16	5/8	-10	15,9	M24x1,5	16	89	49	23	30
10C71-20-10	16	5/8	-10	15,9	M30x2	20	91	52	25	36
10C71-25-12	20	3/4	-12	19,1	M36x2	25	101	61	30	46
10C71-30-16	25	1	-16	25,4	M42x2	30	124	79	36	50
10C71-38-20°	32	1-1/4	-20	31,8	M52x2	38	142	95	38	60
10C71-38-24	40	1.1/2	-24	38,1	M52x2	38	178	118	49	60

° Обжимка возможна только на станках Parkrimp 2.
Фитинги со стандартными уплотнительными кольцами могут использоваться при температуре от -30 °C до +105 °C
Уплотнительные кольца описаны в разделе E. Специальные уплотнительные кольца поставляются под заказ.
Материал: сталь оцинкованная без хрома-VI

Информацию, является выбранное изделие стандартным или нестандартным, можно найти в действующем прайс-листе. Указанные размеры могут быть изменены в любое время без предварительного уведомления.

1C – Внутренняя метрическая резьба 24° – тяжёлая серия (S) с уплотнительным кольцом –угловой 90°

ISO 12151-2-SWE-S – DKOS 90°

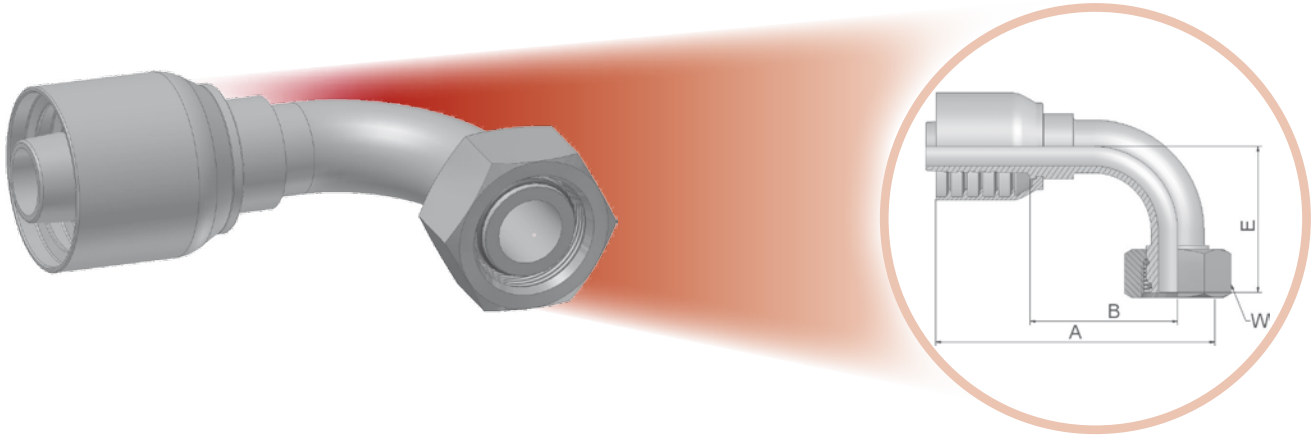

Фитинг одобрен для применения со шлангами типов:

71 774/721TC

XXXX-XX-XX Обозначение 71	Внутренний диаметр шланга DN	Дюйм	Размер	мм	Резьба метрическая	Наружный диаметр трубки мм	A мм	B мм	E мм	W мм
11C71-12-8	12	1/2	-8	12,7	M20x1,5	12	71	36	41	24
11C71-16-8	12	1/2	-8	12,7	M24x1,5	16	72	37	45	30
11C71-20-10	16	5/8	-10	15,9	M30x2	20	79	40	48	36
11C71-20-12	20	3/4	-12	19,1	M30x2	20	89	50	58	36
11C71-25-12	20	3/4	-12	19,1	M36x2	25	89	49	59	46
11C71-30-16	25	1	-16	25,4	M42x2	30	115	68	76	50
11C71-38-20°	32	1-1/4	-20	31,8	M52x2	38	130	83	80	60

° Обжимка возможна только на станках Parkrimp 2.
Фитинги со стандартными уплотнительными кольцами могут использоваться при температуре от -30 °C до +105 °C
Уплотнительные кольца описаны в разделе E. Специальные уплотнительные кольца поставляются под заказ.
Материал: сталь оцинкованная без хрома-VI

Информацию, является выбранное изделие стандартным или нестандартным, можно найти в действующем прайс-листе. Указанные размеры могут быть изменены в любое время без предварительного уведомления.

D2 – Наружная метрическая резьба 24° – тяжёлая серия (S) – прямой

ISO 12151-2-S-S – CES

Фитинг одобрен для применения со шлангами типов:

71 774/721TC

XXXX-XX-XX Обозначение 71	Внутренний диаметр шланга DN	Дюйм	Размер	мм	Резьба метрическая	Наружный диаметр трубки мм	A мм	B мм	H мм
1D271-12-6	10	3/8	-6	9,5	M20x1,5	12	53	24	22
1D271-16-8	12	1/2	-8	12,7	M24x1,5	16	62	28	24
1D271-25-12	20	3/4	-12	19,1	M36x2	25	73	33	36
1D271-25-16	25	1	-16	25,4	M36x2	25	82	37	36
1D271-30-16	25	1	-16	25,4	M42x2	30	85	40	46
1D271-38-20	32	1-1/4	-20	31,8	M52x2	38	91	44	55

Материал: сталь оцинкованная без хрома-VI

Информацию, является выбранное изделие стандартным или нестандартным, можно найти в действующем прайс-листе. Указанные размеры могут быть изменены в любое время без предварительного уведомления.

92 – Внутренняя резьба BSP параллельная – прямой (конус 60°)

BS5200-A – DKR

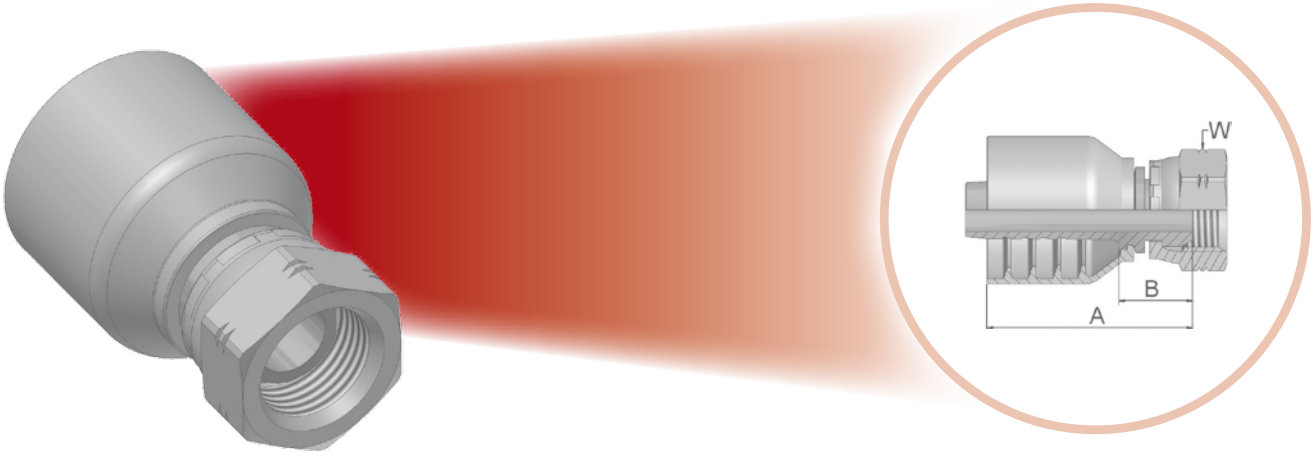

Фитинг одобрен для применения со шлангами типов:

XXXX-XX-XX Обозначение 71	Внутренний диаметр шланга DN	Дюйм	Размер	мм	Резьба BSP	A мм	B мм	W мм
19271-6-6	10	3/8	-6	9,5	3/8x19	49	20	22
19271-8-8	12	1/2	-8	12,7	1/2x14	57	22	27
19271-10-10	16	5/8	-10	15,9	5/8x14	57	21	30
19271-12-12	20	3/4	-12	19,1	3/4x14	61	22	32
19271-16-16	25	1	-16	25,4	1x11	73	26	41
19271-20-20	32	1-1/4	-20	31,8	1-1/4x11	79	32	50
19271-24-24	40	1-1/2	-24	38,1	1-1/2x11	93	33	60
19271-32-32	50	2	-32	50,8	2x11	101	35	70

Материал: сталь оцинкованная без хрома-VI

Информацию, является выбранное изделие стандартным или нестандартным, можно найти в действующем прайс-листе. Указанные размеры могут быть изменены в любое время без предварительного уведомления.

B1 – Внутренняя резьба BSP параллельная – угловой 45° (конус 60°)

BS 5200-D – DKR 45°

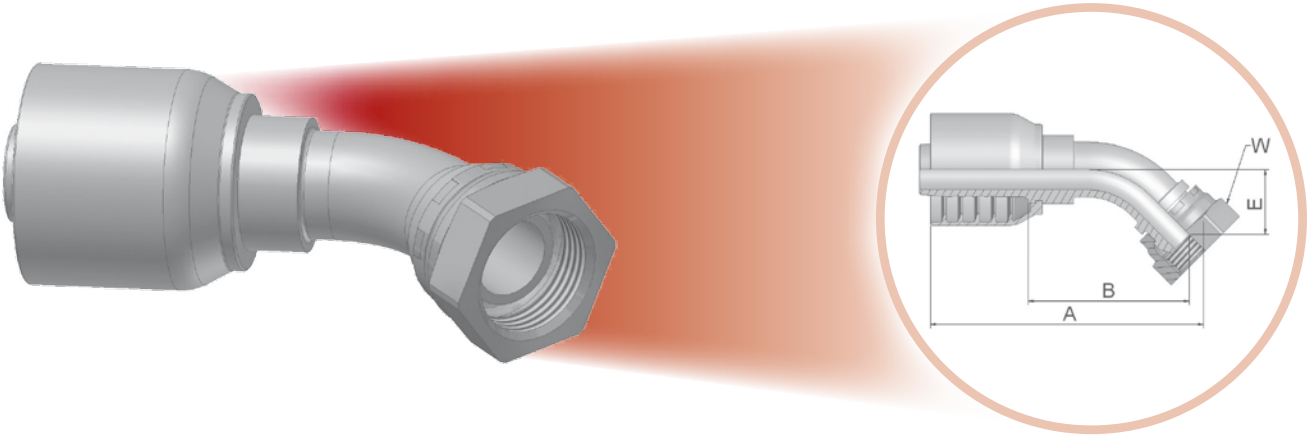

Фитинг одобрен для применения со шлангами типов:

71 774/721TC

XXXX-XX-XX Обозначение 71	Внутренний диаметр шланга DN	Дюйм	Размер	мм	Резьба BSP	A мм	B мм	E мм	W мм
1B171-6-6	10	3/8	-6	9,5	3/8x19	67	37	17	22
1B171-8-8	12	1/2	-8	12,7	1/2x14	79	45	20	27
1B171-10-10	16	5/8	-10	15,9	5/8x14	90	50	24	30
1B171-12-12	20	3/4	-12	19,1	3/4x14	96	57	25	32
1B171-16-16	25	1	-16	25,4	1x11	120	75	31	41
1B171-20-20	32	1-1/4	-20	31,8	1-1/4x11	139	91	35	50
1B171-24-24	40	1-1/2	-24	38,1	1-1/2x11	169	108	38	55
1B171-32-32	50	2	-32	50,8	2x11	190	125	55	70

Материал: сталь оцинкованная без хрома-VI

Информацию, является выбранное изделие стандартным или нестандартным, можно найти в действующем прайс-листе. Указанные размеры могут быть изменены в любое время без предварительного уведомления.

B2 – Внутренняя резьба BSP параллельная – угловой 90° (конус 60°)

BS 5200-B – DKR 90°

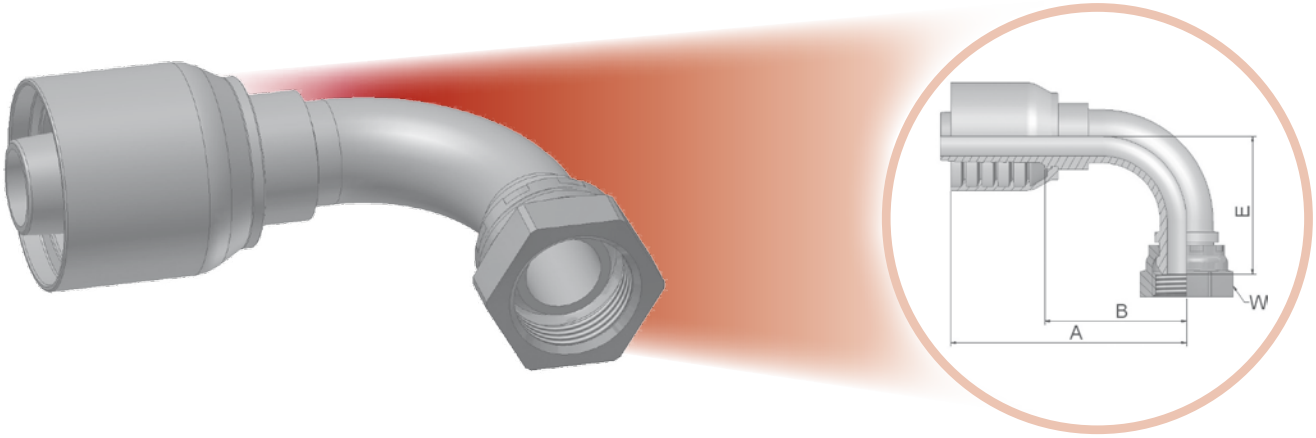

Фитинг одобрен для применения со шлангами типов:

71 774/721TC

XXXX-XX-XX Обозначение 71	Внутренний диаметр шланга DN	Дюйм	Размер	мм	Резьба BSP	A мм	B мм	E мм	W мм
1B271-8-8	12	1/2	-8	12,7	1/2x14	79	45	20	27
1B271-12-12	20	3/4	-12	19,1	3/4x14	89	50	53	32
1B271-16-16	25	1	-16	25,4	1x11	114	69	69	41
1B271-20-20	32	1-1/4	-20	31,8	1-1/4x11	130	82	76	50
1B271-24-24	40	1-1/2	-24	38,1	1-1/2x11	163	102	86	55
1B271-32-32	50	2	-32	50,8	2x11	197	132	106	70

Материал: сталь оцинкованная без хрома-VI

Информацию, является выбранное изделие стандартным или нестандартным, можно найти в действующем прайс-листе. Указанные размеры могут быть изменены в любое время без предварительного уведомления.

D9 – Наружная резьба BSP – прямой (конус 60°)

BS5200, AGR

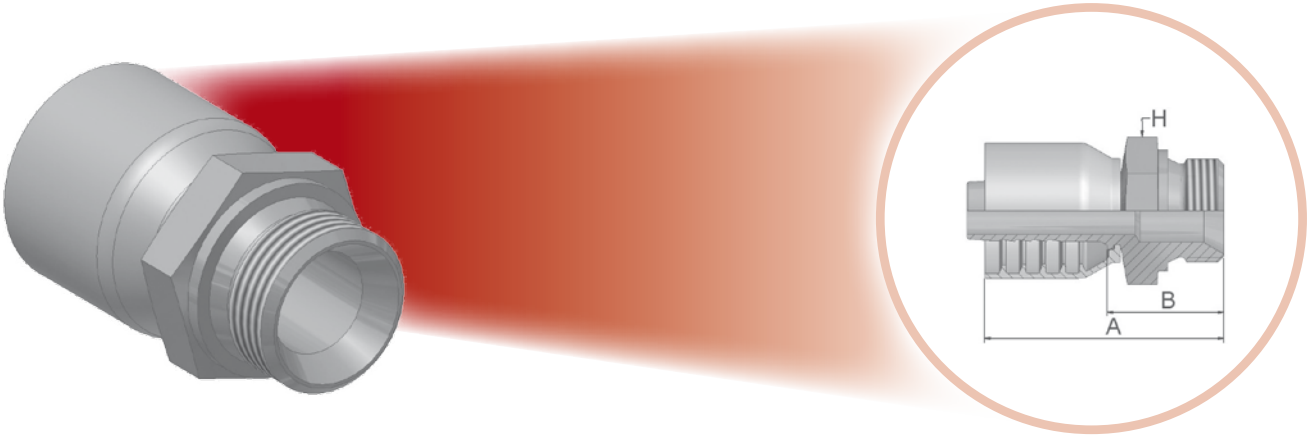

Фитинг одобрен для применения со шлангами типов:

71 774/721TC

XXXX-XX-XX Обозначение 71	Внутренний диаметр шланга DN	Дюйм	Размер	мм	Резьба BSP	A мм	B мм	H мм
1D971-12-12	20	3/4	-12	19,1	3/4x14	70	30	32
1D971-16-16	25	1	-16	25,4	1x11	82	35	41
1D971-20-20	32	1-1/4	-20	31,8	1-1/4x11	92	45	50
1D971-24-24	40	1-1/2	-24	38,1	1-1/2x11	109	49	55
1D971-32-32	50	2	-32	50,8	2x11	117	53	75

Материал: сталь оцинкованная без хрома-VI

Информацию, является выбранное изделие стандартным или нестандартным, можно найти в действующем прайс-листе. Указанные размеры могут быть изменены в любое время без предварительного уведомления.

01 – Наружная трубная резьба NPTF – прямой

SAE J476A – J516

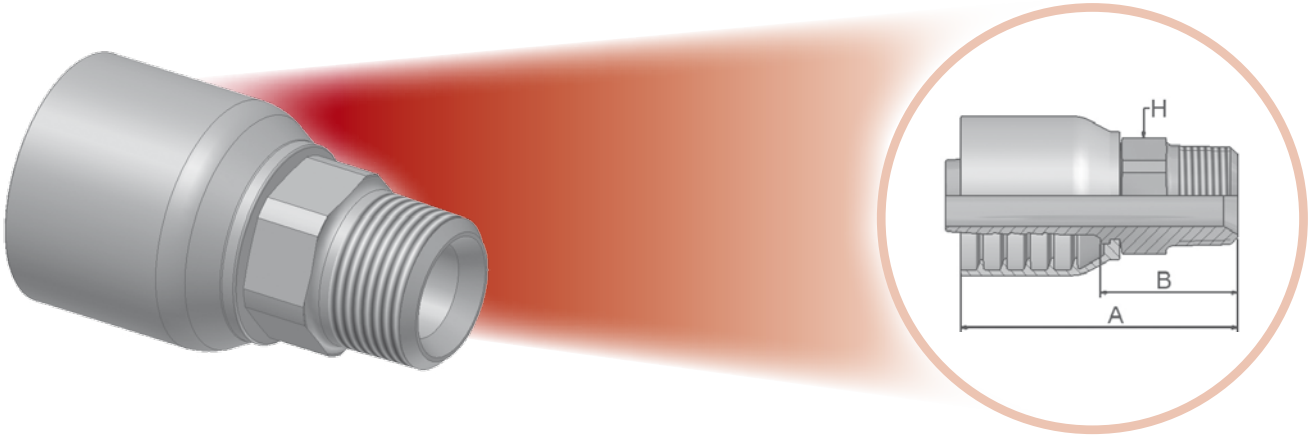

Фитинг одобрен для применения со шлангами типов:

71 774/721TC

XXXX-XX-XX Обозначение 71	Внутренний диаметр шланга DN	Дюйм	Размер	мм	Резьба NPTF	A мм	B мм	H мм/ Дюйм
10171-6-6-SM	10	3/8	-6	9,5	3/8x18	60	31	19
10171-8-6-SM	10	3/8	-6	9,5	1/2x14	61	32	22
10171-8-8	12	1/2	-8	12,7	1/2x14	72	41	*7/8*
10171-12-8-SM	12	1/2	-8	12,7	3/4x14	68	33	27
10171-12-10-SM	16	5/8	-10	15,9	3/4x14	71	34	27
10171-12-12-SM	20	3/4	-12	19,1	3/4x14	79	39	32
10171-16-12-SM	20	3/4	-12	19,1	1x11-1/2	79	39	36
10171-12-16	25	1	-16	25,4	3/4x14	88	46	*1-3/8*
10171-16-16-SM	25	1	-16	25,4	1x11-1/2	86	42	36
10171-20-16	25	1	-16	25,4	1-1/4x11-1/2	89	48	*1-11/16*
10171-20-20-SM	32	1-1/4	-20	31,8	1-1/4x11-1/2	104	57	46
10171-24-20	32	1-1/4	-20	31,8	1-1/2x11-1/2	96	53	2
10171-24-24-SM	40	1.1/2	-24	38,1	1-1/2x11-1/2	112	51	50
10171-32-32	50	2	-32	50,8	2x11-1/2	18	64	*2-1/2*

Материал: сталь оцинкованная без хрома-VI
SM: Под метрический ключ

Информацию, является выбранное изделие стандартным или нестандартным, можно найти в действующем прайс-листе. Указанные размеры могут быть изменены в любое время без предварительного уведомления.

03 – Наружная резьба JIC37° – прямой

ISO12151-5-S – AGJ

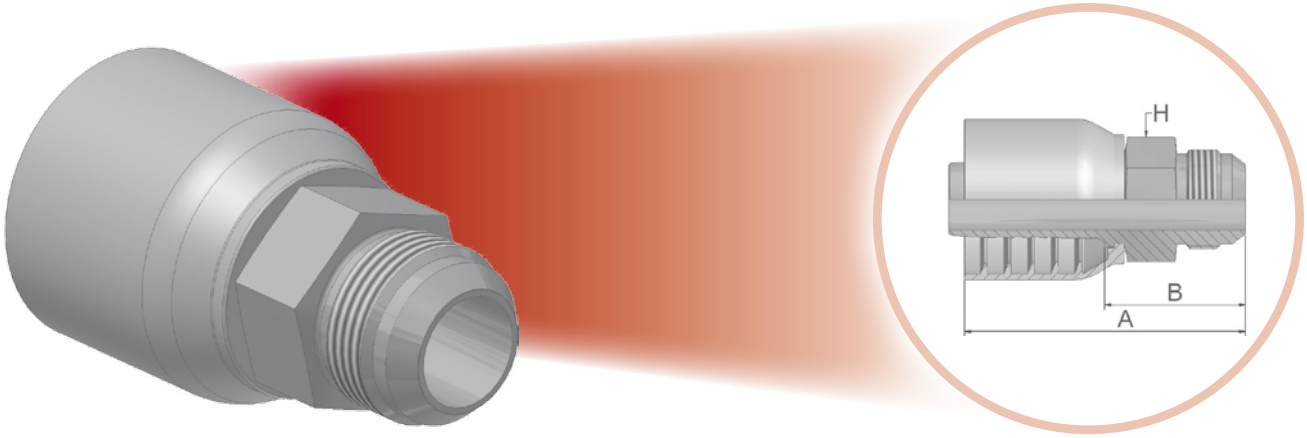

Фитинг одобрен для применения со шлангами типов:

71 — 774/721TC

XXXX-XX-XX Обозначение 71	Внутренний диаметр шланга DN	Дюйм	Размер	мм	Резьба UNF	A мм	B мм	H мм
10371-6-6-SM	10	3/8	-6	9,5	9/16x18	60	31	19
10371-8-6-SM	10	3/8	-6	9,5	3/4x16	59	29	19
10371-8-8-SM	12	1/2	-8	12,7	3/4x16	68	37	19
10371-10-8-SM	12	1/2	-8	12,7	7/8x14	67	32	24
10371-12-8-SM	12	1/2	-8	12,7	1-1/16x12	71	36	27
10371-8-10-SM	16	5/8	-10	15,9	3/4x16	73	33	24
10371-12-10-SM	16	5/8	-10	15,9	1-1/16x12	75	36	27
10371-10-12-SM	20	3/4	-12	19,1	7/8x14	77	38	27
10371-12-12-SM	20	3/4	-12	19,1	1-1/16x12	81	42	27
10371-16-12-SM	20	3/4	-12	19,1	1-5/16x12	78	38	36
10371-16-16-SM	25	1	-16	25,4	1-5/16x12	92	47	36
10371-20-16-SM	25	1	-16	25,4	1-5/8x12	88	43	46
10371-20-20-SM	32	1-1/4	-20	31,8	1-5/8x12	101	53	46
10371-24-24-SM	40	1-1/2	-24	38,1	1-7/8x12	110	49	50

Материал: сталь оцинкованная без хрома-VI
SM: Под метрический ключ

Информацию, является выбранное изделие стандартным или нестандартным, можно найти в действующем прайс-листе. Указанные размеры могут быть изменены в любое время без предварительного уведомления.

06/68 – Внутренняя резьба, двойной конус JIC 37° / SAE 45°, прямой

ISO12151-5-SWS – DKJ

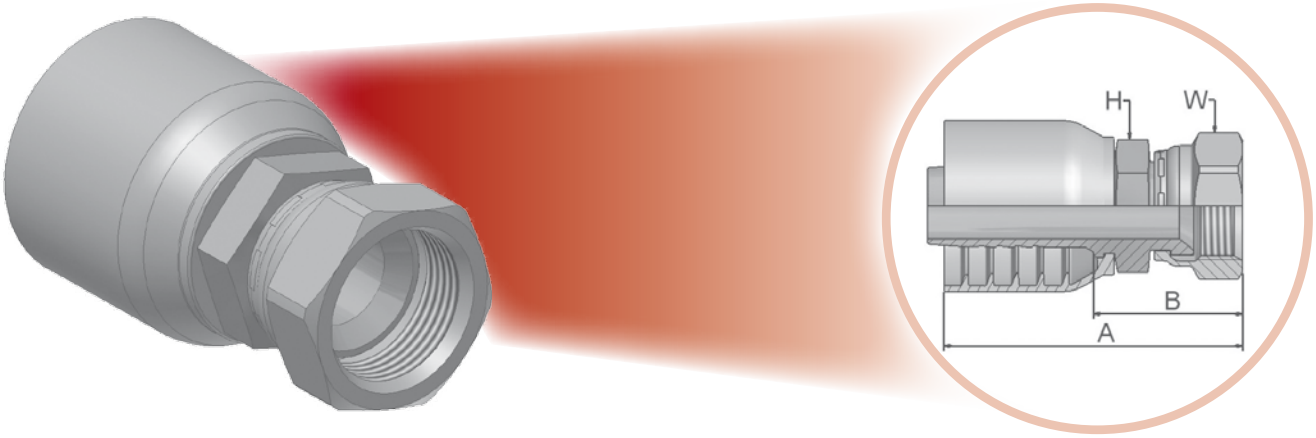

Фитинг одобрен для применения со шлангами типов:

71 774/721TC

XXXX-XX-XX Обозначение 71	Внутренний диаметр шланга DN	Дюйм	Размер	мм	Резьба UNF	A мм	B мм	H мм/ *Дюйм*	W мм/ *Дюйм*
10671-6-6-SM	10	3/8	-6	9,5	9/16x18	58	29	17	19
10671-8-6-SM	10	3/8	-6	9,5	3/4x16	61	32	19	22
10671-8-8-SM	12	1/2	-8	12,7	3/4x16	67	32	22	22
10671-10-8-SM*	12	1/2	-8	12,7	7/8x14	70	35	22	27
10671-8-10-SM	16	5/8	-10	15,9	3/4x16	73	36	24	22
16871-10-10-SM	16	5/8	-10	15,9	7/8x14	75	35	24	27
10671-12-10-SM	16	5/8	-10	15,9	1-1/16x12	78	41	27	32
10671-10-12-SM	20	3/4	-12	19,1	7/8x14	74	35	27	27
10671-12-12-SM	20	3/4	-12	19,1	1-1/16x12	80	41	27	32
10671-14-12-SM	20	3/4	-12	19,1	1-3/16x12	81	42	32	36
10671-16-12-SM	20	3/4	-12	19,1	1-5/16x12	84	45	32	41
10671-12-16-SM	25	1	-16	25,4	1-1/16x12	89	44	36	32
10671-16-16-SM	25	1	-16	25,4	1-5/16x12	92	47	36	41
10671-20-16	25	1	-16	25,4	1-5/8x12	98	53	*1-7/8*	*2*
10671-16-20-SM	32	1-1/4	-20	31,8	1-5/16x12	97	50	46	41
10671-20-20-SM	32	1-1/4	-20	31,8	1-5/8x12	100	53	46	50
10671-24-20-SM	32	1-1/4	-20	31,8	1-7/8x12	105	58	55	60
10671-24-24-SM	40	1-1/2	-24	38,1	1-7/8x12	119	64	55	60
10671-32-32	50	2	-32	50,8	2-1/2x12	136	81	*2-1/2*	*2-7/8*

*Данные фитинги имеют двойной уплотнительный конус, совместимый с фитингами с наружной резьбой JIC (37°) и SAE (45°).
Другие типоразмеры совместимы только с фитингами с наружной резьбой JIC (37°).
Материал: сталь оцинкованная без хрома-VI
SM: Под метрический ключ

Информацию, является выбранное изделие стандартным или нестандартным, можно найти в действующем прайс-листе. Указанные размеры могут быть изменены в любое время без предварительного уведомления.

37/3V – Внутренняя резьба , двойной конус JIC 37° /SAE 45° угловой 45°

ISO 12151-5-SWE45 – DKJ 45°

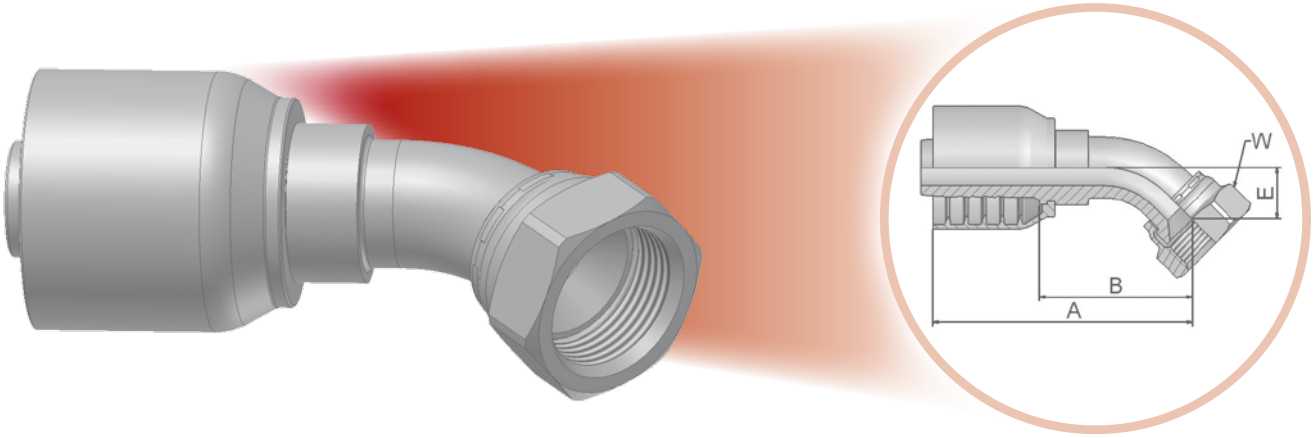

Фитинг одобрен для применения со шлангами типов:

71 774/721TC

XXXX-XX-XX Обозначение 71	Внутренний диаметр шланга DN	Дюйм	Размер	мм	Резьба UNF	A мм	B мм	E мм	W мм
13771-6-6-SM	10	3/8	-6	9,5	9/16x18	61	31	10	19
13771-8-8-SM*	12	1/2	-8	12,7	3/4x16	73	38	14	22
13771-10-10-SM*	16	5/8	-10	15,9	7/8x14	83	44	17	27
13771-12-12-SM	20	3/4	-12	19,1	1-1/16x12	91	52	20	32
13770-16-12-SM	20	3/4	-12	19,1	1-5/16x12	95	56	24	41
13771-16-16-SM	25	1	-16	25,4	1-5/16x12	111	66	24	41
13771-20-16-SM	25	1	-16	25,4	1-5/8x12	113	67	26	50
13771-20-20-SM	32	1-1/4	-20	31,8	1-5/8x12	134	87	31	50
13771-24-24-SM	40	1.1/2	-24	38,1	1-7/8x12	174	114	46	60

*Данные фитинги имеют двойной уплотнительный конус, совместимый с фитингами с наружной резьбой JIC (37°) и SAE (45°).
Другие типоразмеры совместимы только с фитингами с наружной резьбой JIC (37°).
Материал: сталь оцинкованная без хрома-VI
SM: Под метрический ключ

Информацию, является выбранное изделие стандартным или нестандартным, можно найти в действующем прайс-листе. Указанные размеры могут быть изменены в любое время без предварительного уведомления.

39/3W – Внутренняя резьба , двойной конус JIC 37° /SAE 45°, угловой 90°

ISO 12151-5-SWES – DKJ 90°

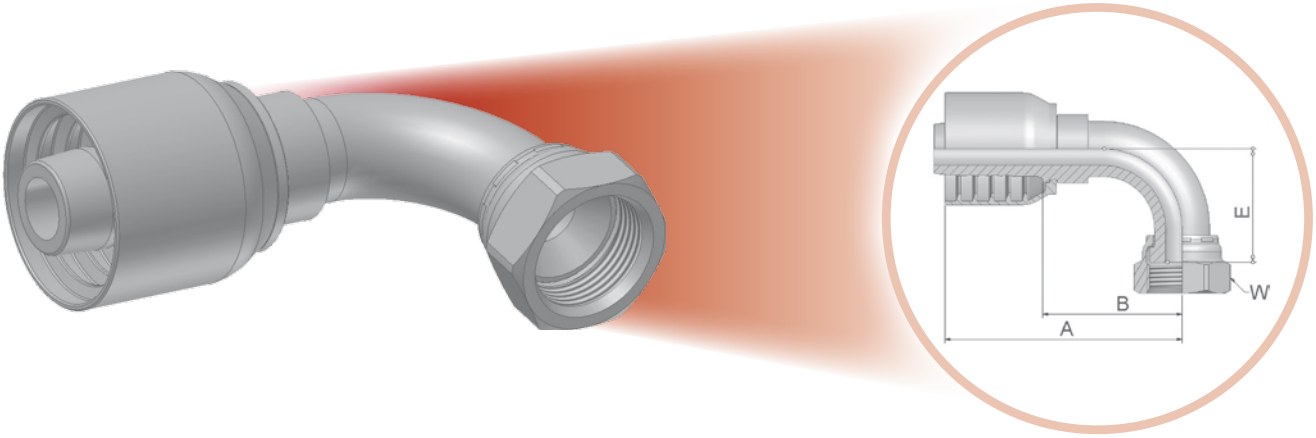

Фитинг одобрен для применения со шлангами типов:

XXXX-XX-XX Обозначение 71	Внутренний диаметр шланга DN	Дюйм	Размер	мм	Резьба UNF	A мм	B мм	E мм	W мм
13971-6-6-SM	10	3/8	-6	9,5	9/16x18	58	29	22	19
13971-6-8-SM	12	1/2	-8	12,7	9/16x18	64	29	22	19
13971-8-8-SM*	12	1/2	-8	12,7	3/4x16	68	33	28	22
13971-10-8-SM*	12	1/2	-8	12,7	7/8x14	74	39	32	27
13971-10-10-SM*	16	5/8	-10	15,9	7/8x14	80	41	33	27
13971-12-12-SM	20	3/4	-12	19,1	1-1/16x12	89	50	48	32
13971-16-12-SM	20	3/4	-12	19,1	1-5/16x12	89	50	51	41
13971-12-16-SM	25	1	-16	25,4	1-1/16x12	99	54	46	32
13971-16-16-SM	25	1	-16	25,4	1-5/16x12	109	64	55	41
13971-20-16-SM	25	1	-16	25,4	1-5/8x12	109	64	62	50
13971-20-20-SM	32	1-1/4	-20	31,8	1-5/8x12	130	83	70	50
13971-24-20-SM°	32	1-1/4	-20	31,8	1-7/8x12	130	82	80	60
13971-24-24-SM	40	1-1/2	-24	38,1	1-7/8x12	161	101	101	60

° Обжимается только на станках Parkrimp 2.
*Данные фитинги имеют двойной уплотнительный конус, совместимый с фитингами с наружной резьбой JIC (37°) и SAE (45°).
Другие типоразмеры совместимы только с фитингами с наружной резьбой JIC (37°).
Материал: сталь оцинкованная без хрома-VI
SM: Под метрический ключ

Информацию, является выбранное изделие стандартным или нестандартным, можно найти в действующем прайс-листе. Указанные размеры могут быть изменены в любое время без предварительного уведомления.

15 – SAE код 61 – фланец прямой

ISO 12151-3-S-L – SFL – 3000 psi

Фитинг одобрен для применения со шлангами типов:

71 774/721TC

XXXX-XX-XX Обозначение 71	Внутренний диаметр шланга DN	Дюйм	Размер	мм	Типоразмер соединения	A мм	B мм	F мм
11571-8-8	12	1/2	-8	12,7	1/2	89	54	30
11571-12-8	12	1/2	-8	12,7	3/4	85	55	38
11571-12-12	20	3/4	-12	19,1	3/4	98	59	38
11571-16-12	20	3/4	-12	19,1	1	70	31	45
11571-16-16	25	1	-16	25,4	1	108	63	45
11571-20-16	25	1	-16	25,4	1-1/4	82	36	51
11571-24-16	25	1	-16	25,4	1-1/2	111	66	60
11571-16-20	32	1-1/4	-20	31,8	1	120	72	45
11571-20-20	32	1-1/4	-20	31,8	1-1/4	120	78	51
11571-24-20	32	1-1/4	-20	31,8	1-1/2	82	35	60
11571-20-24	40	1-1/2	-24	38,1	1-1/4	138	77	51
11571-24-24	40	1-1/2	-24	38,1	1-1/2	140	80	60
11571-32-32	50	2	-32	50,8	2	144	79	71
11571-40-32	50	2	-32	50,8	2-1/2	148	94	84

Полуфланцы SAE описаны в разделе Eb.
Фитинги со стандартными уплотнительными кольцами могут использоваться при температуре от -30 °C до +105 °C
Уплотнительные кольца описаны в разделе E. Специальные уплотнительные кольца поставляются под заказ.
Материал: сталь оцинкованная без хрома-VI

Информацию, является выбранное изделие стандартным или нестандартным, можно найти в действующем прайс-листе. Указанные размеры могут быть изменены в любое время без предварительного уведомления.

16 – SAE код 61 – фланец угловой 22.5°

ISO 12151-3-E22ML – SFL 22.5° – 3000 psi

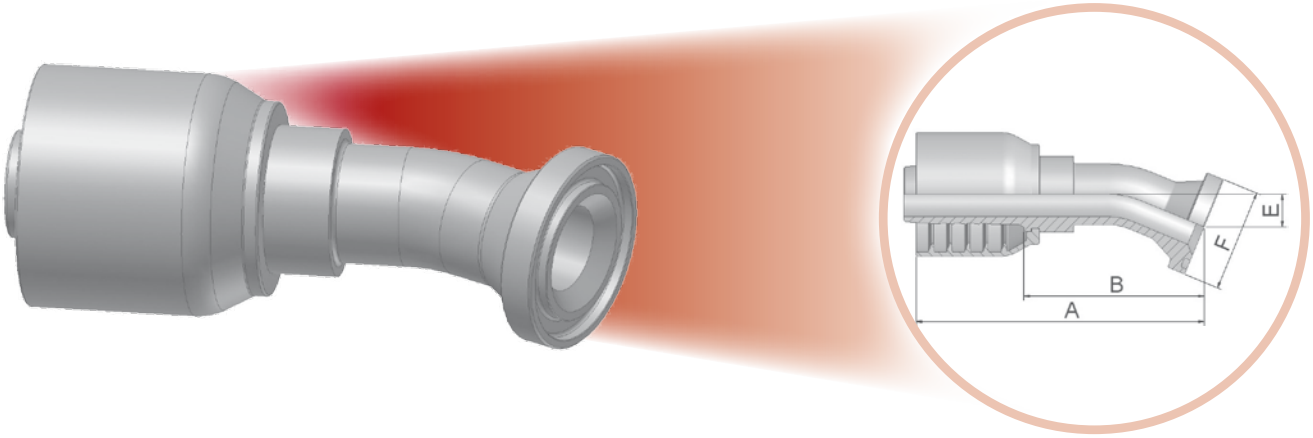

Фитинг одобрен для применения со шлангами типов:

XXXX-XX-XX Обозначение 71	Внутренний диаметр шланга DN	Дюйм	Размер	мм	Типоразмер соединения	A мм	B мм	E мм	F мм
11671-12-12	20	3/4	-12	19,1	3/4	105	65	11	38
11671-16-16	25	1	-16	25,4	1	125	80	11	45
11671-20-20	32	1-1/4	-20	31,8	1-1/4	139	92	13	51
11671-24-24	40	1-1/2	-24	38,1	1-1/2	149	94	16	60
11671-32-32	50	2	-32	50,8	2	185	131	22	71

Полуфланцы SAE описаны в разделе Eb.
Фитинги со стандартными уплотнительными кольцами могут использоваться при температуре от -30 °C до +105 °C
Уплотнительные кольца описаны в разделе E. Специальные уплотнительные кольца поставляются под заказ.
Материал: сталь оцинкованная без хрома-VI

Информацию, является выбранное изделие стандартным или нестандартным, можно найти в действующем прайс-листе. Указанные размеры могут быть изменены в любое время без предварительного уведомления.

17 – SAE код 61 – фланец угловой 45°

ISO 12151-3-E45-L – SFL 45° – 3000 psi

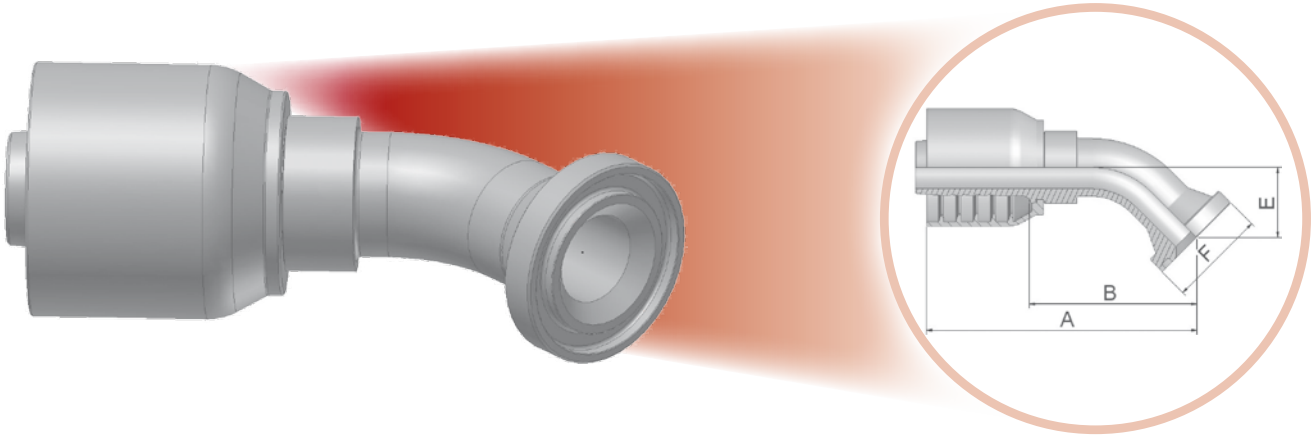

Фитинг одобрен для применения со шлангами типов:

71 — 774/721TC

XXXX-XX-XX Обозначение 71	Внутренний диаметр шланга DN	Дюйм	Размер	мм	Типоразмер соединения	A мм	B мм	E мм	F мм
11771-8-8	12	1/2	-8	12,7	1/2	79	44	20	30
11771-12-12	20	3/4	-12	19,1	3/4	98	58	26	38
11771-16-16	25	1	-16	25,4	1	119	73	27	45
11771-20-16	25	1	-16	25,4	1-1/4	121	76	32	51
11771-20-20	32	1-1/4	-20	31,8	1-1/4	132	85	29	51
11771-24-20	32	1-1/4	-20	31,8	1-1/2	141	94	38	60
11771-24-24	40	1-1/2	-24	38,1	1-1/2	166	106	37	60
11771-32-32	50	2	-32	50,8	2	200	135	52	71

Полуфланцы SAE описаны в разделе Eb.
Фитинги со стандартными уплотнительными кольцами могут использоваться при температуре от -30 °C до +105 °C
Уплотнительные кольца описаны в разделе E. Специальные уплотнительные кольца поставляются под заказ.
Материал: сталь оцинкованная без хрома-VI

Информацию, является выбранное изделие стандартным или нестандартным, можно найти в действующем прайс-листе. Указанные размеры могут быть изменены в любое время без предварительного уведомления.

19 – SAE код 61 – фланец угловой 90°

ISO 12151-3-E-L – SFL 90° – 3000 psi

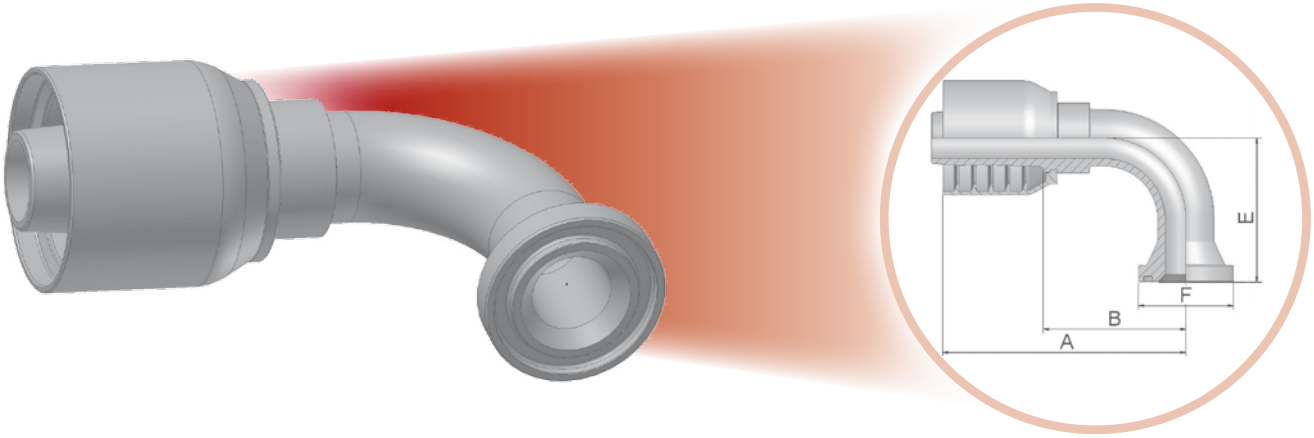

Фитинг одобрен для применения со шлангами типов:

71 774/721TC

XXXX-XX-XX Обозначение 71	Внутренний диаметр шланга DN	Дюйм	Размер	мм	Типоразмер соединения	A мм	B мм	E мм	F мм
11971-8-8	12	1/2	-8	12,7	1/2	75	40	41	30
11971-12-10	16	5/8	-10	15,9	3/4	75	43	36	38
11971-12-12	20	3/4	-12	19,1	3/4	89	50	58	38
11971-16-12	20	3/4	-12	19,1	1	90	50	58	45
11971-16-16	25	1	-16	25,4	1	113	72	60	45
11971-20-16	25	1	-16	25,4	1-1/4	113	68	70	51
11971-24-16	25	1	-16	25,4	1-1/2	113	72	60	60
11971-16-20	32	1-1/4	-20	31,8	1	130	82	90	45
11971-20-20	32	1-1/4	-20	31,8	1-1/4	130	82	90	51
11971-24-20	32	1-1/4	-20	31,8	1-1/2	121	79	67	60
11971-24-24	40	1-1/2	-24	38,1	1-1/2	161	101	79	60
11971-32-32	50	2	-32	50,8	2	203	138	115	71

Полуфланцы SAE описаны в разделе Eb.
Фитинги со стандартными уплотнительными кольцами могут использоваться при температуре от -30 °C до +105 °C
Уплотнительные кольца описаны в разделе E. Специальные уплотнительные кольца поставляются под заказ.
Материал: сталь оцинкованная без хрома-VI

Информацию, является выбранное изделие стандартным или нестандартным, можно найти в действующем прайс-листе. Указанные размеры могут быть изменены в любое время без предварительного уведомления.

6A – SAE код 61 – фланец прямой

ISO 12151-3-S-S – SFS – 6000 psi

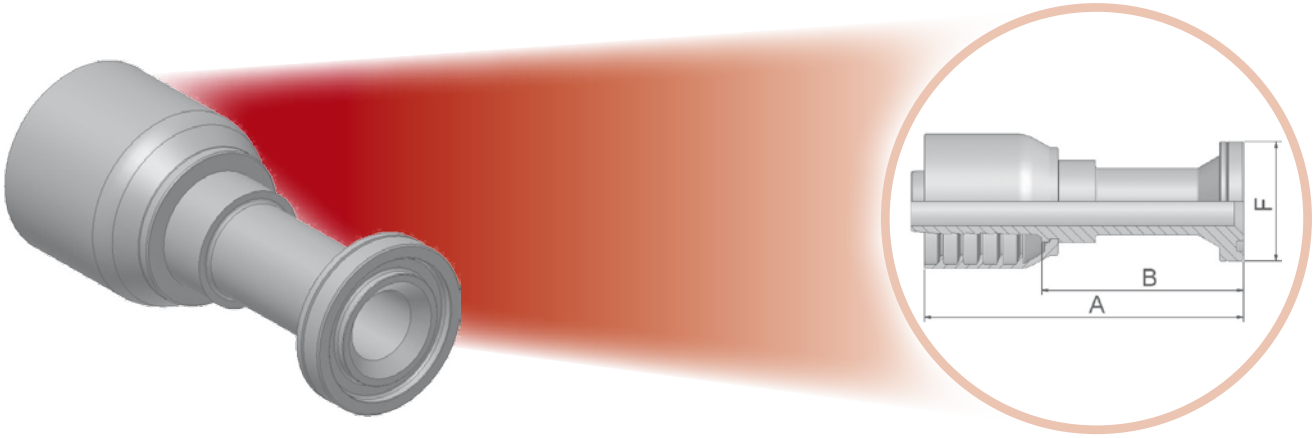

Фитинг одобрен для применения со шлангами типов:

71 774/721TC

XXXX-XX-XX Обозначение 71	Внутренний диаметр шланга DN	Дюйм	Размер	мм	Типоразмер соединения	A мм	B мм	F мм
16A71-8-8	12	1/2	-8	12,7	1/2	103	68	32
16A71-12-12	20	3/4	-12	19,1	3/4	105	66	41
16A71-16-12	20	3/4	-12	19,1	1	110	70	48
16A71-16-16	25	1	-16	25,4	1	127	82	48
16A71-20-16	25	1	-16	25,4	1-1/4	127	82	54
16A71-20-20	32	1-1/4	-20	31,8	1-1/4	130	83	54
16A71-24-20	32	1-1/4	-20	31,8	1-1/2	131	84	64
16A71-24-24	40	1-1/2	-24	38,1	1-1/2	163	107	64
16A71-32-32	50	2	-32	50,8	2	187	133	79

Полуфланцы SAE описаны в разделе Eb.
Фитинги со стандартными уплотнительными кольцами могут использоваться при температуре от -30 °C до +105 °C
Уплотнительные кольца описаны в разделе E. Специальные уплотнительные кольца поставляются под заказ.
Материал: сталь оцинкованная без хрома-VI

Информацию, является выбранное изделие стандартным или нестандартным, можно найти в действующем прайс-листе. Указанные размеры могут быть изменены в любое время без предварительного уведомления.

6F – SAE фланец угловой 45° – тяжёлая серия

ISO 12151-3-E45-S – SFS 45° – 6000 psi

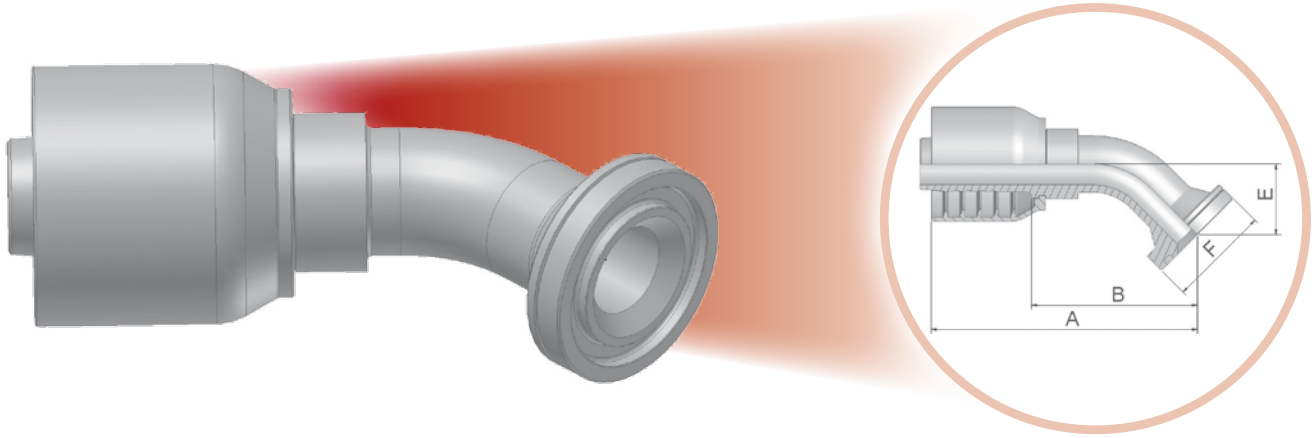

Фитинг одобрен для применения со шлангами типов:

71 774/721TC

XXXX-XX-XX Обозначение 71	Внутренний диаметр шланга DN	Дюйм	Размер	мм	Типоразмер соединения	A мм	B мм	E мм	F мм
16F71-8-8	12	1/2	-8	12,7	1/2	81	46	19	32
16F71-12-12	20	3/4	-12	19,1	3/4	105	66	26	41
16F71-16-12	20	3/4	-12	19,1	1	101	62	26	48
16F71-12-16	25	1	-1	25,4	3/4	118	73	27	41
16F71-16-16	25	1	-16	25,4	1	117	77	27	48
16F71-20-16	25	1	-16	25,4	1-1/4	117	70	31	54
16F71-20-20	32	1-1/4	-20	31,8	1-1/4	141	94	38	54
16F71-24-20	32	1-1/4	-20	31,8	1-1/2	141	94	38	64
16F71-24-24	40	1-1/2	-24	38,1	1-1/2	173	113	44	64
16F71-32-32	50	2	-32	50,8	2	198	144	52	79

Полуфланцы SAE описаны в разделе Eb.
Фитинги со стандартными уплотнительными кольцами могут использоваться при температуре от -30 °C до +105 °C
Уплотнительные кольца описаны в разделе E. Специальные уплотнительные кольца поставляются под заказ.
Материал: сталь оцинкованная без хрома-VI

Информацию, является выбранное изделие стандартным или нестандартным, можно найти в действующем прайс-листе. Указанные размеры могут быть изменены в любое время без предварительного уведомления.

6N – SAE код 62 , фланец угловой 90°

ISO 12151-3-E-S – SFS 90° – 6000 psi

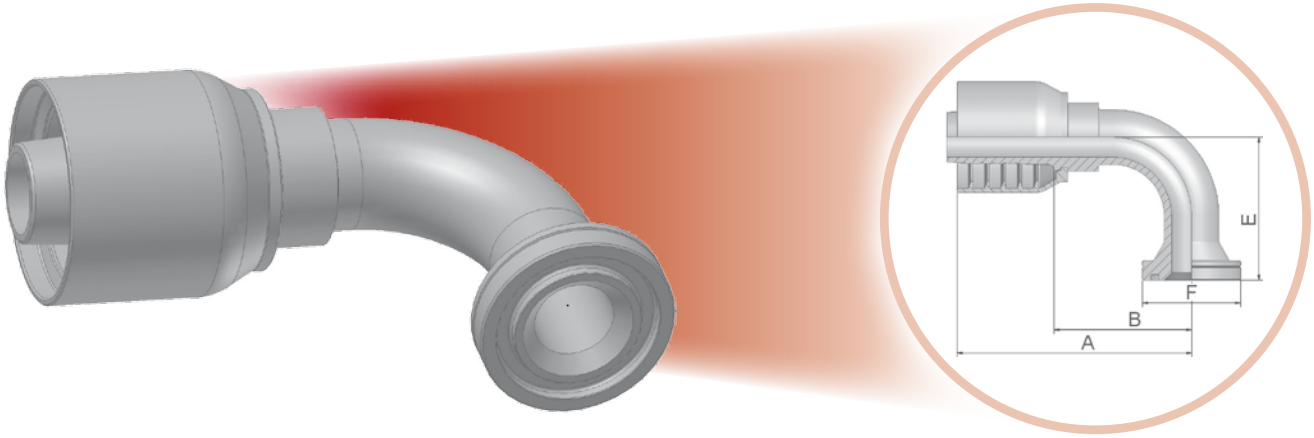

Фитинг одобрен для применения со шлангами типов:

71 774/721TC

XXXX-XY-XX Обозначение 71	Внутренний диаметр шланга DN	Дюйм	Размер	мм	Типоразмер соединения	A мм	B мм	E мм	F мм
16N71-8-8	12	1/2	-1	12,7	1/2	74	39	41	32
16N71-8-12	20	3/4	-12	19,1	1/2	81	42	54	32
16N71-12-12	20	3/4	-12	19,1	3/4	98	59	54	41
16N71-16-12	20	3/4	-12	19,1	1	93	53	53	48
16N71-12-16	25	1	-16	25,4	3/4	113	66	57	41
16N71-16-16	25	1	-16	25,4	1	111	64	70	48
16N71-20-16	25	1	-16	25,4	1-1/4	115	68	61	54
16N71-20-20	32	1-1/4	-20	31,8	1-1/4	130	82	70	54
16N71-24-20	32	1-1/4	-20	31,8	1-1/2	130	82	70	64
16N71-24-24	40	1-1/2	-24	38,1	1-1/2	161	101	81	64
16N71-32-32	50	2	-32	50,8	2	188	134	114	79

Полуфланцы SAE описаны в разделе Eb.
Фитинги со стандартными уплотнительными кольцами могут использоваться при температуре от -30 °C до +105 °C
Уплотнительные кольца описаны в разделе E. Специальные уплотнительные кольца поставляются под заказ.
Материал: сталь оцинкованная без хрома-VI

Информацию, является выбранное изделие стандартным или нестандартным, можно найти в действующем прайс-листе. Указанные размеры могут быть изменены в любое время без предварительного уведомления.

JC – Внутреняя резьба, торцевое уплотнение ORFS – прямой

ISO 12151-1-SWSA – SAE J516 – ORFS

Фитинг одобрен для применения со шлангами типов:

71 774/721TC

XXXX-XX-XX Обозначение 71	Внутренний диаметр шланга DN	Дюйм	Размер	мм	Резьба UNF	A мм	B мм	H мм	W мм
1JC71-10-8-SM	12	1/2	-8	12,7	1x14	59	24	24	30
1JC71-10-10-SM	16	5/8	-10	15,9	1x14	64	24	24	30
1JC71-12-10-SM	16	5/8	-10	15,9	1-3/16x12	68	29	32	36
1JC71-12-12-SM	20	3/4	-12	19,1	1-3/16x12	68	29	32	36
1JC71-16-12-SM	20	3/4	-12	19,1	1-7/16x12	72	33	36	41
1JC71-12-16-SM	25	1	-16	25,4	1-3/16x12	76	31	36	36
1JC71-16-16-SM	25	1	-16	25,4	1-7/16x12	80	35	36	41
1JC71-20-16-SM	25	1	-16	25,4	1-11/16x12	79	34	41	50
1JC71-20-20-SM	32	1-1/4	-20	31,8	1-11/16x12	85	36	50	50
1JC71-24-24-SM	40	1-1/2	-24	38,1	2x12	102	42	50	60

Материал: сталь оцинкованная без хрома-VI
SM: Под метрический ключ

Информацию, является выбранное изделие стандартным или нестандартным, можно найти в действующем прайс-листе. Указанные размеры могут быть изменены в любое время без предварительного уведомления.

JS – Внутреняя резьба, торцевое уплотнение ORFS (удлинённый)

ISO 12151-1-SWSB – SAE J516 – ORFS

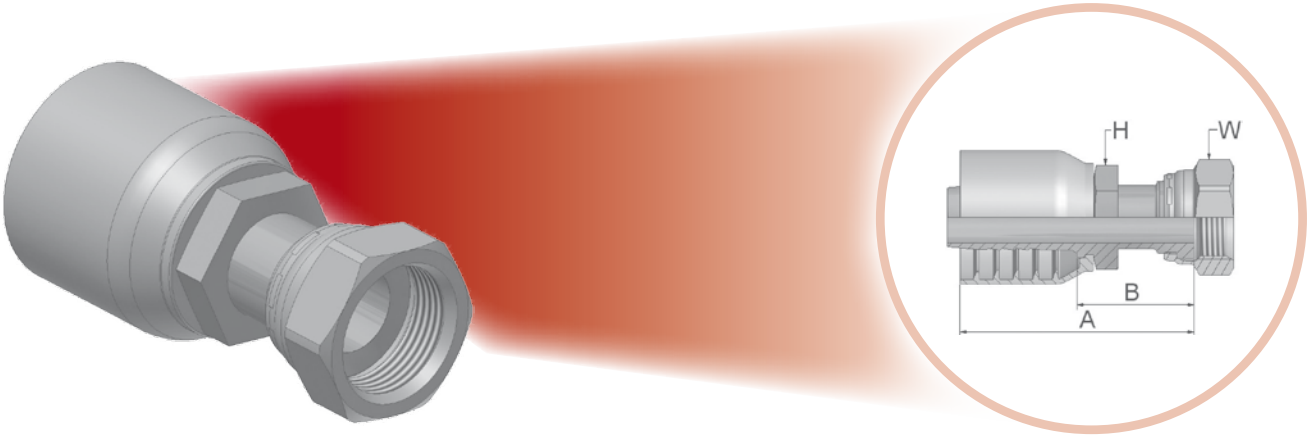

Фитинг одобрен для применения со шлангами типов:

71 774/721TC

XXXX-XX-XX Обозначение 71	Внутренний диаметр шланга DN	Дюйм	Размер	мм	Резьба UNF	A мм	B мм	H мм	W мм
1JS71-6-6-SM	10	3/8	-6	9,5	11/16x16	58	29	17	22
1JS71-8-8-SM	12	1/2	-8	12,7	13/16x16	68	33	22	24
1JS71-10-10-SM	16	5/8	-10	15,9	1x14	79	39	24	30
1JS71-10-12-SM	20	3/4	-12	19,1	1x14	78	39	27	30
1JS71-12-12-SM	20	3/4	-12	19,1	1-3/16x12	84	45	30	36
1JS71-16-12-SM	20	3/4	-12	19,1	1-7/16x12	86	47	36	41
1JS71-16-16-SM	25	1	-16	25,4	1-7/16x12	92	51	36	41
1JS71-20-16-SM	25	1	-16	25,4	1-11/16x12	93	47	41	50
1JS71-20-20-SM	32	1-1/4	-20	31,8	1-11/16x12	96	49	46	50
1JS71-24-24-SM	40	1-1/2	-24	38,1	2x12	118	58	50	60

Материал: сталь оцинкованная без хрома-VI
SM: Под метрический ключ

Информацию, является выбранное изделие стандартным или нестандартным, можно найти в действующем прайс-листе. Указанные размеры могут быть изменены в любое время без предварительного уведомления.

J7 – Внутреняя резьба, торцевое уплотнение ORFS – угловой 45° – ISO 12151-1 – SWE 45°

ISO 12151-1-SWE45 – SAE J516 – ORFS 45°

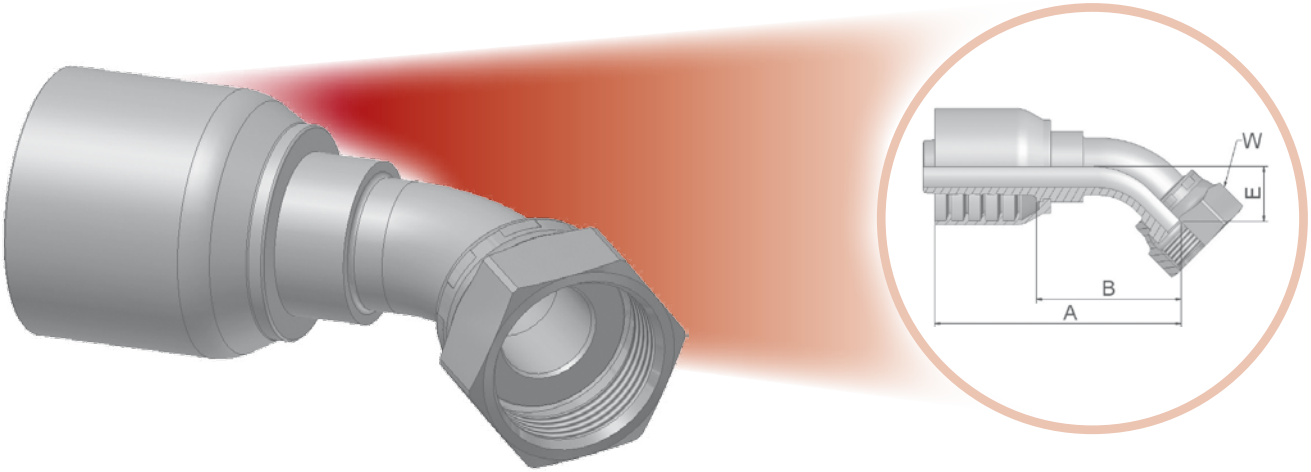

Фитинг одобрен для применения со шлангами типов:

71 774/721TC

XXXX-XX-XX Обозначение 71	Внутренний диаметр шланга DN	Дюйм	Размер	мм	Резьба UNF	A мм	B мм	E мм	W мм
1J771-6-6-SM	10	3/8	-6	9,5	11/16x16	62	33	11	22
1J771-8-8-SM	12	1/2	-8	12,7	13/16x16	72	37	15	24
1J771-10-8-SM	12	1/2	-8	12,7	1x14	81	46	17	30
1J771-12-10-SM	16	5/8	-10	15,9	1-3/16x12	90	53	21	36
1J771-12-12-SM	20	3/4	-12	19,1	1-3/16x12	92	53	21	36
1J771-16-12-SM	20	3/4	-12	19,1	1-7/16x12	95	56	24	41
1J771-16-16-SM	25	1	-16	25,4	1-7/16x12	112	66	24	41
1J771-20-20-SM	32	1-1/4	-20	31,8	1-11/16x12	130	82	27	50
1J771-24-24-SM	40	1-1/2	-24	38,1	2x12	169	109	40	60

Материал: сталь оцинкованная без хрома-VI
SM: Под метрический ключ

Информацию, является выбранное изделие стандартным или нестандартным, можно найти в действующем прайс-листе. Указанные размеры могут быть изменены в любое время без предварительного уведомления.

J9 – Внутреняя резьба, торцевое уплотнение ORFS – угловой 90°

ISO 12151-1-SWES – SAE J516 – ORFS 90°

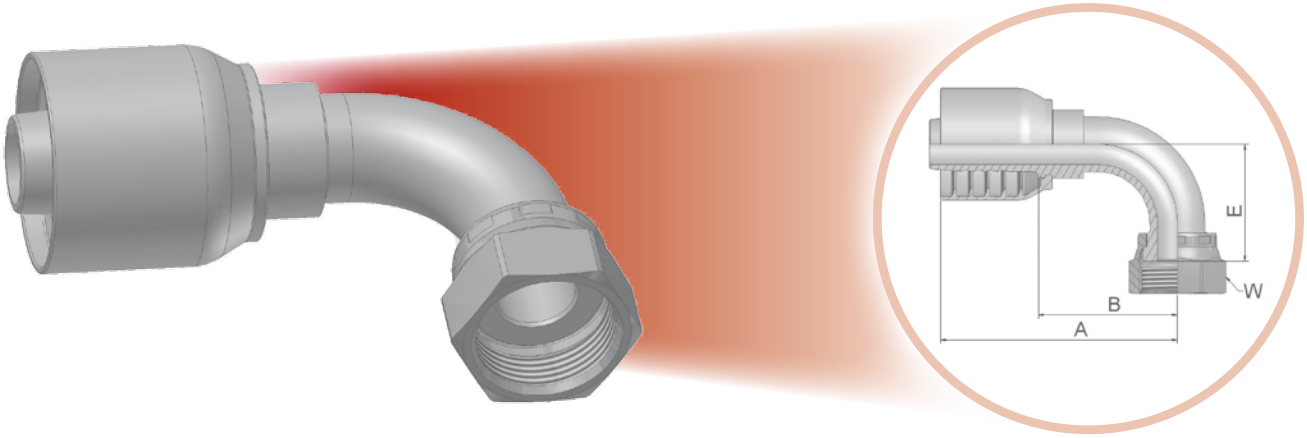

Фитинг одобрен для применения со шлангами типов:

71 774/721TC

XXXX-XX-XX Обозначение 71	Внутренний диаметр шланга DN	Дюйм	Размер	мм	Резьба UNF	A мм	B мм	E мм	W мм
1J971-6-6-SM	10	3/8	-6	9,5	11/16x16	58	29	23	22
1J971-8-8-SM	12	1/2	-8	12,7	13/16x16	70	35	29	24
1J971-10-8-SM	12	1/2	-8	12,7	1x14	73	38	32	30
1J971-10-10-SM	16	5/8	-10	15,9	1x14	78	39	33	30
1J971-12-12-SM	20	3/4	-12	19,1	1-3/16x12	89	50	48	36
1J971-16-16-SM	25	1	-16	25,4	1-7/16x12	111	64	56	41
1J971-20-20-SM	32	1-1/4	-20	31,8	1-11/16x12	130	83	64	50
1J971-24-20-SM	32	1-1/4	-20	31,8	2x12	130	82	70	60

Материал: сталь оцинкованная без хрома-VI
SM: Под метрический ключ

Информацию, является выбранное изделие стандартным или нестандартным, можно найти в действующем прайс-листе. Указанные размеры могут быть изменены в любое время без предварительного уведомления.

XU – Внутреняя метрическая резьба – прямой (обратный конус 30°)

JIS B 8363

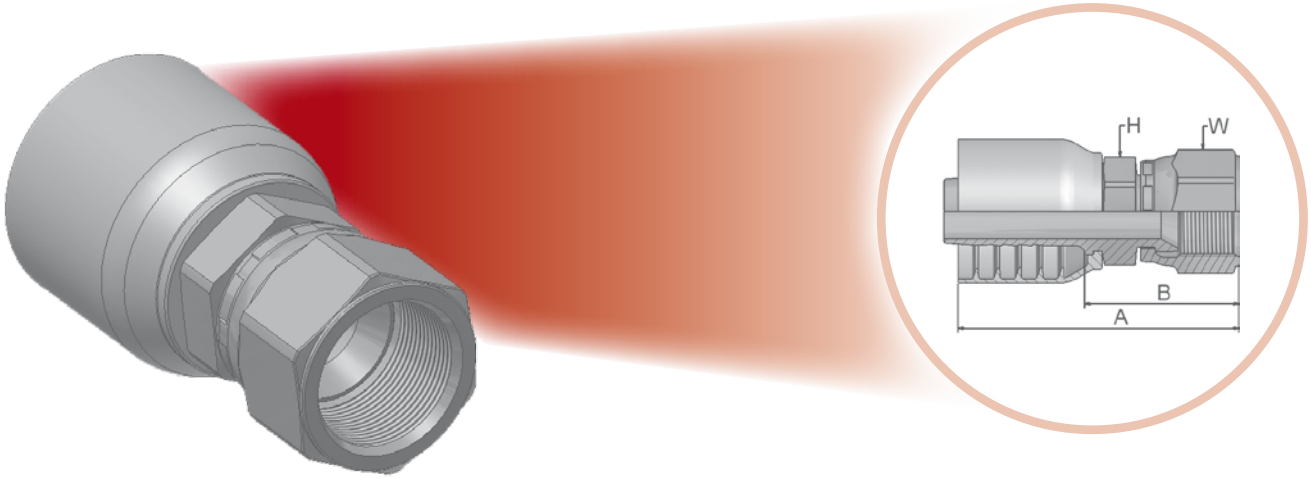

Фитинг одобрен для применения со шлангами типов:

71 774/721TC

XXXX-XX-XX Обозначение 71	Внутренний диаметр шланга DN	Дюйм	Размер	мм	Резьба метрическая	A мм	B мм	H мм	W мм
1XU71-10-10	16	5/8	-10	15,9	M24x1,5	67	28	30	32
1XU71-12-12	20	3/4	-12	19,1	M30x1,5	68	28	36	36
1XU71-16-16	25	1	-16	25,4	M33x1,5	82	35	36	41
1XU71-20-20	32	1-1/4	-20	31,8	M36x1,5	106	64	46	46
1XU71-24-24	40	1-1/2	-24	38,1	M42x1,5	125	71	55	55

Материал: сталь оцинкованная без хрома-VI

Информацию, является выбранное изделие стандартным или нестандартным, можно найти в действующем прайс-листе. Указанные размеры могут быть изменены в любое время без предварительного уведомления.

Обзор фитингов серии 73

DIN	CA DKOL	CE DKOL 45°	CF DKOL 90°	D0 CEL	C0 DKM или DKLL	C3 DKL	C4 DKL 45°
DIN	C5 DKL 90°	1D BEL	DD BEL 45°	5D BEL 90°	C9 Dd-1 DKOS	0C Dd-2 DKOS 45°	1C Dd-3 DKOS 90°
DIN	D2 Dd-4 CES	C6 DKS	3D BES	49	9B	9C	
BSP	92 Dd-5 DKR	B1 Dd-6 DKR 45°	B2 Dd-7 DKR 90°	B4 DKR 90° (Compact)	EA DKOR	EB DKOR 45°	EC DKOR 90°
BSP	D9 Dd-8 AGR	91 AGR-K	B5	34			
SAE	01 Dd-9 AGN	02	03 Dd-10 AGJ	04	05	06 Dd-11 68 DKJ	08 AGS
SAE	13	33	37 Dd-12 3V DKJ 45°	39 Dd-13 3W DKJ 90°	41 3Y DKJ 90°L	L9 DKJ 90° M	93
Flange	15 Dd-14 4A SFL	16 SFL 22.5°	17 Dd-15 4F SFL 45°	19 Dd-16 4N SFL 90°	6A Dd-17 SFS	6F Dd-18 SFS 45°	6N Dd-19 SFS 90°
Flange	89 SFL 90	XA Caterpillar	XF Caterpillar	XG Caterpillar	XN Caterpillar		

ORFS	JC Dd-20 ORFS	JS Dd-21 ORFS	J7 Dd-22 ORFS 45°	J9 Dd-23 ORFS	J1 ORFS	J5 ORFS 90	JM Dd-24 ORFS
	JD						
JIS	FU GUI	GU GUO	MU	MZ	UT		
Французский стандарт	FG	F2	F4	F6	F9	FA	
Мойки высокого давления	CW Power Cleaner	PW Kärcher	NW Kärcher				

Другие	XU	XY	DK	DX	FF	AF	NM
	YW	VW121	82	DP	DR	5C	6C
	7C	5S	5H	5T	59PT	5LPT	T1

C9 – Внутренняя метрическая резьба 24° – тяжёлая серия (S) с уплотнительным кольцом – прямой

ISO 12151-2-SWS-S – DKOS

Фитинг одобрен для применения со шлангами типов:

XXXX-XX-XX Обозначение 73	Внутренний диаметр шланга DN	Дюйм	Размер	мм	Резьба метрическая	Наружный диаметр трубки мм	A мм	B мм	W мм
1C973-20-12	20	3/4	-12	19,1	M30x2	20	81	33	36
1C973-25-12	20	3/4	-12	19,1	M36x2	25	80	32	46
1C973-20-16	25	1	-16	25,4	M30x2	20	86	36	36
1C973-25-16	25	1	-16	25,4	M36x2	25	87	36	46
1C973-30-16	25	1	-16	25,4	M42x2	30	87	36	50
1C973-30-20	32	1-1/4	-20	31,8	M42x2	30	106	42	50
1C973-38-20	32	1-1/4	-20	31,8	M52x2	38	102	35	60
1C973-38-24	40	1-1/2	-24	38,1	M52x2	38	105	42	60

Фитинги со стандартными уплотнительными кольцами могут использоваться при температуре от -30 °C до +105 °C
Уплотнительные кольца описаны в разделе E. Специальные уплотнительные кольца поставляются под заказ.
Материал: сталь оцинкованная без хрома-VI

Информацию, является выбранное изделие стандартным или нестандартным, можно найти в действующем прайс-листе. Указанные размеры могут быть изменены в любое время без предварительного уведомления.

OC – Внутренняя метрическая резьба 24° – тяжёлая серия (S) с уплотнительным кольцом – угловой 45°

ISO 12151-2-SWE45-S – DKOS 45°

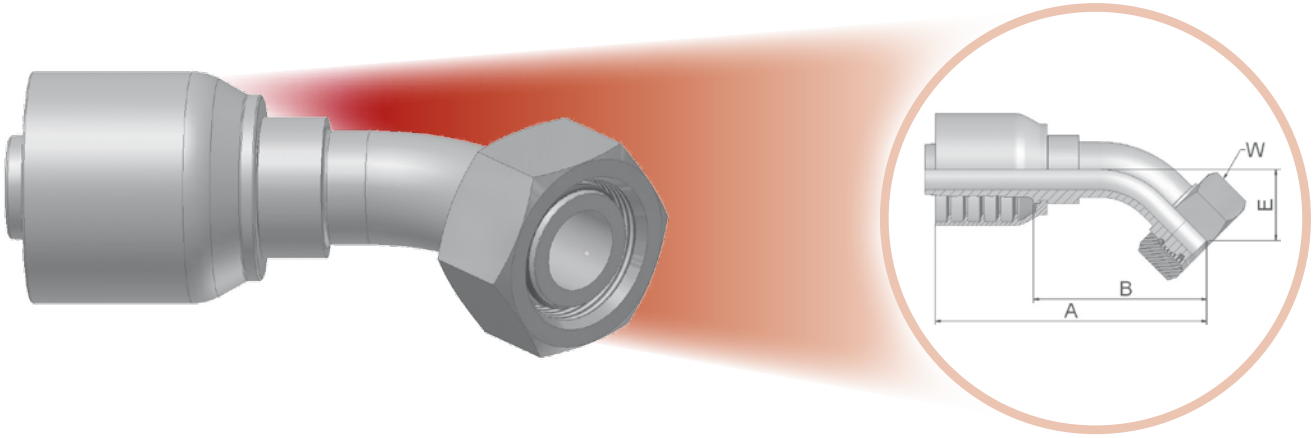

Фитинг одобрен для применения со шлангами типов:

73 — 731

XXXX-XX-XX Обозначение 73	Внутренний диаметр шланга DN	Дюйм	Размер	мм	Резьба метрическая	Наружный диаметр трубки мм	A мм	B мм	E мм	W мм
10C73-20-12	20	3/4	-12	19,1	M30x2	20	112	64	28	36
10C73-25-12	20	3/4	-12	19,1	M36x2	25	113	65	29	46
10C73-30-16	25	1	-16	25,4	M42x2	30	131	81	34	50
10C73-38-20	32	1-1/4	-20	31,8	M52x2	38	161	97	37	60

Фитинги со стандартными уплотнительными кольцами могут использоваться при температуре от -30 °C до +105 °C
Уплотнительные кольца описаны в разделе E. Специальные уплотнительные кольца поставляются под заказ.
Материал: сталь оцинкованная без хрома-VI

Информацию, является выбранное изделие стандартным или нестандартным, можно найти в действующем прайс-листе. Указанные размеры могут быть изменены в любое время без предварительного уведомления.

1C – Внутренняя метрическая резьба 24° – тяжёлая серия (S) с уплотнительным кольцом – угловой 90°

ISO 12151-2-SWE-S – DKOS 90°

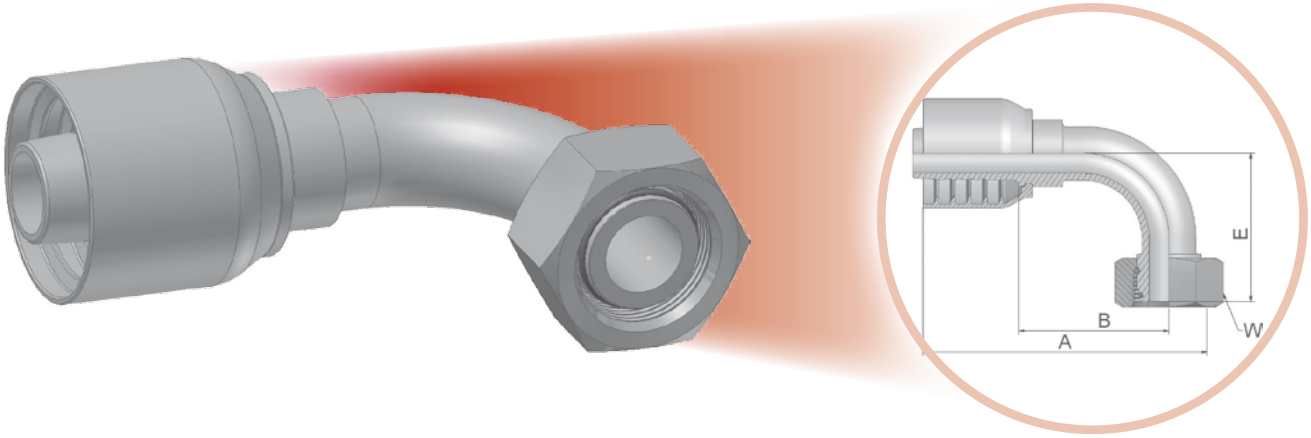

Фитинг одобрен для применения со шлангами типов:

XXXX-XX-XX Обозначение 73	Внутренний диаметр шланга DN	Дюйм	Размер	мм	Резьба метрическая	Наружный диаметр трубки мм	A мм	B мм	E мм	W мм
11C73-20-12	20	3/4	-12	19,1	M30x2	20	101	53	57	36
11C73-25-12	20	3/4	-12	19,1	M36x2	25	101	52	59	46
11C73-25-16	25	1	-16	25,4	M36x2	25	122	71	70	46
11C73-30-16	25	1	-16	25,4	M42x2	30	122	72	73	50
11C73-30-20	32	1-1/4	-20	31,8	M42x2	30	138	73	74	50
11C73-38-20	32	1-1/4	-20	31,8	M52x2	38	151	87	78	60

Фитинги со стандартными уплотнительными кольцами могут использоваться при температуре от -30 °C до +105 °C
Уплотнительные кольца описаны в разделе E. Специальные уплотнительные кольца поставляются под заказ.
Материал: сталь оцинкованная без хрома-VI

Информацию, является выбранное изделие стандартным или нестандартным, можно найти в действующем прайс-листе. Указанные размеры могут быть изменены в любое время без предварительного уведомления.

D2 – Наружная метрическая резьба 24° – тяжёлая серия (S) – прямой

ISO 12151-2-S-S – CES

Фитинг одобрен для применения со шлангами типов:

73 731

XXXX-XX-XX Обозначение 73	Внутренний диаметр шланга DN	Дюйм	Размер	мм	Резьба метрическая	Наружный диаметр трубки мм	A мм	B мм	H мм
1D273-20-12	20	3/4	-12	19,1	M30x2	20	84	35	30
1D273-25-12	20	3/4	-12	19,1	M36x2	25	86	37	36
1D273-30-16	25	1	-16	25,4	M42x2	30	94	42	46
1D273-38-20	32	1-1/4	-20	31,8	M52x2	38	112	46	55

Материал: сталь оцинкованная без хрома-VI

Информацию, является выбранное изделие стандартным или нестандартным, можно найти в действующем прайс-листе. Указанные размеры могут быть изменены в любое время без предварительного уведомления.

92 – Внутренняя резьба BSP параллельная – прямой (конус 60°)

BS5200-A – DKR

Фитинг одобрен для применения со шлангами типов:

XXXX-XX-XX Обозначение 73	Внутренний диаметр шланга DN	Дюйм	Размер	мм	Резьба BSP	A мм	B мм	W мм
19273-12-12	20	3/4	-12	19,1	3/4x14	77	29	32
19273-16-16	25	1	-16	25,4	1x11	89	38	41
19273-20-20	32	1-1/4	-20	31,8	1-1/4x11	101	37	50
19273-24-24	40	1-1/2	-24	38,1	1-1/2x11	100	37	55
19273-32-32	50	2	-32	50,8	2x11	113	38	70

Материал: сталь оцинкованная без хрома-VI

Информацию, является выбранное изделие стандартным или нестандартным, можно найти в действующем прайс-листе. Указанные размеры могут быть изменены в любое время без предварительного уведомления.

B1 – Внутренняя резьба BSP параллельная – угловой 45° (конус 60°)

BS 5200-D – DKR 45°

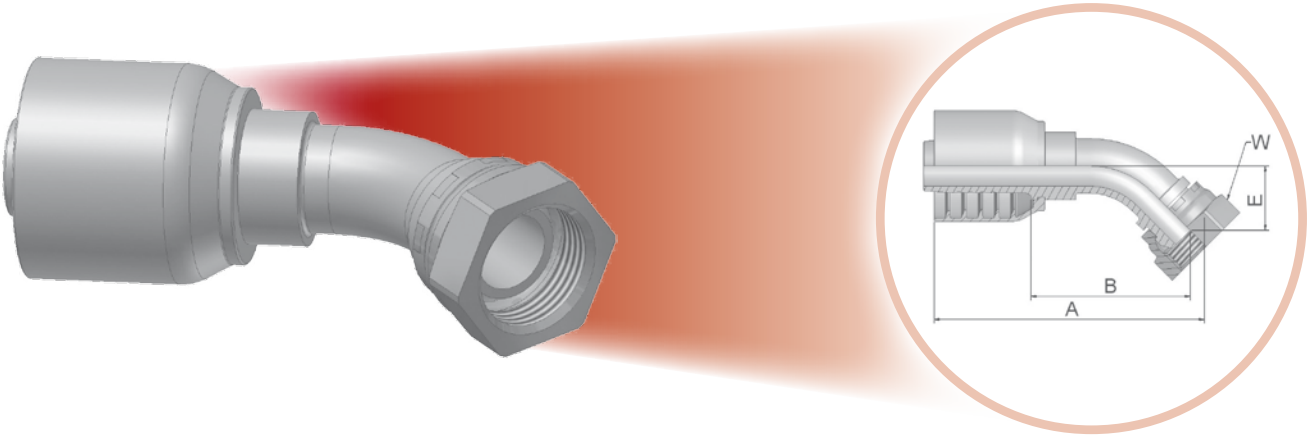

Фитинг одобрен для применения со шлангами типов:

73 — 731

XXXX-XX-XX Обозначение 73	Внутренний диаметр шланга				Резьба BSP	A	B	E	W
	DN	Дюйм	Размер	мм		мм	мм	мм	мм
1B173-12-12	20	3/4	-12	19,1	3/4x14	110	62	26	32
1B173-16-16	25	1	-16	25,4	1x11	136	84	39	41
1B173-20-20	32	1-1/4	-20	31,8	1-1/4x11	169	105	44	50
1B173-24-24	40	1-1/2	-24	38,1	1-1/2x11	172	109	38	55
1B173-32-32	50	2	-32	50,8	2x11	229	157	50	70

Материал: сталь оцинкованная без хрома-VI

Информацию, является выбранное изделие стандартным или нестандартным, можно найти в действующем прайс-листе. Указанные размеры могут быть изменены в любое время без предварительного уведомления.

B2 – Внутренняя резьба BSP параллельная – угловой 90° (конус 60°)

BS 5200-B – DKR 90°

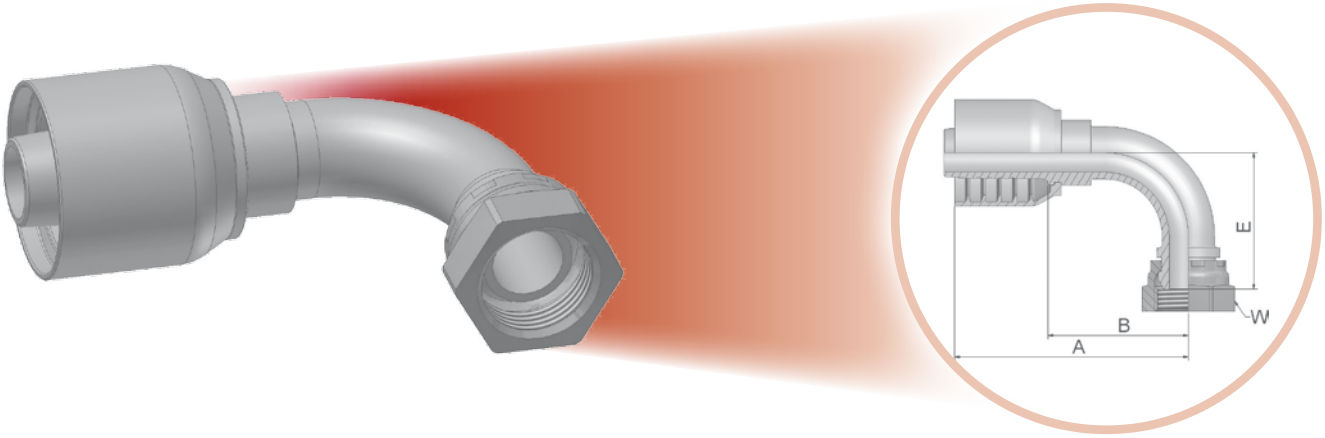

Фитинг одобрен для применения со шлангами типов:

XXXX-XX-XX Обозначение 73	Внутренний диаметр шланга DN	Дюйм	Размер	мм	Резьба BSP	A мм	B мм	E мм	W мм
1B273-12-12	20	3/4	-12	19,1	3/4x14	106	58	55	32
1B273-16-16	25	1	-16	25,4	1x11	121	70	76	41
1B273-20-20	32	1-1/4	-20	31,8	1-1/4x11	151	87	80	50
1B273-24-24	40	1-1/2	-24	38,1	1-1/2x11	166	103	103	55
1B273-32-32	50	2	-32	50,8	2x11	229	157	149	70

Материал: сталь оцинкованная без хрома-VI

Информацию, является выбранное изделие стандартным или нестандартным, можно найти в действующем прайс-листе. Указанные размеры могут быть изменены в любое время без предварительного уведомления.

D9 – Наружная резьба BSP – прямой (конус 60°)

BS5200 – AGR

Фитинг одобрен для применения со шлангами типов:

73 731

XXXX-XX-XX Обозначение 73	Внутренний диаметр шланга DN	Дюйм	Размер	мм	Резьба BSP	A мм	B мм	H мм
1D973-12-12	20	3/4	-12	19,1	3/4x14	87	38	32
1D973-16-16	25	1	-16	25,4	1x11	95	43	41
1D973-20-20	32	1-1/4	-20	31,8	1-1/14x11	114	47	50
1D973-24-24	40	1-1/2	-24	38,1	1-1/2x11	114	49	55
1D973-32-32	50	2	-32	50,8	2x11	129	58	70

Материал: сталь оцинкованная без хрома-VI

Информацию, является выбранное изделие стандартным или нестандартным, можно найти в действующем прайс-листе. Указанные размеры могут быть изменены в любое время без предварительного уведомления.

01 – Наружная трубная резьба NPTF – прямой

SAE J476A – J516 – AGN

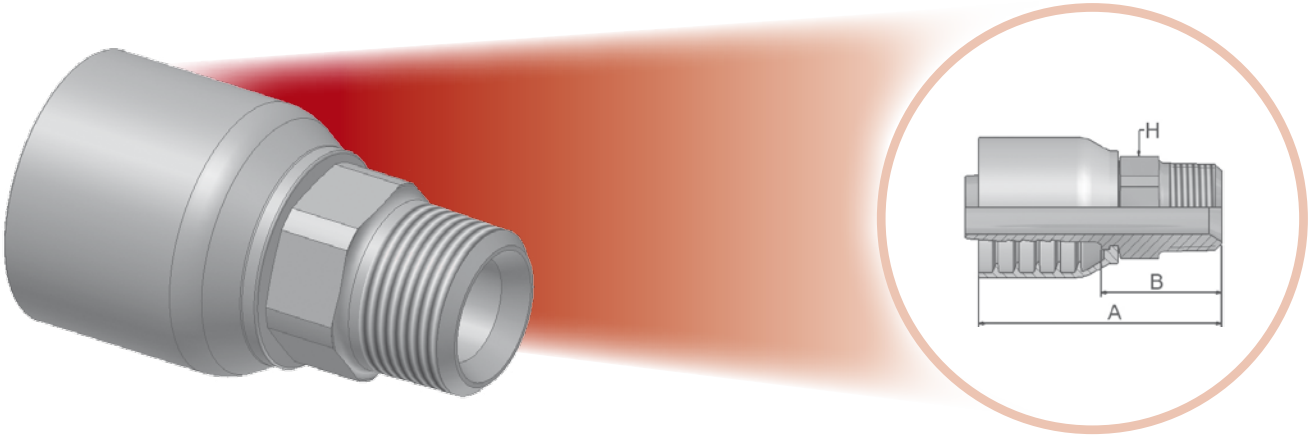

Фитинг одобрен для применения со шлангами типов:

73 731

XXXX-XX-XX Обозначение 73	Внутренний диаметр шланга DN	Дюйм	Размер	мм	Резьба NPTF	A мм	B мм	H мм/ *Дюйм*
10173-12-12-SM	20	3/4	-12	19,1	3/4x14	90	42	30
10173-16-16	25	1	-16	25,4	1x11-1/2	100	51	*1-3/8*
10173-20-20-SM	32	1.1/4	-20	31,8	1-1/4x11-1/2	125	61	46
10173-24-24-SM	40	1-1/2	-24	38,1	1-1/2x11-1/2	124	61	50
10173-32-32	50	2	-32	50,8	2x11-1/2	141	73	*2-1/2*

Материал: сталь оцинкованная без хрома-VI
SM: Под метрический ключ

Информацию, является выбранное изделие стандартным или нестандартным, можно найти в действующем прайс-листе. Указанные размеры могут быть изменены в любое время без предварительного уведомления.

03 – Наружная резьба JIC37° – прямой

ISO12151-5-S – AGJ

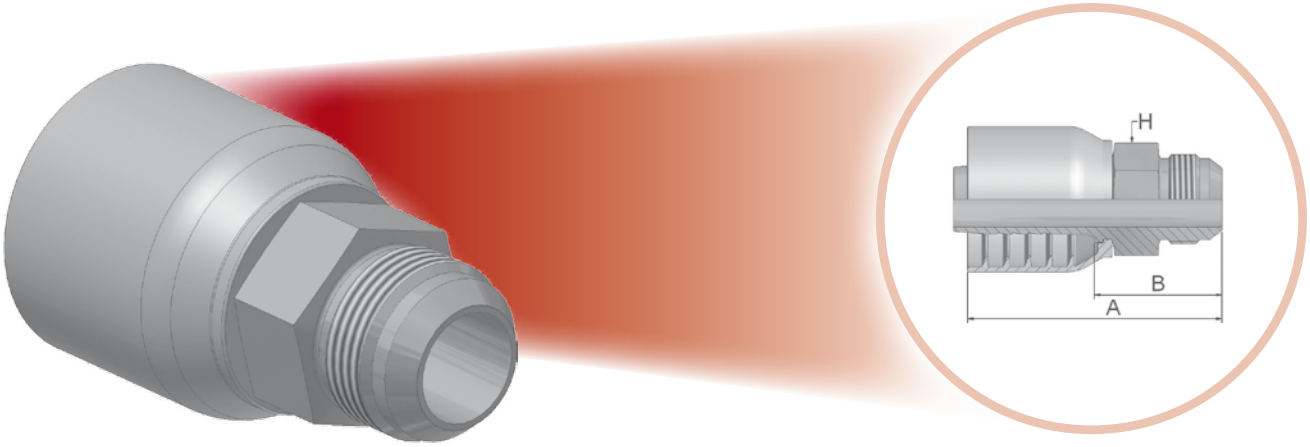

Фитинг одобрен для применения со шлангами типов:

73 731

XXXX-XX-XX Обозначение 73	Внутренний диаметр шланга DN	Дюйм	Размер	мм	Резьба UNF	A мм	B мм	H мм/ *Дюйм*
10373-12-12-SM	20	3/4	-12	19,1	1-1/16x12	89	41	30
10373-16-12-SM	20	3/4	-12	19,1	1-5/16x12	91	43	36
10373-16-16-SM	25	1	-16	25,4	1-5/16x12	97	47	36
10373-20-16	25	1	-16	25,4	1-5/8x12	102	52	46
10373-20-20-SM	32	1-1/4	-20	31,8	1-5/8x12	118	54	46
10373-24-20	32	1-1/4	-20	31,8	1-7/8x12	118	54	2
10373-24-24-SM	40	1-1/2	-24	38,1	1-7/8x12	122	59	50
10373-32-32-SM	50	2	-32	50,8	2-1/2x12	143	72	65

Материал: сталь оцинкованная без хрома-VI
SM: Под метрический ключ

Информацию, является выбранное изделие стандартным или нестандартным, можно найти в действующем прайс-листе. Указанные размеры могут быть изменены в любое время без предварительного уведомления.

06 – Внутренняя резьба JIC37° - прямой

ISO12151-5-SWS – DKJ

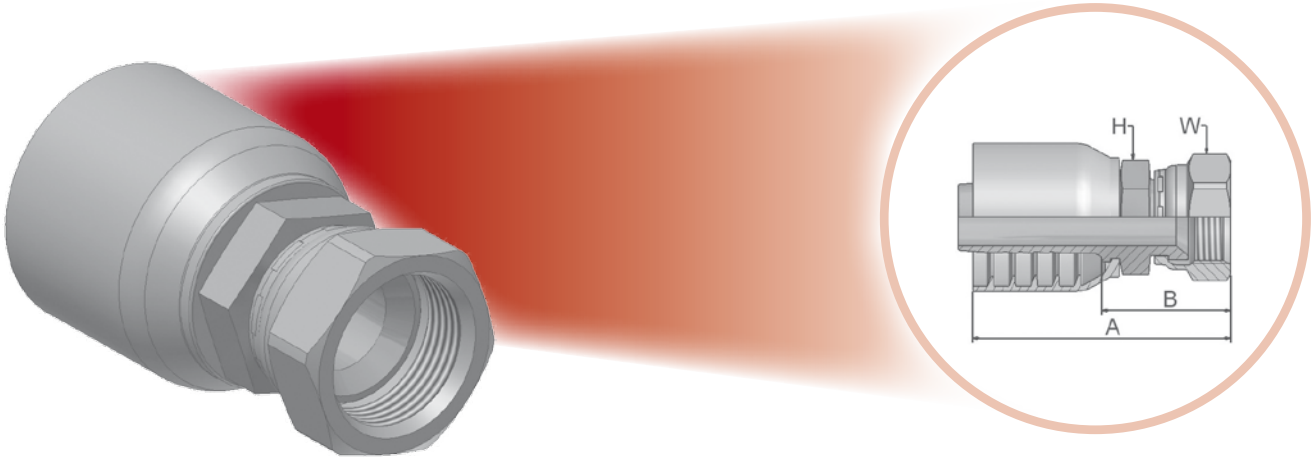

Фитинг одобрен для применения со шлангами типов:

XXXX-XX-XX Обозначение 73	Внутренний диаметр шланга DN	Дюйм	Размер	мм	Резьба UNF	A мм	B мм	H мм/ *Дюйм*	W мм/ *Дюйм*
10673-12-12-SM	20	3/4	-12	19,1	1-1/16x12	93	45	30	32
10673-16-12	20	3/4	-12	19,1	1-5/16x12	95	47	*1-3/8*	*1-1/2*
10673-16-16-SM	25	1	-16	25,4	1-5/16x12	103	52	36	41
10673-20-16	25	1	-16	25,4	1-5/8x12	108	60	*1-3/4*	*2*
10673-20-20-SM	32	1-1/4	-20	31,8	1-5/8x12	125	61	46	55
10673-24-20-SM	32	1-1/4	-20	31,8	1-7/8x12	130	66	50	60
10673-24-24-SM	40	1-1/2	-24	38,1	1-7/8x12	128	66	50	60
10673-32-32	50	2	-32	50,8	2-1/2x12	150	81	*2-1/2*	*2-7/8*

Материал: сталь оцинкованная без хрома-VI
SM: Под метрический ключ

Информацию, является выбранное изделие стандартным или нестандартным, можно найти в действующем прайс-листе. Указанные размеры могут быть изменены в любое время без предварительного уведомления.

37 – Внутренняя резьба JIC 37° – угловой 45°

ISO 12151-5-SWE45 – DKJ 45°

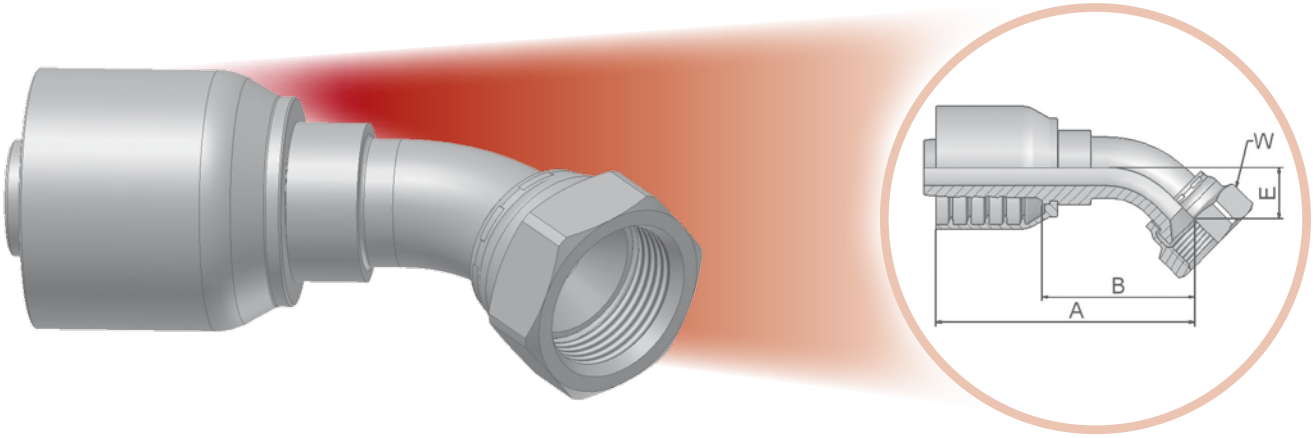

Фитинг одобрен для применения со шлангами типов:

XXXX-XX-XX Обозначение 73	Внутренний диаметр шланга DN	Дюйм	Размер	мм	Резьба UNF	A мм	B мм	E мм	W мм
13773-12-12-SM	20	3/4	-12	19,1	1-1/16x12	104	56	21	32
13773-16-16-SM	25	1	-16	25,4	1-5/16x12	119	69	24	41
13773-20-20-SM	32	1-1/4	-20	31,8	1-5/8x12	172	108	47	55
13773-24-24-SM	40	1-1/2	-24	38,1	1-7/8x12	194	132	58	60
13773-32-32-SM	50	2	-32	50,8	2-1/2x12	251	179	72	75

Материал: сталь оцинкованная без хрома-VI
SM: Под метрический ключ

Информацию, является выбранное изделие стандартным или нестандартным, можно найти в действующем прайс-листе. Указанные размеры могут быть изменены в любое время без предварительного уведомления.

39 – Внутренняя резьба JIC 37° – угловой 90°

ISO 12151-5-SWES – DKJ 90°

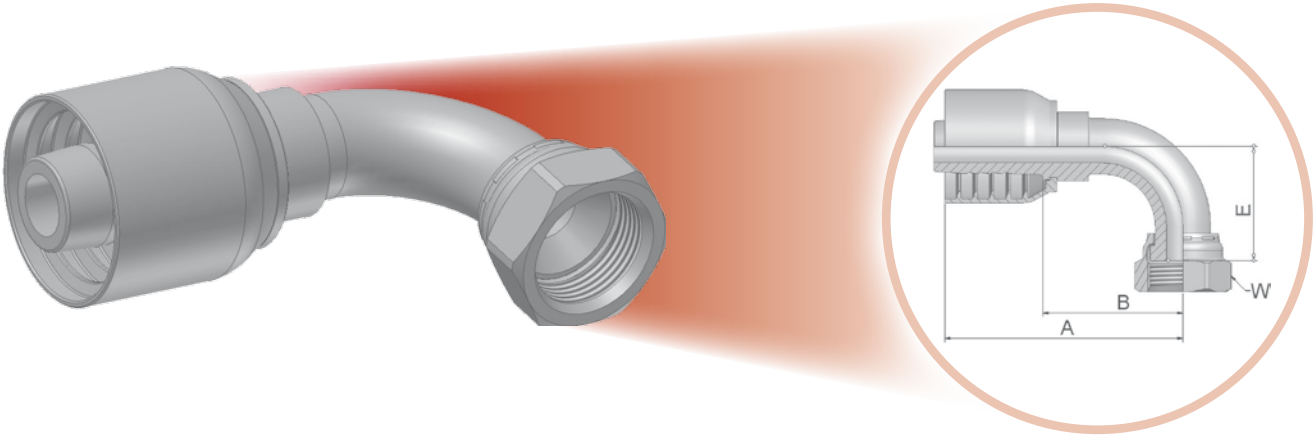

Фитинг одобрен для применения со шлангами типов:

XXXX-XX-XX Обозначение 73	Внутренний диаметр шланга				Резьба UNF	A	B	E	W
	DN	Дюйм	Размер	мм		мм	мм	мм	мм/ *Дюйм*
13973-12-12	20	3/4	-12	19,1	1-1/16x12	103	59	62	*1-1/2*
13973-16-12	20	3/4	-12	19,1	1-5/16x12	115	94	41	*1-1/2*
13973-16-16-SM	25	1	-16	25,4	1-5/16x12	118	67	56	41
13973-20-20-SM	32	1.1/4	-20	31,8	1-5/8x12	151	87	85	55
13973-24-24-SM	40	1-1/2	-24	38,1	1-7/8x12	194	119	102	60
13973-32-32-SM	50	2	-32	50,8	2-1/2x12	229	157	152	75

Материал: сталь оцинкованная без хрома-VI
SM: Под метрический ключ

Информацию, является выбранное изделие стандартным или нестандартным, можно найти в действующем прайс-листе. Указанные размеры могут быть изменены в любое время без предварительного уведомления.

15/4A – SAE код 61 – фланец прямой / SAE фланец 5000 psi

ISO 12151-3-SL – SFL

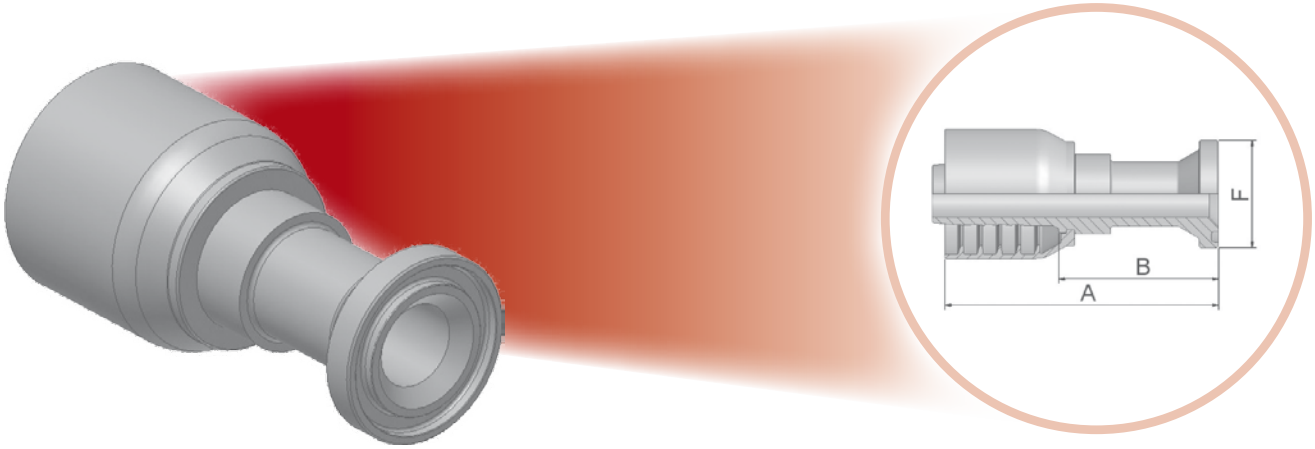

Фитинг одобрен для применения со шлангами типов:

XXXX-XX-XX Обозначение 73	Внутренний диаметр шланга DN	Дюйм	Размер	мм	Типоразмер соединения	A мм	B мм	F мм
11573-12-12	20	3/4	-12	19,1	3/4	110	62	38
11573-16-12	20	3/4	-12	19,1	1	110	62	45
11573-16-16	25	1	-16	25,4	1	117	67	45
11573-16-20	32	1-1/4	-20	31,8	1	133	69	45
14A73-20-16	25	1	-16	25,4	1-1/4	85	34	51
14A73-20-20	32	1-1/4	-20	31,8	1-1/4	141	77	51
14A73-24-20	32	1-1/4	-20	31,8	1-1/2	104	40	60
14A73-24-24	40	1-1/2	-24	38,1	1-1/2	166	103	60
14A73-32-24	40	1-1/2	-24	38,1	2	113	50	71
14A73-32-32	50	2	-32	50,8	2	220	148	71

Полуфланцы SAE описаны в разделе Eb.
Фитинги со стандартными уплотнительными кольцами могут использоваться при температуре от -30 °C до +105 °C
Уплотнительные кольца описаны в разделе E. Специальные уплотнительные кольца поставляются под заказ.
Материал: сталь оцинкованная без хрома-VI

Информацию, является выбранное изделие стандартным или нестандартным, можно найти в действующем прайс-листе. Указанные размеры могут быть изменены в любое время без предварительного уведомления.

17/4F – SAE код 61 – фланец угловой 45° (5000 psi)

ISO 12151-3-E45S-L – SFL 45°

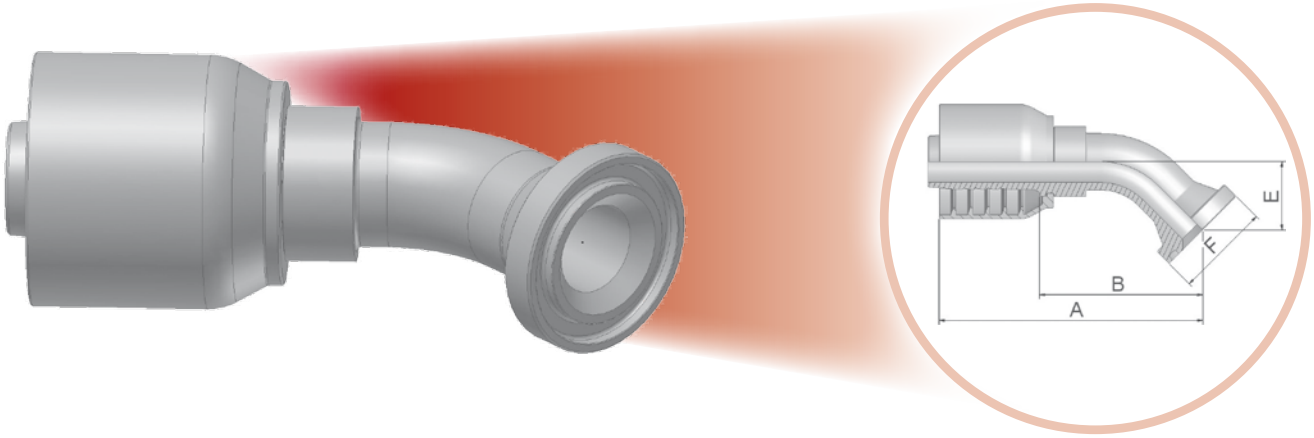

Фитинг одобрен для применения со шлангами типов:

XXXX-XX-XX Обозначение 73	Внутренний диаметр шланга DN	Дюйм	Размер	мм	Типоразмер соединения	A мм	B мм	E мм	F мм
11773-12-12	20	3/4	-12	19,1	3/4	119	71	27	38
11773-16-12	20	3/4	-12	19,1	1	109	64	26	44
11773-16-16	25	1	-16	25,4	1	127	77	32	45
14F73-20-16	25	1	-16	25,4	1-1/4	136	85	32	51
14F73-20-20	32	1-1/4	-20	31,8	1-1/4	160	96	35	51
14F73-24-20	32	1-1/4	-20	31,8	1-1/2	162	102	38	60
14F73-24-24	40	1-1/2	-24	38,1	1-1/2	178	115	44	60
14F73-32-32	50	2	-32	50,8	2	224	153	62	71

Полуфланцы SAE описаны в разделе Eb.
Фитинги со стандартными уплотнительными кольцами могут использоваться при температуре от -30 °C до +105 °C
Уплотнительные кольца описаны в разделе E. Специальные уплотнительные кольца поставляются под заказ.
Материал: сталь оцинкованная без хрома-VI

Информацию, является выбранное изделие стандартным или нестандартным, можно найти в действующем прайс-листе. Указанные размеры могут быть изменены в любое время без предварительного уведомления.

19/4N – SAE код 61 – фланец угловой 90° (psi)

ISO 12151-3-E90ML – SFL 90°

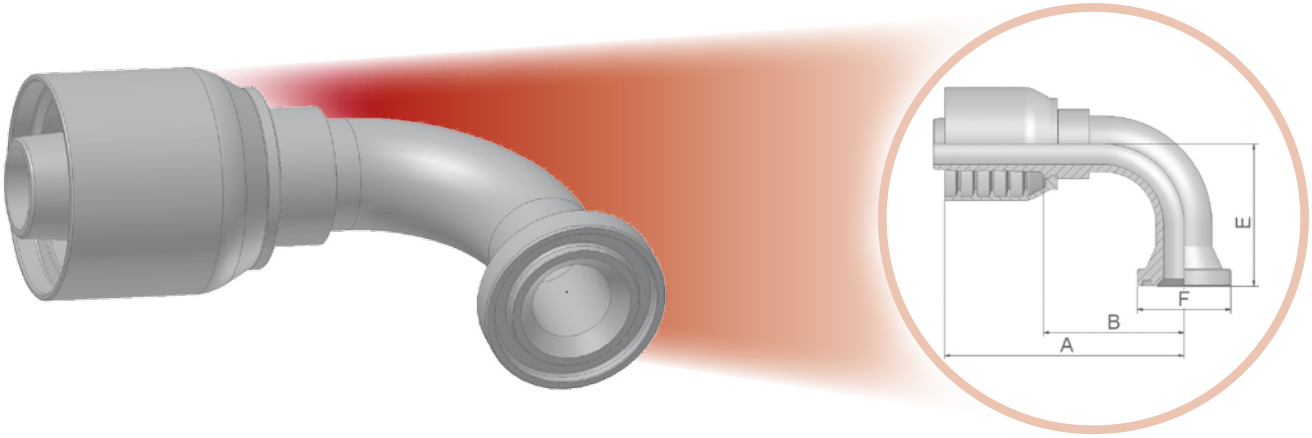

Фитинг одобрен для применения со шлангами типов:

73 731

XXXX-XX-XX Обозначение 73	Внутренний диаметр шланга DN	Дюйм	Размер	мм	Типоразмер соединения	A мм	B мм	E мм	F мм
11973-12-12	20	3/4	-12	19,1	3/4	109	61	58	38
11973-16-12	20	3/4	-12	19,1	1	102	54	58	45
11973-16-16	25	1	-16	25,4	1	118	67	70	45
14N73-20-16	25	1	-16	25,4	1-1/4	128	78	68	51
14N73-20-20	32	1-1/4	-20	31,8	1-1/4	155	91	90	51
14N73-24-20	32	1-1/4	-20	31,8	1-1/2	155	91	90	60
14N73-24-24	40	1-1/2	-24	38,1	1-1/2	166	103	93	60
14N73-32-24	40	1-1/2	-24	38,1	2	166	103	92	71
14N73-32-32	50	2	-32	50,8	2	220	148	133	71

Полуфланцы SAE описаны в разделе Eb.
Фитинги со стандартными уплотнительными кольцами могут использоваться при температуре от -30 °C до +105 °C
Уплотнительные кольца описаны в разделе E. Специальные уплотнительные кольца поставляются под заказ.
Материал: сталь оцинкованная без хрома-VI

Информацию, является выбранное изделие стандартным или нестандартным, можно найти в действующем прайс-листе. Указанные размеры могут быть изменены в любое время без предварительного уведомления.

6A – SAE код 61 – фланец прямой

ISO 12151-3-S-S – SFS – 6000 psi

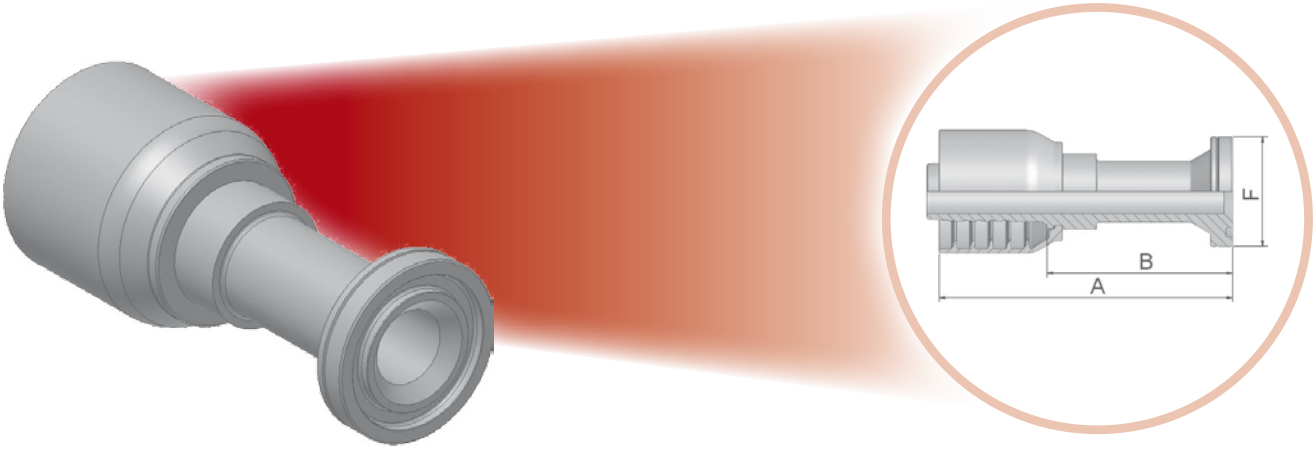

Фитинг одобрен для применения со шлангами типов:

73 731

XXXX-XX-XX Обозначение 73	Внутренний диаметр шланга				Типоразмер соединения	A	B	F
	DN	Дюйм	Размер	мм		мм	мм	мм
16A73-12-12	20	3/4	-12	19,1	3/4	130	82	41
16A73-16-12	20	3/4	-12	19,1	1	135	87	48
16A73-12-16	25	1	-16	25,4	3/4	136	85	41
16A73-16-16	25	1	-16	25,4	1	131	81	48
16A73-20-16	25	1	-16	25,4	1-1/4	142	91	54
16A73-16-20	32	1-1/4	-20	31,8	1	149	85	48
16A73-20-20	32	1-1/4	-20	31,8	1-1/4	149	85	54
16A73-24-20	32	1-1/4	-20	31,8	1-1/2	121	57	64
16A73-20-24	40	1-1/2	-24	38,1	1-1/4	158	96	54
16A73-24-24	40	1-1/2	-24	38,1	1-1/2	166	104	64
16A73-32-24	40	1-1/2	-24	38,1	2	129	66	79
16A73-32-32	50	2	-32	50,8	2	194	122	79

Полуфланцы SAE описаны в разделе Eb.
Фитинги со стандартными уплотнительными кольцами могут использоваться при температуре от -30 °C до +105 °C
Уплотнительные кольца описаны в разделе E. Специальные уплотнительные кольца поставляются под заказ.
Материал: сталь оцинкованная без хрома-VI

Информацию, является выбранное изделие стандартным или нестандартным, можно найти в действующем прайс-листе. Указанные размеры могут быть изменены в любое время без предварительного уведомления.

6F – SAE фланец угловой 45° – тяжёлая серия

ISO 12151-3-E45-S – SFS 45° – 6000 psi

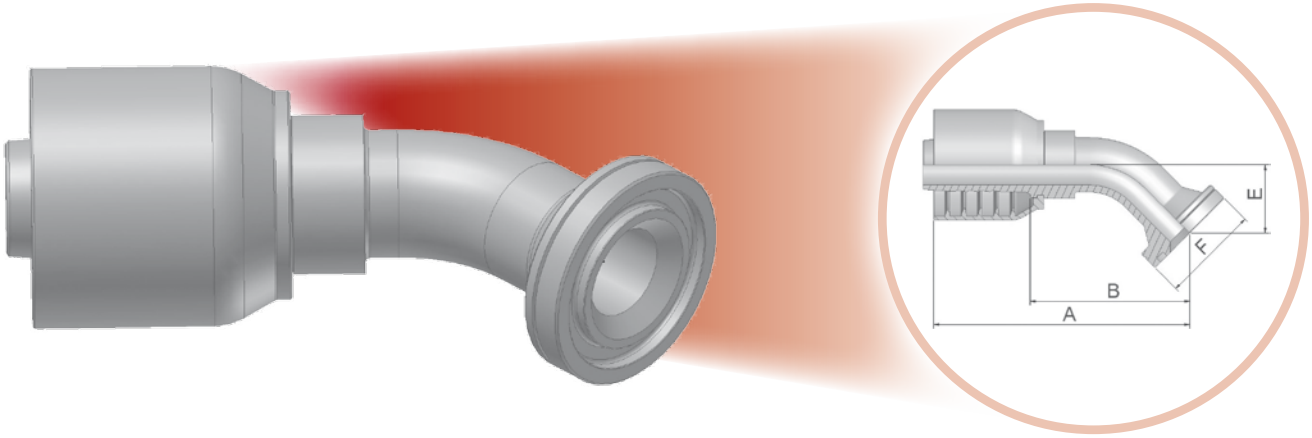

Фитинг одобрен для применения со шлангами типов:

73 731

XXXX-XX-XX Обозначение 73	Внутренний диаметр шланга				Типоразмер соединения	A	B	E	F
	DN	Дюйм	Размер	мм		мм	мм	мм	мм
16F73-12-12	20	3/4	-12	19,1	3/4	110	62	26	41
16F73-16-12	20	3/4	-12	19,1	1	110	62	26	48
16F73-12-16	25	1	-1	25,4	3/4	123	73	32	41
16F73-16-16	25	1	-16	25,4	1	129	79	32	48
16F73-20-16	25	1	-16	25,4	1-1/4	129	79	32	54
16F73-20-20	32	1-1/4	-20	31,8	1-1/4	163	98	38	54
16F73-24-20	32	1-1/4	-20	31,8	1-1/2	163	99	38	63
16F73-24-24	40	1-1/2	-24	38,1	1-1/2	178	115	44	64
16F73-32-32	50	2	-32	50,8	2	230	158	56	79

Полуфланцы SAE описаны в разделе Eb.
Фитинги со стандартными уплотнительными кольцами могут использоваться при температуре от -30 °C до +105 °C
Уплотнительные кольца описаны в разделе E. Специальные уплотнительные кольца поставляются под заказ.
Материал: сталь оцинкованная без хрома-VI

Информацию, является выбранное изделие стандартным или нестандартным, можно найти в действующем прайс-листе. Указанные размеры могут быть изменены в любое время без предварительного уведомления.

6N – SAE код 62 – фланец угловой 90°

ISO 12151-3-E90S-S – SFS 90°

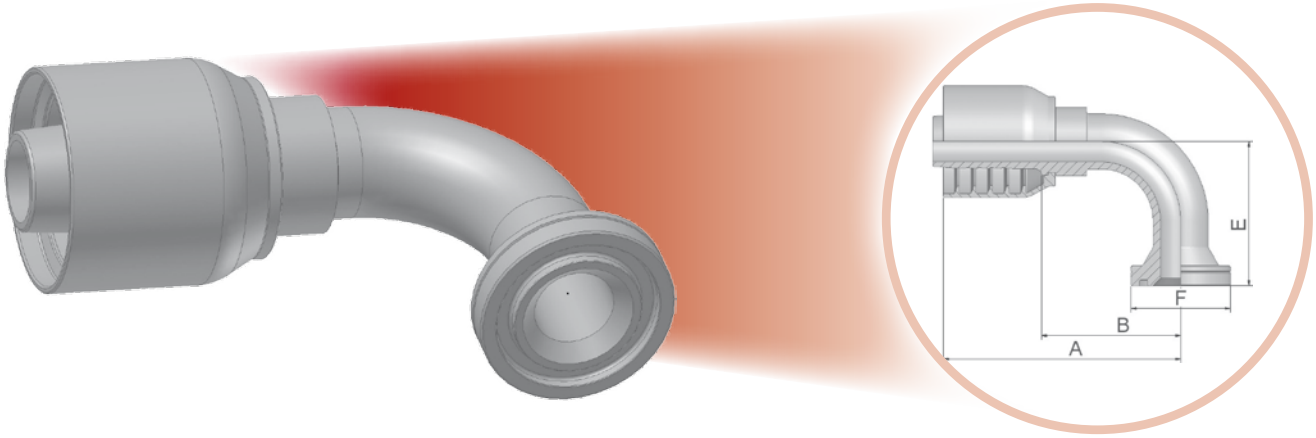

Фитинг одобрен для применения со шлангами типов:

XXXX-XX-XX Обозначение 73	Внутренний диаметр шланга DN	Дюйм	Размер	мм	Типоразмер соединения	A мм	B мм	E мм	F мм
16N73-12-12	20	3/4	-12	19,1	3/4	101	53	58	41
16N73-12-16	25	1	-16	25,4	3/4	109	58	70	41
16N73-16-16	25	1	-16	25,4	1	122	71	70	48
16N73-20-16	25	1	-16	25,4	1-1/4	122	71	70	54
16N73-20-20	32	1-1/4	-20	31,8	1-1/4	172	108	71	54
16N73-24-20	32	1-1/4	-20	31,8	1-1/2	172	108	76	64
16N73-24-24	40	1-1/2	-24	38,1	1-1/2	166	103	104	64
16N73-32-32	50	2	-32	50,8	2	229	157	138	79

Полуфланцы SAE описаны в разделе Eb.
Фитинги со стандартными уплотнительными кольцами могут использоваться при температуре от -30 °C до +105 °C
Уплотнительные кольца описаны в разделе E. Специальные уплотнительные кольца поставляются под заказ.
Материал: сталь оцинкованная без хрома-VI

Информацию, является выбранное изделие стандартным или нестандартным, можно найти в действующем прайс-листе. Указанные размеры могут быть изменены в любое время без предварительного уведомления.

JC – Внутреняя резьба, торцевое уплотнение ORFS – прямой – короткий

ISO 12151-1-SWSA – SAE J516 – ORFS

Фитинг одобрен для применения со шлангами типов:

73 — 731

XXXX-XX-XX Обозначение 73	Внутренний диаметр шланга DN	Дюйм	Размер	мм	Резьба UNF	A мм	B мм	H мм	W мм
1JC73-12-12-SM	20	3/4	-12	19,1	1-3/16x12	81	33	30	36

Материал: сталь оцинкованная без хрома-VI
SM: Под метрический ключ

Информацию, является выбранное изделие стандартным или нестандартным, можно найти в действующем прайс-листе. Указанные размеры могут быть изменены в любое время без предварительного уведомления.

JS – Внутреняя резьба, торцевое уплотнение ORFS (удлинённый)

ISO 12151-1-SWSB – SAE J516 – ORFS

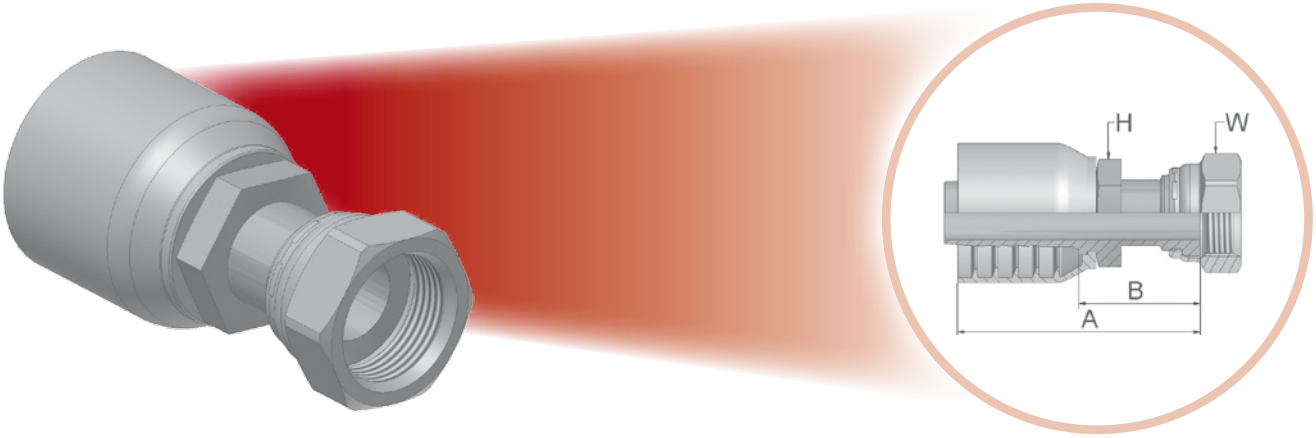

Фитинг одобрен для применения со шлангами типов:

XXXX-XX-XX Обозначение 73	Внутренний диаметр шланга DN	Дюйм	Размер	мм	Резьба UNF	A мм	B мм	H мм	W мм
1JS73-12-12-SM	20	3/4	-12	19,1	1-3/16x12	98	50	30	36
1JS73-16-12-SM	20	3/4	-12	19,1	1-7/16x12	107	58	36	41
1JS73-16-16-SM	25	1	-16	25,4	1-7/16x12	103	52	36	41
1JS73-20-16-SM	25	1	-16	25,4	1-11/16x12	114	64	41	50
1JS73-20-20-SM	32	1.1/4	-20	31,8	1-11/16x12	118	54	46	50
1JS73-24-24-SM	40	1-1/2	-24	38,1	2x12	120	57	50	60

Материал: сталь оцинкованная без хрома-VI
SM: Под метрический ключ

Информацию, является выбранное изделие стандартным или нестандартным, можно найти в действующем прайс-листе. Указанные размеры могут быть изменены в любое время без предварительного уведомления.

J7 – Внутреняя резьба, торцевое уплотнение ORFS – угловой 45° – ISO 12151-1 – SWE 45°

ISO 12151-1-SWE45 – SAE J516 – ORFS 45°

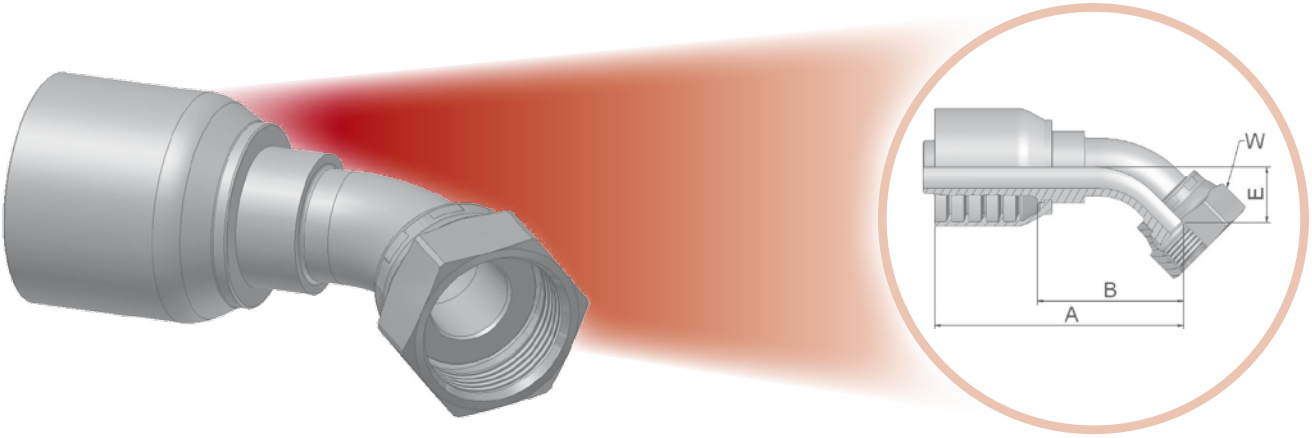

Фитинг одобрен для применения со шлангами типов:

73 731

XXXX-XX-XX Обозначение 73	Внутренний диаметр шланга DN	Дюйм	Размер	мм	Резьба UNF	A мм	B мм	E мм	W мм
1J773-12-12-SM	20	3/4	-12	19,1	1-3/16x12	105	57	21	36
1J773-16-12-SM	20	3/4	-12	19,1	1-7/16x12	107	59	24	41
1J773-16-16-SM	25	1	-16	25,4	1-7/16x12	119	69	24	41
1J773-20-16-SM	25	1	-16	25,4	1-11/16x12	131	80	26	50
1J773-20-20-SM	32	1.1/4	-20	31,8	1-11/16x12	154	90	30	50

Материал: сталь оцинкованная без хрома-VI
SM: Под метрический ключ

Информацию, является выбранное изделие стандартным или нестандартным, можно найти в действующем прайс-листе. Указанные размеры могут быть изменены в любое время без предварительного уведомления.

J9 – Внутреняя резьба, торцевое уплотнение ORFS – угловой 90°

ISO 12151-1-SWES – SAE J516 – ORFS 90°

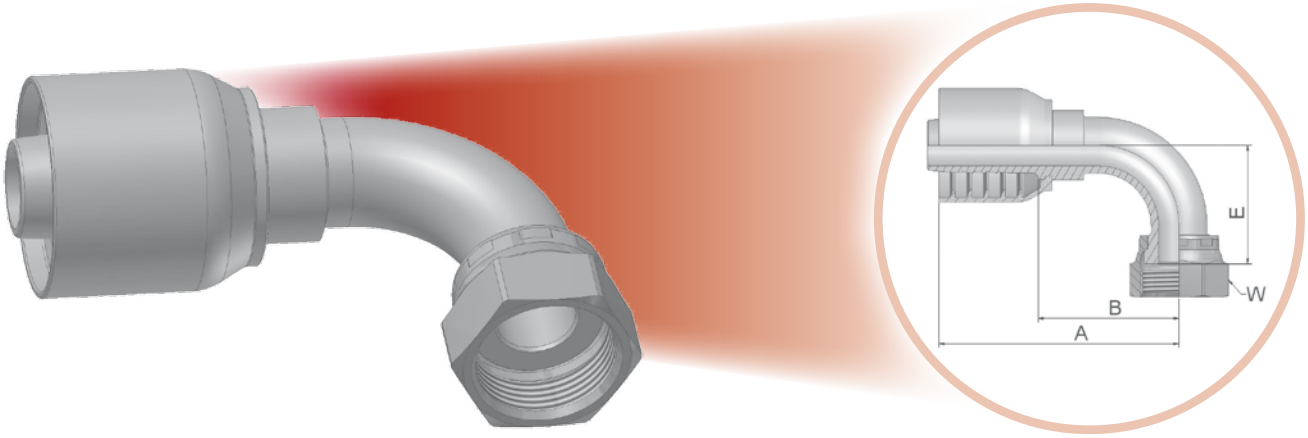

Фитинг одобрен для применения со шлангами типов:

XXXX-XX-XX Обозначение 73	Внутренний диаметр шланга DN	Дюйм	Размер	мм	Резьба UNF	A мм	B мм	E мм	W мм
1J973-12-12-SM	20	3/4	-12	19,1	1-3/16x12	101	53	48	36
1J973-16-12-SM	20	3/4	-12	19,1	1-7/16x12	114	66	56	41
1J973-16-16-SM	25	1	-16	25,4	1-7/16x12	120	69	56	41
1J973-20-16-SM	25	1	-16	25,4	1-11/16x12	127	77	64	50
1J973-20-20-SM	32	1.1/4	-20	31,8	1-11/16x12	151	87	69	50

Материал: сталь оцинкованная без хрома-VI
SM: Под метрический ключ

Информацию, является выбранное изделие стандартным или нестандартным, можно найти в действующем прайс-листе. Указанные размеры могут быть изменены в любое время без предварительного уведомления.

JM – Наружная резьба, торцевое уплотнение ORFS

ISO 12151-1-S – SAE J516

Фитинг одобрен для применения со шлангами типов:

73 731

XXXX-XX-XX Обозначение 73	Внутренний диаметр шланга DN	Дюйм	Размер	мм	Резьба UNF	A мм	B мм	W мм
1JM73-16-16-SM	25	1	-16	25,4	1-7/16x12	93	42	41
1JM73-20-16-SM	25	1	-16	25,4	1-11/16x12	89	39	46
1JM73-20-20-SM	32	1-1/4	-20	31,8	1-11/16x12	106	42	46

Фитинги JM поставляются без уплотнительного кольца.
Уплотнительные кольца описаны в разделе E. Специальные уплотнительные кольца поставляются под заказ.
Материал: сталь оцинкованная без хрома-VI
SM: Под метрический ключ

Информацию, является выбранное изделие стандартным или нестандартным, можно найти в действующем прайс-листе. Указанные размеры могут быть изменены в любое время без предварительного уведомления.

Обзор фитингов серии 78

DIN	CA DKOL	CE DKOL 45°	CF DKOL 90°	D0 CEL	C0 DKM или DKLL	C3 DKL	C4 DKL 45°
DIN	C5 DKL 90°	1D BEL	DD BEL 45°	5D BEL 90°	C9 De-1 DKOS	0C De-2 DKOS 45°	1C De-3 DKOS 90°
DIN	D2 De-4 CES	C6 DKS	3D BES	49	9B	9C	
BSP	92 De-5 DKR	B1 De-6 DKR 45°	B2 De-7 DKR 90°	B4 DKR 90° (Compact)	EA DKOR	EB DKOR 45°	EC DKOR 90°
BSP	D9 De-8 AGR	91 AGR-K	B5	34			
SAE	01 De-9 AGN	02	03 De-10 AGJ	04	05	06 De-11 68 DKJ	08 AGS
SAE	13	33	37 De-12 3V DKJ 45°	39 De-13 3W DKJ 90°	41 3Y DKJ 90°L	L9 DKJ 90° M	93
Flange	15 De-14 4A SFL	16 SFL 22.5°	17 De-15 4F SFL 45°	19 De-16 4N SFL 90°	6A De-17 SFS	6F De-18 SFS 45°	6N De-19 SFS 90°
Flange	89 SFL 90	XA De-20 Caterpillar	XF De-21 Caterpillar	XG De-22 Caterpillar	XN De-23 Caterpillar		

ORFS	JC De-24 ORFS	JS De-25 ORFS	J7 De-26 ORFS 45°	J9 De-27 ORFS	J1 ORFS	J5 ORFS 90	JM De-28 ORFS
	JD						
JIS	FU GUI	GU GUO	MU	MZ	UT		
Французский стандарт	FG	F2	F4	F6	F9	FA	
Мойки высокого давления	CW Power Cleaner	PW Kärcher	NW Kärcher				

Другие	XU	XY	DK	DX	FF	AF	NM
	YW	VW121	82	DP	DR	5C	6C
	7C	5S	5H	5T	59PT	5LPT	T1

C9 – Внутренняя метрическая резьба 24° – тяжёлая серия (S) с уплотнительным кольцом – прямой

ISO 12151-2-SWS-S – DKOS

Фитинг одобрен для применения со шлангами типов:

78 781

XXXX-XX-XX Обозначение 78	Внутренний диаметр шланга DN	Дюйм	Размер	мм	Резьба метрическая	Наружный диаметр трубки мм	A мм	B мм	W мм
1C978-20-12	20	3/4	-12	19,1	M30x2	20	81	33	36
1C978-25-12	20	3/4	-12	19,1	M36x2	25	80	32	46
1C978-30-16	25	1	-16	25,4	M42x2	30	87	36	50
1C978-30-20	32	1-1/4	-20	31,8	M42x2	30	106	42	50
1C978-38-20	32	1-1/4	-20	31,8	M52x2	38	102	35	60
1C978-38-24	40	1-1/2	-24	38,1	M52x2	38	105	42	60

Фитинги со стандартными уплотнительными кольцами могут использоваться при температуре от -30 °C до +105 °C
Уплотнительные кольца описаны в разделе E. Специальные уплотнительные кольца поставляются под заказ.
Материал: сталь оцинкованная без хрома-VI

Информацию, является выбранное изделие стандартным или нестандартным, можно найти в действующем прайс-листе.
Указанные размеры могут быть изменены в любое время без предварительного уведомления.

OC – Внутренняя метрическая резьба 24° – тяжёлая серия (S) с уплотнительным кольцом – угловой 45°

ISO 12151-2 – SWE45-S – DKOS 45°

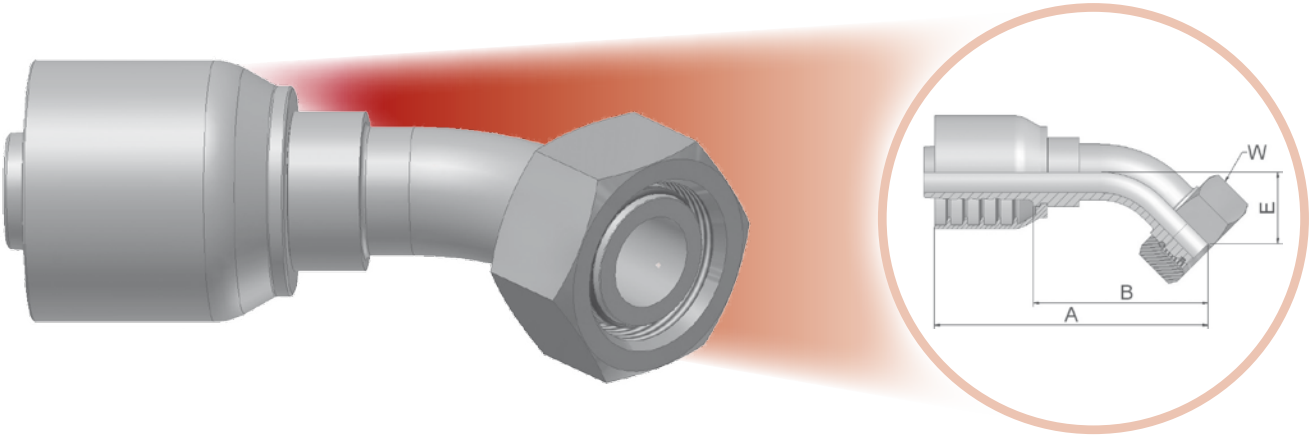

Фитинг одобрен для применения со шлангами типов:

78 781

XXXX-XX-XX Обозначение 78	Внутренний диаметр шланга DN	Дюйм	Размер	мм	Резьба метрическая	Наружный диаметр трубки мм	A мм	B мм	E мм	W мм
10C78-25-12	20	3/4	-12	19,1	M36x2	25	113	65	29	46
10C78-30-16	25	1	-16	25,4	M42x2	30	131	81	34	50
10C78-38-20	32	1-1/4	-20	31,8	M52x2	38	161	97	37	60
10C78-38-24	40	1-1/2	-24	38,1	M52x2	38	182	120	49	60

Фитинги со стандартными уплотнительными кольцами могут использоваться при температуре от -30 °C до +105 °C
Уплотнительные кольца описаны в разделе E. Специальные уплотнительные кольца поставляются под заказ.
Материал: сталь оцинкованная без хрома-VI

Информацию, является выбранное изделие стандартным или нестандартным, можно найти в действующем прайс-листе.
Указанные размеры могут быть изменены в любое время без предварительного уведомления.

1C – Внутренняя метрическая резьба 24° – тяжёлая серия (S) с уплотнительным кольцом – угловой 90°

ISO 12151-2-SWE-S – DKOS 90°

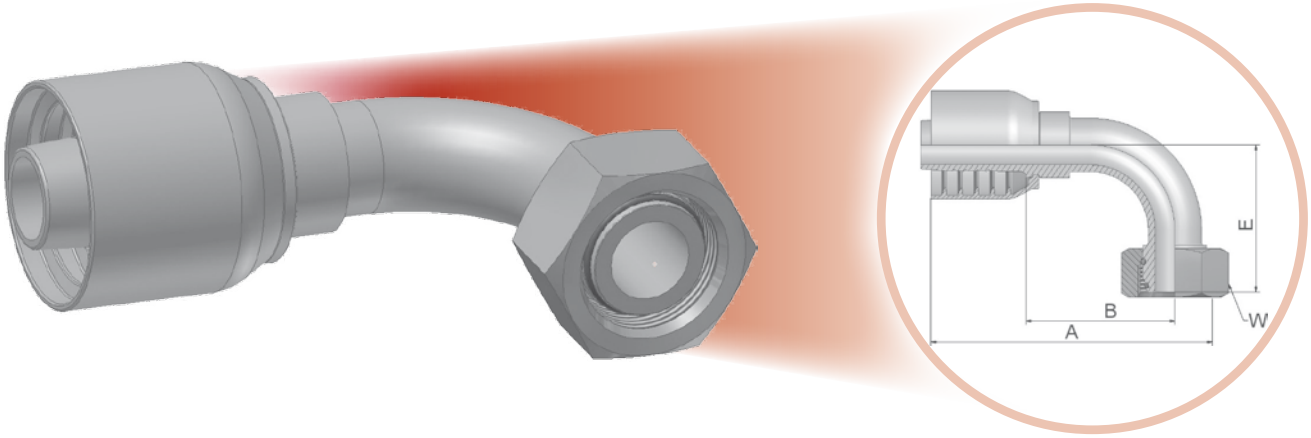

Фитинг одобрен для применения со шлангами типов:

78 — 781

XXXX-XX-XX Обозначение 78	Внутренний диаметр шланга DN	Дюйм	Размер	мм	Резьба метрическая	Наружный диаметр трубки мм	A мм	B мм	E мм	W мм
11C78-20-12	20	3/4	-12	19,1	M30x2	20	101	53	57	36
11C78-25-12	20	3/4	-12	19,1	M36x2	25	101	52	59	46
11C78-30-16	25	1	-16	25,4	M42x2	30	122	72	73	50
11C78-38-20	32	1-1/4	-20	31,8	M52x2	38	151	87	78	60

Фитинги со стандартными уплотнительными кольцами могут использоваться при температуре от -30 °C до +105 °C
Уплотнительные кольца описаны в разделе E. Специальные уплотнительные кольца поставляются под заказ.
Материал: сталь оцинкованная без хрома-VI

Информацию, является выбранное изделие стандартным или нестандартным, можно найти в действующем прайс-листе.
Указанные размеры могут быть изменены в любое время без предварительного уведомления.

D2 – Наружная метрическая резьба 24° – тяжёлая серия (S) – прямой

ISO 12151-2-S-S – CES

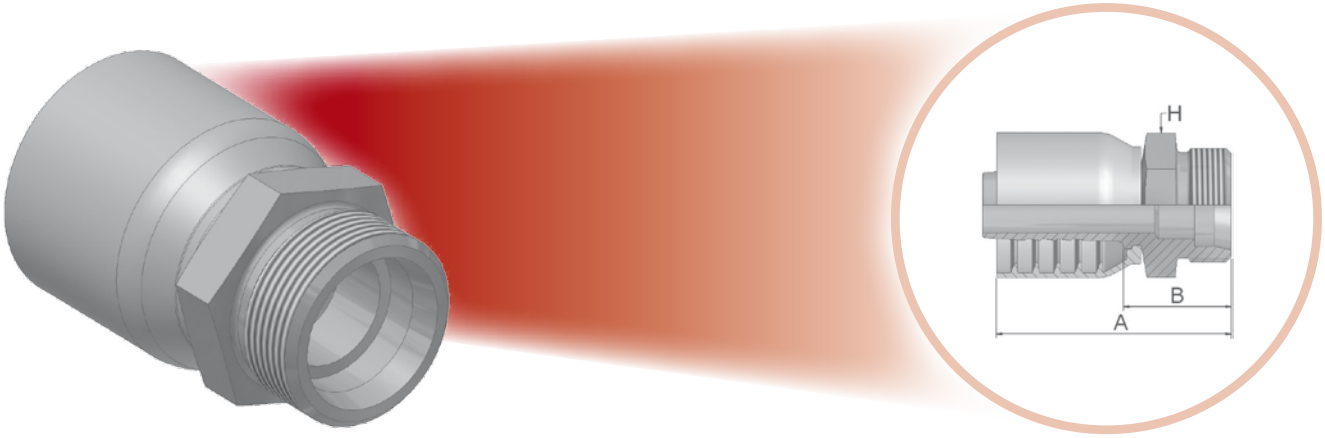

Фитинг одобрен для применения со шлангами типов:

78 781

XXXX-XX-XX Обозначение 78	Внутренний диаметр шланга				Резьба метрическая	Наружный диаметр трубки	A	B	H
	DN	Дюйм	Размер	мм		мм	мм	мм	мм
1D278-25-12	20	3/4	-12	19,1	M36x2	25	86	37	36
1D278-30-16	25	1	-16	25,4	M42x2	30	95	42	46
1D278-38-20	32	1-1/4	-20	31,8	M52x2	38	112	46	55

Материал: сталь оцинкованная без хрома-VI

Информацию, является выбранное изделие стандартным или нестандартным, можно найти в действующем прайс-листе.
Указанные размеры могут быть изменены в любое время без предварительного уведомления.

92 – Внутренняя резьба BSP параллельная – прямой (конус 60°)

BS5200-A – DKR

Фитинг одобрен для применения со шлангами типов:

XXXX-XX-XX Обозначение 78	Внутренний диаметр шланга DN	Дюйм	Размер	мм	Резьба BSP	A мм	B мм	W мм
19278-12-12	20	3/4	-12	19,1	3/4x14	77	29	32
19278-16-16	25	1	-16	25,4	1x11	89	39	41
19278-20-20	32	1-1/4	-20	31,8	1-1/4x11	101	37	50
19278-24-24	40	1-1/2	-24	38,1	1-1/2x11	100	37	55

Материал: сталь оцинкованная без хрома-VI

Информацию, является выбранное изделие стандартным или нестандартным, можно найти в действующем прайс-листе.
Указанные размеры могут быть изменены в любое время без предварительного уведомления.

B1 – Внутренняя резьба BSP параллельная – угловой 45° (конус 60°)

BS 5200-D – DKR 45°

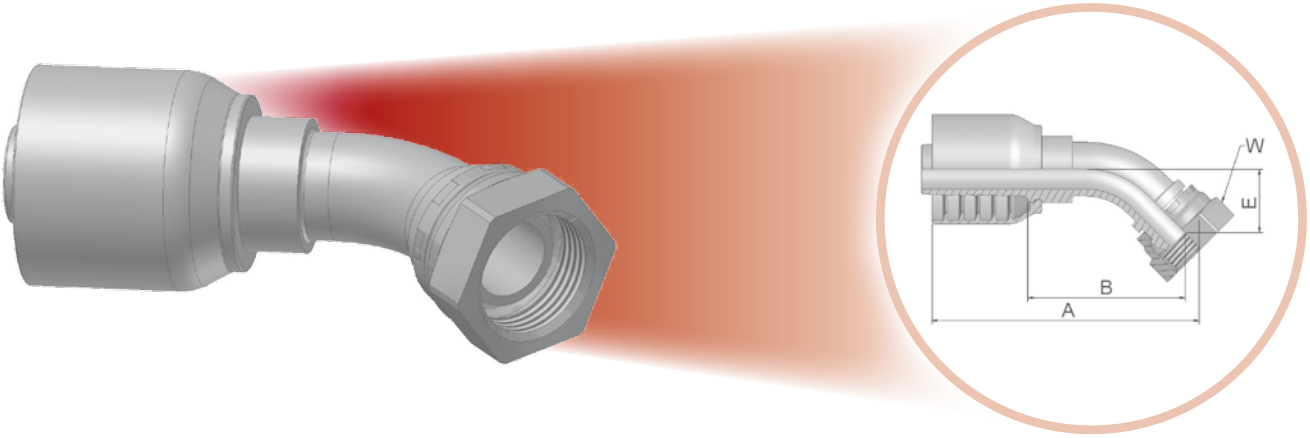

Фитинг одобрен для применения со шлангами типов:

78 781

XXXX-XX-XX Обозначение 78	Внутренний диаметр шланга DN	Дюйм	Размер	мм	Резьба BSP	A мм	B мм	E мм	W мм
1B178-12-12	20	3/4	-12	19,1	3/4x14	110	62	26	32
1B178-16-16	25	1	-16	25,4	1x11	134	81	38	41
1B178-20-20	32	1-1/4	-20	31,8	1-1/4x11	169	105	44	50
1B178-24-24	40	1-1/2	-24	38,1	1-1/2x11	172	109	38	55

Материал: сталь оцинкованная без хрома-VI

Информацию, является выбранное изделие стандартным или нестандартным, можно найти в действующем прайс-листе.
Указанные размеры могут быть изменены в любое время без предварительного уведомления.

B2 – Внутренняя резьба BSP параллельная – угловой 90° (конус 60°)

BS 5200-B – DKR 90°

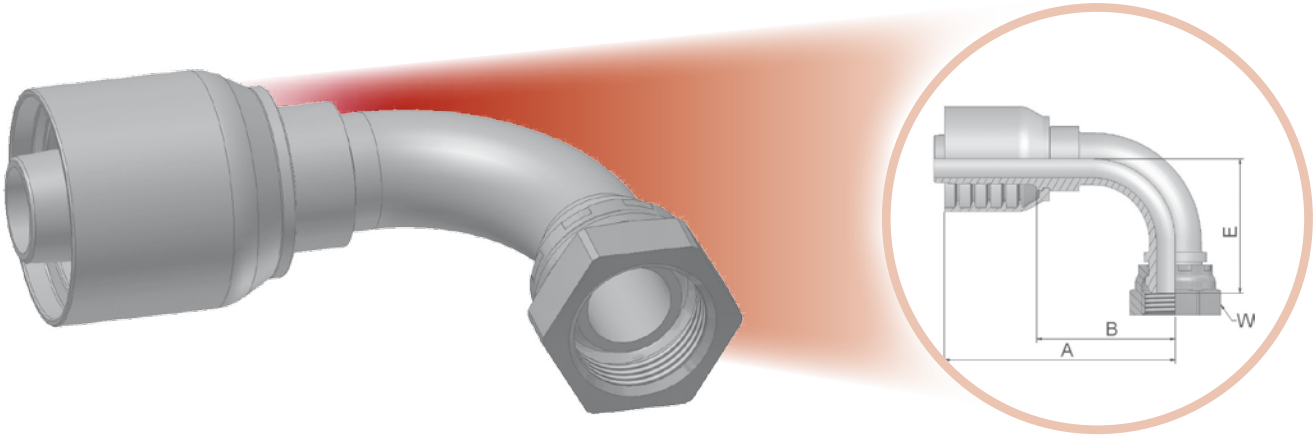

Фитинг одобрен для применения со шлангами типов:

78 781

XXXX-XX-XX Обозначение 78	Внутренний диаметр шланга DN	Дюйм	Размер	мм	Резьба BSP	A мм	B мм	E мм	W мм
1B278-12-12	20	3/4	-12	19,1	3/4x14	106	58	55	32
1B278-16-16	25	1	-16	25,4	1x11	121	70	76	41
1B278-20-20	32	1-1/4	-20	31,8	1-1/4x11	151	87	80	50
1B278-24-24	40	1-1/2	-24	38,1	1-1/2x11	166	103	103	55

Материал: сталь оцинкованная без хрома-VI

Информацию, является выбранное изделие стандартным или нестандартным, можно найти в действующем прайс-листе.
Указанные размеры могут быть изменены в любое время без предварительного уведомления.

D9 – Наружная резьба BSP – прямой (конус 60°)

BS5200 – AGR

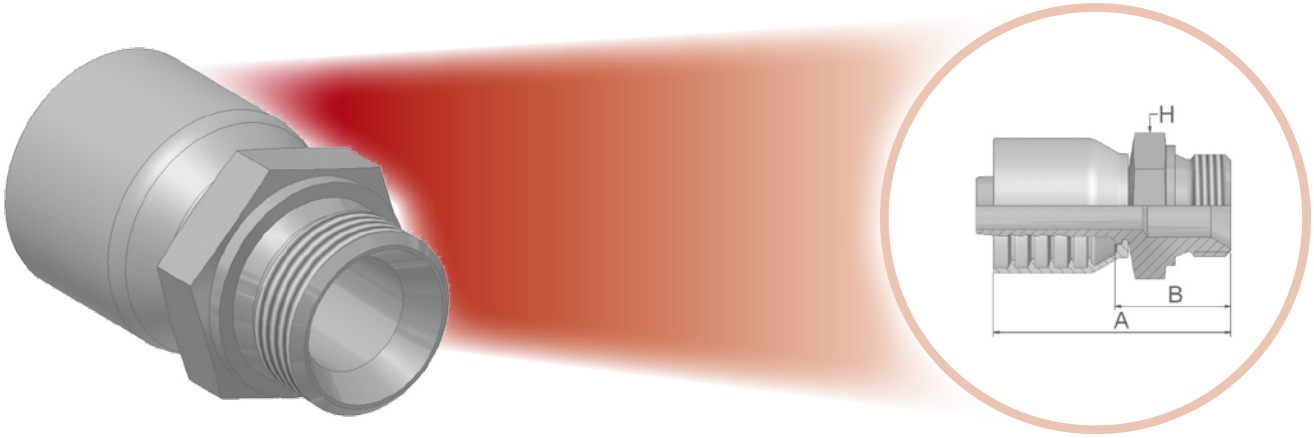

Фитинг одобрен для применения со шлангами типов:

78 781

XXXX-XX-XX Обозначение 78	Внутренний диаметр шланга DN	Дюйм	Размер	мм	Резьба BSP	A мм	B мм	H мм
1D978-12-12	20	3/4	-12	19,1	3/4x14	87	38	32
1D978-16-16	25	1	-16	25,4	1x11	96	43	41
1D978-20-20	32	1-1/4	-20	31,8	1-1/4x11	113	47	50
1D978-24-24	40	1-1/2	-24	38,1	1-1/2x11	114	49	55

Материал: сталь оцинкованная без хрома-VI

Информацию, является выбранное изделие стандартным или нестандартным, можно найти в действующем прайс-листе.
Указанные размеры могут быть изменены в любое время без предварительного уведомления.

01 – Наружная трубная резьба NPTF – прямой

SAE J476A – J516 – AGN

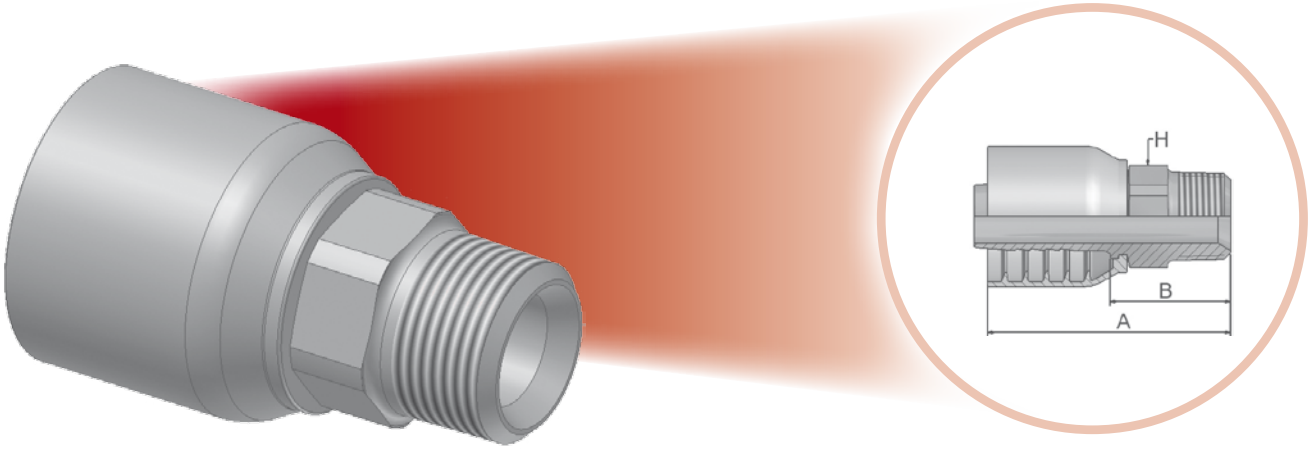

Фитинг одобрен для применения со шлангами типов:

78 781

XXXX-XX-XX Обозначение 78	Внутренний диаметр шланга				Резьба NPTF	A	B	H
	DN	Дюйм	Размер	мм		мм	мм	мм/ *Дюйм*
10178-12-12-SM	20	3/4	-12	19,1	3/4x14	90	42	30
10178-16-16	25	1	-16	25,4	1x11-1/2	100	51	*1-3/8*
10178-20-20-SM	32	1-1/4	-20	31,8	1-1/4x11-1/2	125	61	46
10178-24-24-SM	40	1-1/2	-24	38,1	1-1/2x11-1/2	124	61	50

Материал: сталь оцинкованная без хрома-VI
SM: Под метрический ключ

Информацию, является выбранное изделие стандартным или нестандартным, можно найти в действующем прайс-листе.
Указанные размеры могут быть изменены в любое время без предварительного уведомления.

03 – Наружная резьба JIC37° – прямой

ISO 12151-5-S – AGJ

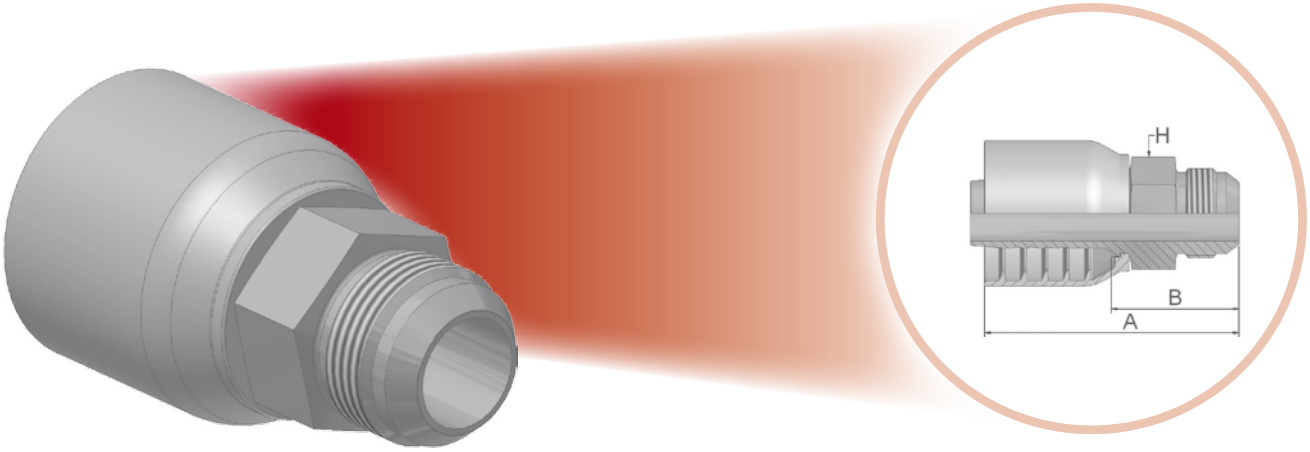

Фитинг одобрен для применения со шлангами типов:

78 781

XXXX-XX-XX Обозначение 78	Внутренний диаметр шланга DN	Дюйм	Размер	мм	Резьба UNF	A мм	B мм	H мм
10378-12-12-SM	20	3/4	-12	19,1	1-1/16x12	89	41	30
10378-16-16-SM	25	1	-16	25,4	1-5/16x12	97	47	36
10378-20-20-SM	32	1-1/4	-20	31,8	1-5/8x12	118	54	46
10378-24-24-SM	40	1-1/2	-24	38,1	1-7/8x12	122	59	50

Материал: сталь оцинкованная без хрома-VI
SM: Под метрический ключ

Информацию, является выбранное изделие стандартным или нестандартным, можно найти в действующем прайс-листе.
Указанные размеры могут быть изменены в любое время без предварительного уведомления.

06 – Внутренняя резьба JIC37° – прямой

ISO 12151-5-SWS – DKJ

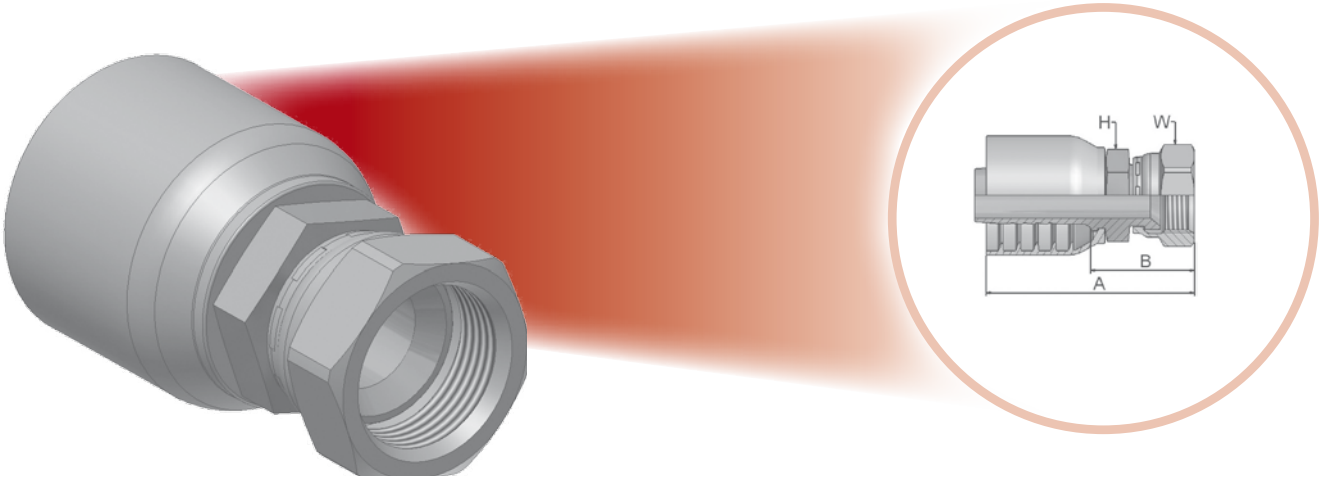

Фитинг одобрен для применения со шлангами типов:

XXXX-XX-XX Обозначение 78	Внутренний диаметр шланга				Резьба UNF	A	B	H	W
	DN	Дюйм	Размер	мм		мм	мм	мм	мм
10678-12-12-SM	20	3/4	-12	19,1	1-1/16x12	93	45	30	32
10678-16-16-SM	25	1	-16	25,4	1-5/16x12	103	52	36	41
10678-16-20-SM	32	1-1/4	-20	31,8	1-5/16x12	116	52	46	41
10678-20-20-SM	32	1-1/4	-20	31,8	1-5/8x12	125	61	46	55
10678-24-24-SM	40	1-1/2	-24	38,1	1-7/8x12	128	66	50	60

Материал: сталь оцинкованная без хрома-VI
SM: Под метрический ключ

Информацию, является выбранное изделие стандартным или нестандартным, можно найти в действующем прайс-листе.
Указанные размеры могут быть изменены в любое время без предварительного уведомления.

37 – Внутренняя резьба JIC 37° – угловой 45°

ISO 12151-5-SWE45 – DKJ 45°

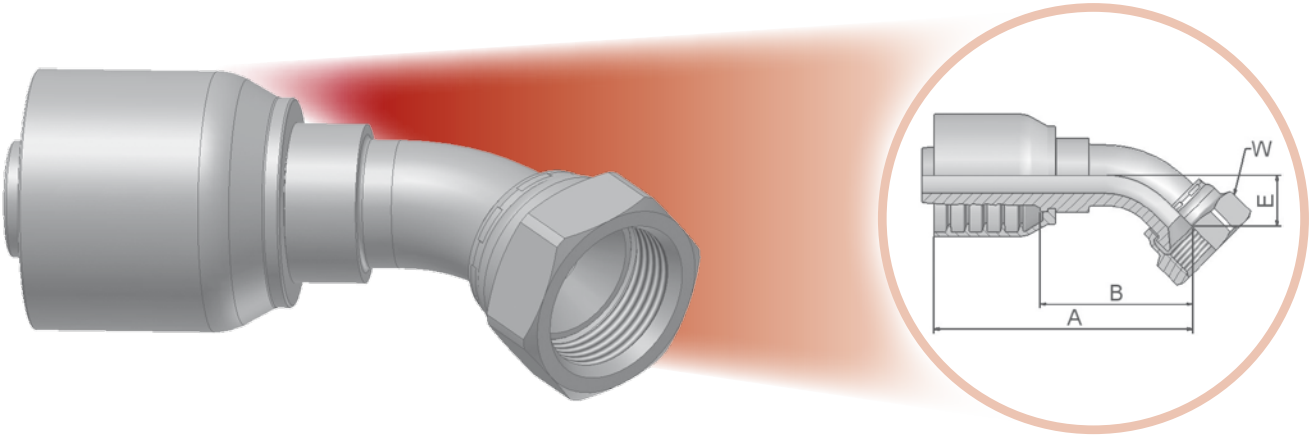

Фитинг одобрен для применения со шлангами типов:

78 781

XXXX-XX-XX Обозначение 78	Внутренний диаметр шланга				Резьба UNF	A	B	E	W
	DN	Дюйм	Размер	мм		мм	мм	мм	мм
13778-12-12-SM	20	3/4	-12	19,1	1-1/16x12	104	56	21	32
13778-16-16-SM	25	1	-16	25,4	1-5/16x12	119	69	24	41
13778-20-20-SM	32	1-1/4	-20	31,8	1-5/8x12	172	108	47	55
13778-24-24-SM	40	1-1/2	-24	38,1	1-7/8x12	194	132	58	60

Материал: сталь оцинкованная без хрома-VI
SM: Под метрический ключ

Информацию, является выбранное изделие стандартным или нестандартным, можно найти в действующем прайс-листе.
Указанные размеры могут быть изменены в любое время без предварительного уведомления.

39 – Внутренняя резьба JIC 37° – угловой 90°

ISO 12151-5-SWES – DKJ 90°

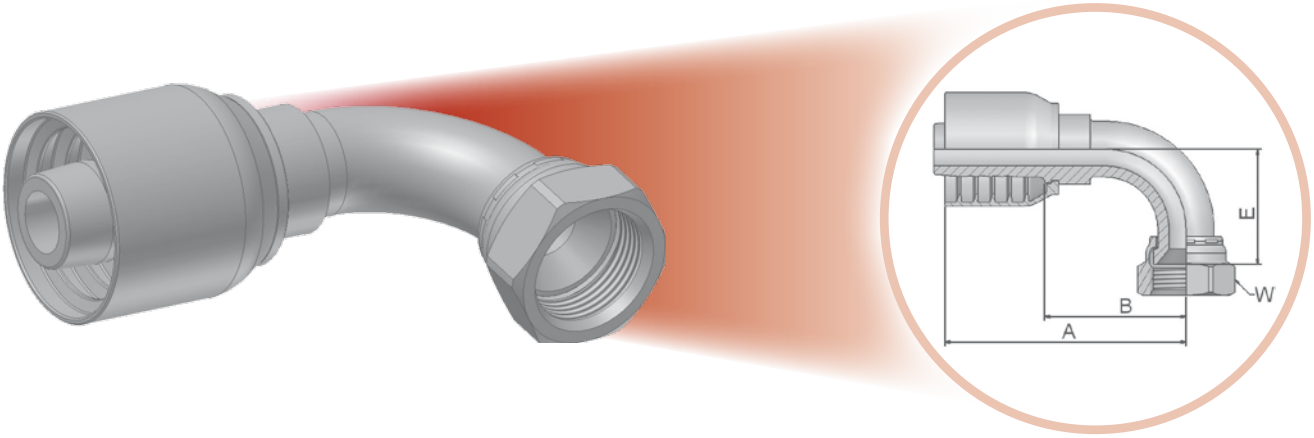

Фитинг одобрен для применения со шлангами типов:

XXXX-XX-XX Обозначение 78	Внутренний диаметр шланга				Резьба UNF	A	B	E	H
	DN	Дюйм	Размер	мм		мм	мм	мм	мм/ *Дюйм*
13978-12-12	20	3/4	-12	19,1	1-1/16x12	103	59	62	*1-1/2*
13978-16-16	25	1	-16	25,4	1-5/16x12	118	70	74	*1-1/2*
13978-20-20-SM	32	1.1/4	-20	31,8	1-5/8x12	151	87	85	55
13978-24-24	40	1-1/2	-24	38,1	1-7/8x12	180	122	102	*2-1/4*

Материал: сталь оцинкованная без хрома-VI
SM: Под метрический ключ

Информацию, является выбранное изделие стандартным или нестандартным, можно найти в действующем прайс-листе.
Указанные размеры могут быть изменены в любое время без предварительного уведомления.

15/4A – SAE код 61 – прямой фланец / SAE фланец 5000 psi

ISO 12151-3-SL – SFL

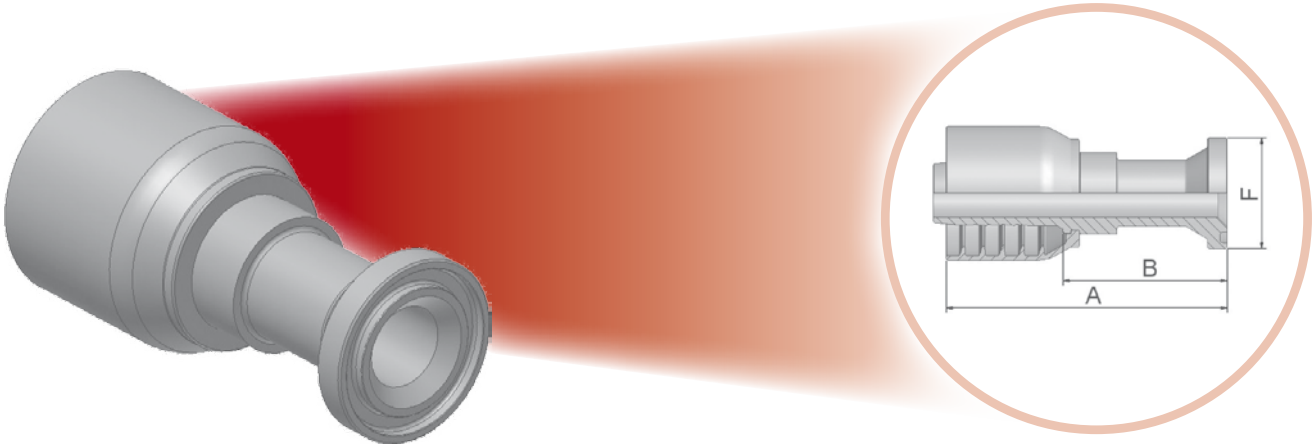

Фитинг одобрен для применения со шлангами типов:

78 781

XXXX-XX-XX Обозначение 78	Внутренний диаметр шланга				Типоразмер соединения	A	B	F
	DN	Дюйм	Размер	мм		мм	мм	мм
11578-12-12	20	3/4	-12	19,1	3/4	110	62	38
11578-16-16	25	1	-16	25,4	1	117	66	45
11578-16-20	32	1-1/4	-20	31,8	1	133	69	45
14A78-20-16	25	1	-16	25,4	1-1/4	85	34	51
14A78-20-20	32	1-1/4	-20	31,8	1-1/4	141	77	51
14A78-24-20	32	1-1/4	-20	31,8	1-1/2	104	40	60
14A78-24-24	40	1-1/2	-24	38,1	1-1/2	166	103	60

Полуфланцы SAE описаны в разделе Eb.
Фитинги со стандартными уплотнительными кольцами могут использоваться при температуре от -30 °C до +105 °C
Уплотнительные кольца описаны в разделе E. Специальные уплотнительные кольца поставляются под заказ.
Материал: сталь оцинкованная без хрома-VI

Информацию, является выбранное изделие стандартным или нестандартным, можно найти в действующем прайс-листе.
Указанные размеры могут быть изменены в любое время без предварительного уведомления.

17/4F – SAE код 61 – фланец угловой 45° (5000 psi)

ISO 12151-3-E45S-L – SFL 45°

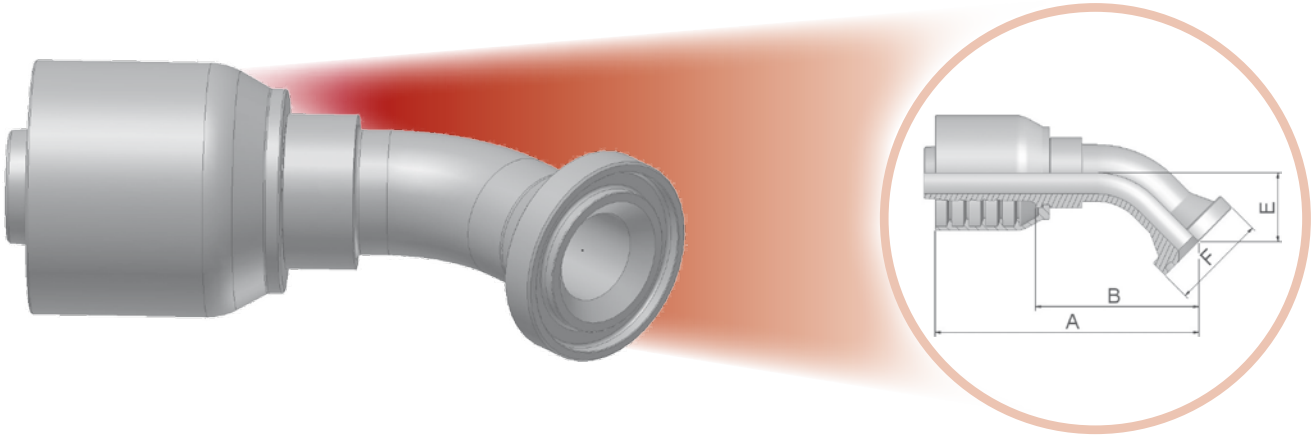

Фитинг одобрен для применения со шлангами типов:

XXXX-XX-XX Обозначение 78	Внутренний диаметр шланга				Типоразмер соединения	A	B	E	F
	DN	Дюйм	Размер	мм		мм	мм	мм	мм
11778-12-12	20	3/4	-12	19,1	3/4	119	71	27	38
11778-16-16	25	1	-16	25,4	1	127	77	32	45
14F78-20-16	25	1	-16	25,4	1-1/4	136	85	32	51
14F78-20-20	32	1-1/4	-20	31,8	1-1/4	160	96	35	51
14F78-24-20	32	1-1/4	-20	31,8	1-1/2	162	102	38	60
14F78-24-24	40	1-1/2	-24	38,1	1-1/2	178	115	44	60
14F78-32-24	40	1-1/2	-24	38,1	2	177	114	43	71

Полуфланцы SAE описаны в разделе Eb.
Фитинги со стандартными уплотнительными кольцами могут использоваться при температуре от -30 °C до +105 °C
Уплотнительные кольца описаны в разделе E. Специальные уплотнительные кольца поставляются под заказ.
Материал: сталь оцинкованная без хрома-VI

Информацию, является выбранное изделие стандартным или нестандартным, можно найти в действующем прайс-листе.
Указанные размеры могут быть изменены в любое время без предварительного уведомления.

19/4N – SAE код 61 – фланец угловой 90° (5000 psi)

ISO 12151-3-E90ML – SFL 90°

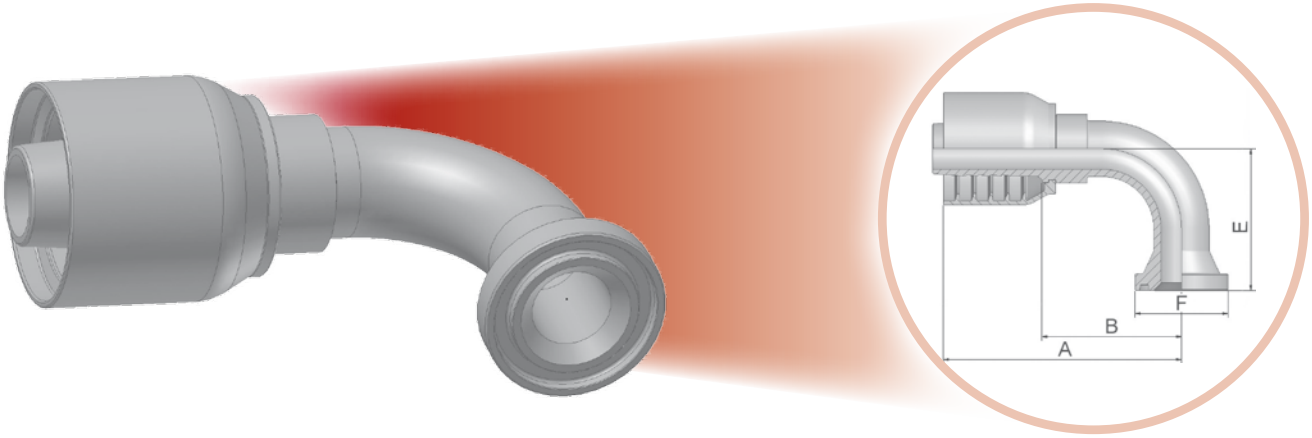

Фитинг одобрен для применения со шлангами типов:

78 781

XXXX-XX-XX Обозначение 78	Внутренний диаметр шланга				Типоразмер соединения	A	B	E	F
	DN	Дюйм	Размер	мм		мм	мм	мм	мм
11978-12-12	20	3/4	-12	19,1	3/4	109	61	58	38
11978-16-12	20	3/4	-12	19,1	1	102	54	58	45
11978-16-16	25	1	-16	25,4	1	118	67	70	45
14N78-20-16	25	1	-16	25,4	1-1/4	128	78	68	51
14N78-20-20	32	1-1/4	-20	31,8	1-1/4	155	91	90	51
14N78-24-20	32	1-1/4	-20	31,8	1-1/2	155	91	90	60
14N78-24-24	40	1-1/2	-24	38,1	1-1/2	166	103	93	60

Полуфланцы SAE описаны в разделе Eb.
Фитинги со стандартными уплотнительными кольцами могут использоваться при температуре от -30 °C до +105 °C
Уплотнительные кольца описаны в разделе E. Специальные уплотнительные кольца поставляются под заказ.
Материал: сталь оцинкованная без хрома-VI

Информацию, является выбранное изделие стандартным или нестандартным, можно найти в действующем прайс-листе.
Указанные размеры могут быть изменены в любое время без предварительного уведомления.

6A – SAE код 61 – фланец прямой

ISO 12151-3-S-S – SFS – 6000 psi

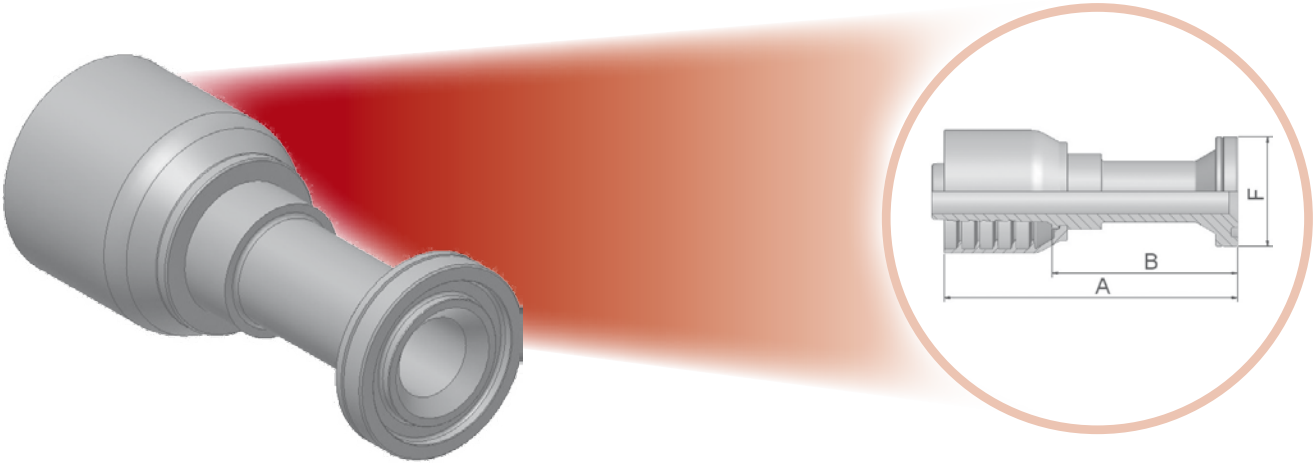

Фитинг одобрен для применения со шлангами типов:

XXXX-XX-XX Обозначение 78	Внутренний диаметр шланга				Типоразмер соединения	A	B	F
	DN	Дюйм	Размер	мм		мм	мм	мм
16A78-12-12	20	3/4	-12	19,1	3/4	130	82	41
16A78-16-12	20	3/4	-12	19,1	1	135	87	48
16A78-16-16	25	1	-16	25,4	1	131	81	48
16A78-20-16	25	1	-16	25,4	1-1/4	142	91	54
16A78-16-20	32	1-1/4	-20	31,8	1	149	85	48
16A78-20-20	32	1-1/4	-20	31,8	1-1/4	149	85	54
16A78-24-20	32	1-1/4	-20	31,8	1-1/2	121	57	64
16A78-20-24	40	1-1/2	-24	38,1	1-1/4	158	96	54
16A78-24-24	40	1-1/2	-24	38,1	1-1/2	166	104	64
16A78-32-24	40	1-1/2	-24	38,1	2	174	117	79

Полуфланцы SAE описаны в разделе Eb.
Фитинги со стандартными уплотнительными кольцами могут использоваться при температуре от -30 °C до +105 °C
Уплотнительные кольца описаны в разделе E. Специальные уплотнительные кольца поставляются под заказ.
Материал: сталь оцинкованная без хрома-VI

Информацию, является выбранное изделие стандартным или нестандартным, можно найти в действующем прайс-листе.
Указанные размеры могут быть изменены в любое время без предварительного уведомления.

6F – SAE фланец угловой 45° – тяжёлая серия

ISO 12151-3-E45-S – SFS 45° – 6000 psi

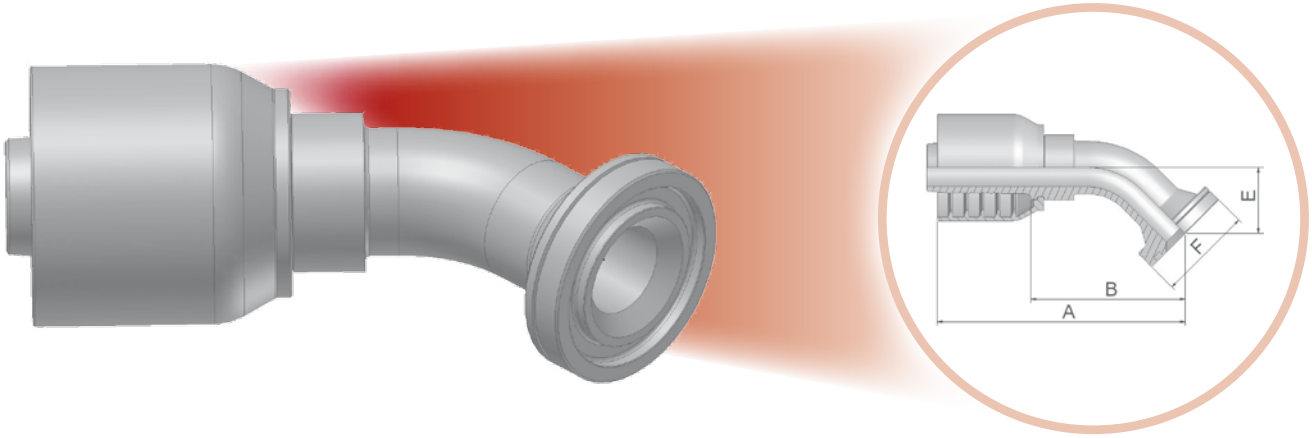

Фитинг одобрен для применения со шлангами типов:

78 781

XXXX-XX-XX Обозначение 78	Внутренний диаметр шланга DN	Дюйм	Размер	мм	Типоразмер соединения	A мм	B мм	E мм	F мм
16F78-12-12	20	3/4	-12	19,1	3/4	110	62	26	41
16F78-16-12	20	3/4	-12	19,1	1	110	62	26	48
16F78-16-16	25	1	-16	25,4	1	129	79	32	48
16F78-20-16	25	1	-16	25,4	1-1/4	129	79	32	54
16F78-16-20	32	1-1/4	-20	31,8	1	157	93	33	48
16F78-20-20	32	1-1/4	-20	31,8	1-1/4	163	98	38	54
16F78-24-20	32	1-1/4	-20	31,8	1-1/2	163	99	38	63
16F78-24-24	40	1-1/2	-24	38,1	1-1/2	178	115	44	64

Полуфланцы SAE описаны в разделе Eb.
Фитинги со стандартными уплотнительными кольцами могут использоваться при температуре от -30 °C до +105 °C
Уплотнительные кольца описаны в разделе E. Специальные уплотнительные кольца поставляются под заказ.
Материал: сталь оцинкованная без хрома-VI

Информацию, является выбранное изделие стандартным или нестандартным, можно найти в действующем прайс-листе.
Указанные размеры могут быть изменены в любое время без предварительного уведомления.

6N – SAE код 62 – фланец угловой 90°

ISO 12151-3-E-S – SFS 90° – 6000 psi

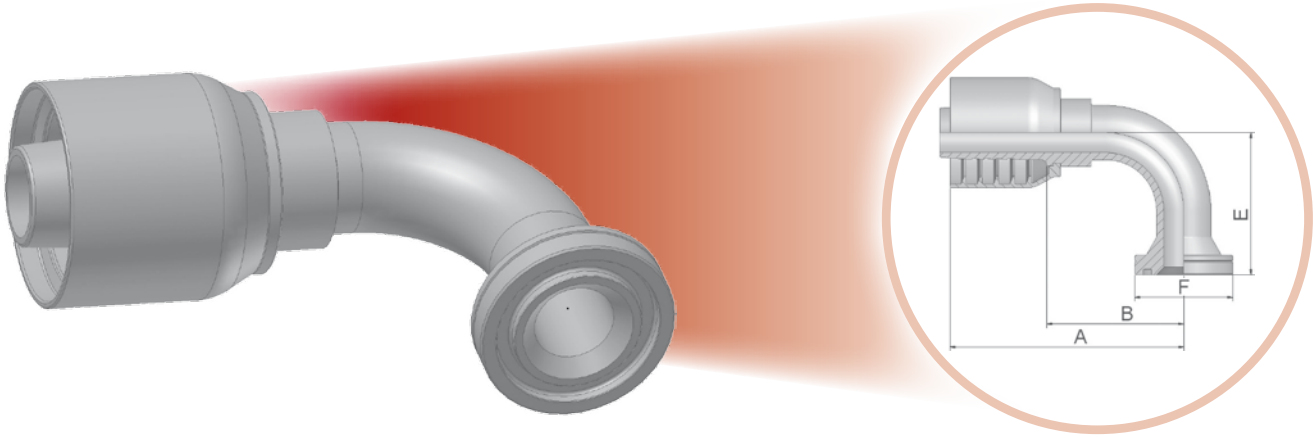

Фитинг одобрен для применения со шлангами типов:

XXXX-XX-XX Обозначение 78	Внутренний диаметр шланга DN	Дюйм	Размер	мм	Типоразмер соединения	A мм	B мм	E мм	F мм
16N78-12-12	20	3/4	-12	19,1	3/4	101	53	58	41
16N78-16-12	20	3/4	-12	19,1	1	109	65	62	48
16N78-12-16	25	1	-16	25,4	3/4	109	58	70	41
16N78-16-16	25	1	-16	25,4	1	122	71	70	48
16N78-20-16	25	1	-16	25,4	1-1/4	122	71	70	54
16N78-24-16	25	1	-16	25,4	1-1/2	126	79	69	64
16N78-20-20	32	1-1/4	-20	31,8	1-1/4	172	108	71	54
16N78-24-20	32	1-1/4	-20	31,8	1-1/2	172	108	76	64
16N78-20-24	40	1-1/2	-24	38,1	1-1/4	170	113	76	54
16N78-24-24	40	1-1/2	-24	38,1	1-1/2	166	103	104	64

Полуфланцы SAE описаны в разделе Eb.
Фитинги со стандартными уплотнительными кольцами могут использоваться при температуре от -30 °C до +105 °C
Уплотнительные кольца описаны в разделе E. Специальные уплотнительные кольца поставляются под заказ.
Материал: сталь оцинкованная без хрома-VI

Информацию, является выбранное изделие стандартным или нестандартным, можно найти в действующем прайс-листе.
Указанные размеры могут быть изменены в любое время без предварительного уведомления.

XA – Фланец Caterpillar® – прямой

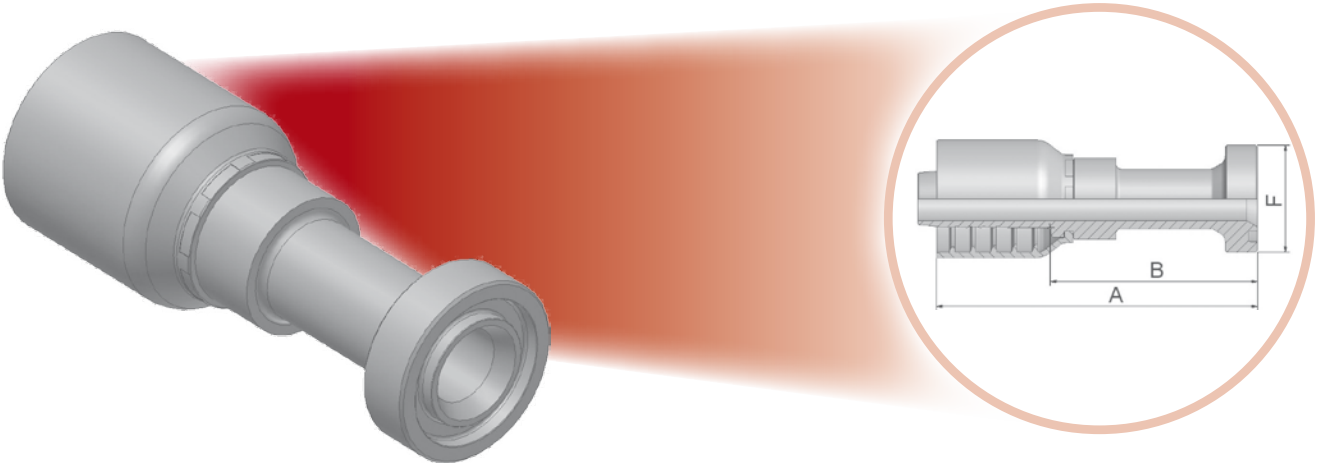

Фитинг одобрен для применения со шлангами типов:

78 781

XXXX-XX-XX Обозначение 78	Внутренний диаметр шланга DN	Дюйм	Размер	мм	Типоразмер соединения	A мм	B мм	F мм
1XA78-12-12	20	3/4	-12	19,1	3/4	123	75	41
1XA78-16-12	20	3/4	-12	19,1	1	134	86	48
1XA78-16-16	25	1	-16	25,4	1	138	88	48
1XA78-20-16	25	1	-16	25,4	1-1/4	144	93	54
1XA78-20-20	32	1-1/4	-20	31,8	1-1/4	155	96	54
1XA78-24-20	32	1-1/4	-20	31,8	1-1/2	162	97	64
1XA78-24-24	40	1-1/2	-24	38,1	1-1/2	172	110	64

Полуфланцы SAE описаны в разделе Eb.
Фитинги со стандартными уплотнительными кольцами могут использоваться при температуре от -30 °C до +105 °C
Уплотнительные кольца описаны в разделе E. Специальные уплотнительные кольца поставляются под заказ.
Материал: сталь оцинкованная без хрома-VI

Информацию, является выбранное изделие стандартным или нестандартным, можно найти в действующем прайс-листе.
Указанные размеры могут быть изменены в любое время без предварительного уведомления.

XF – Фланец Caterpillar® – угловой 45°

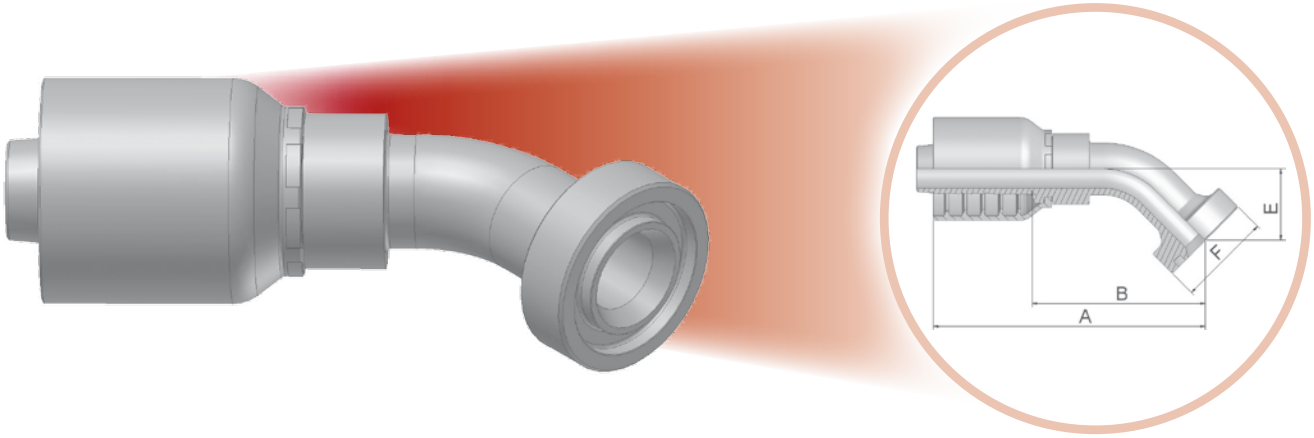

Фитинг одобрен для применения со шлангами типов:

XXXX-XX-XX Обозначение 78	Внутренний диаметр шланга DN	Дюйм	Размер	мм	Типоразмер соединения	A мм	B мм	E мм	F мм
1XF78-12-12	20	3/4	-12	19,1	3/4	123	75	31	41
1XF78-16-12	20	3/4	-12	19,1	1	122	74	30	48
1XF78-16-16	25	1	-16	25,4	1	138	88	36	48
1XF78-20-16	25	1	-16	25,4	1-1/4	132	81	35	54
1XF78-20-20	32	1-1/4	-20	31,8	1-1/4	162	98	37	54
1XF78-24-20	32	1-1/4	-20	31,8	1-1/2	182	117	36	64
1XF78-24-24	40	1-1/2	-24	38,1	1-1/2	174	116	39	63
1XF78-32-24	40	1-1/2	-24	38,1	2	179	123	43	79

Полуфланцы SAE описаны в разделе Eb.
Фитинги со стандартными уплотнительными кольцами могут использоваться при температуре от -30 °C до +105 °C
Уплотнительные кольца описаны в разделе E. Специальные уплотнительные кольца поставляются под заказ.
Материал: сталь оцинкованная без хрома-VI

Информацию, является выбранное изделие стандартным или нестандартным, можно найти в действующем прайс-листе.
Указанные размеры могут быть изменены в любое время без предварительного уведомления.

XG – Фланец Caterpillar® – угловой 60°

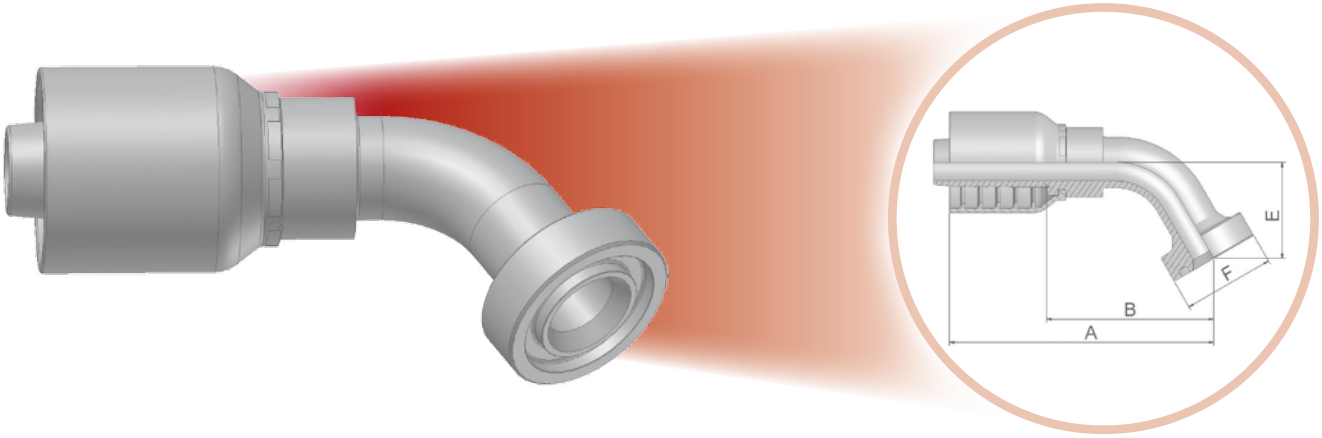

Фитинг одобрен для применения со шлангами типов:

78 781

XXXX-XX-XX Обозначение 78	Внутренний диаметр шланга DN	Дюйм	Размер	мм	Типоразмер соединения	A мм	B мм	E мм	F мм
1XG78-12-12	20	3/4	-12	19,1	3/4	138	90	42	41
1XG78-16-12	20	3/4	-12	19,1	1	119	75	41	47
1XG78-16-16	25	1	-16	25,4	1	160	109	50	48
1XG78-20-16	25	1	-16	25,4	1-1/4	153	103	48	54
1XG78-20-20	32	1-1/4	-20	31,8	1-1/4	170	107	52	54
1XG78-24-20	32	1-1/4	-20	31,8	1-1/2	170	107	51	63
1XG78-24-24	40	1-1/2	-24	38,1	1-1/2	212	149	52	64

Полуфланцы SAE описаны в разделе Eb.
Фитинги со стандартными уплотнительными кольцами могут использоваться при температуре от -30 °C до +105 °C
Уплотнительные кольца описаны в разделе E. Специальные уплотнительные кольца поставляются под заказ.
Материал: сталь оцинкованная без хрома-VI

Информацию, является выбранное изделие стандартным или нестандартным, можно найти в действующем прайс-листе.
Указанные размеры могут быть изменены в любое время без предварительного уведомления.

XN – Фланец Caterpillar® – угловой 90°

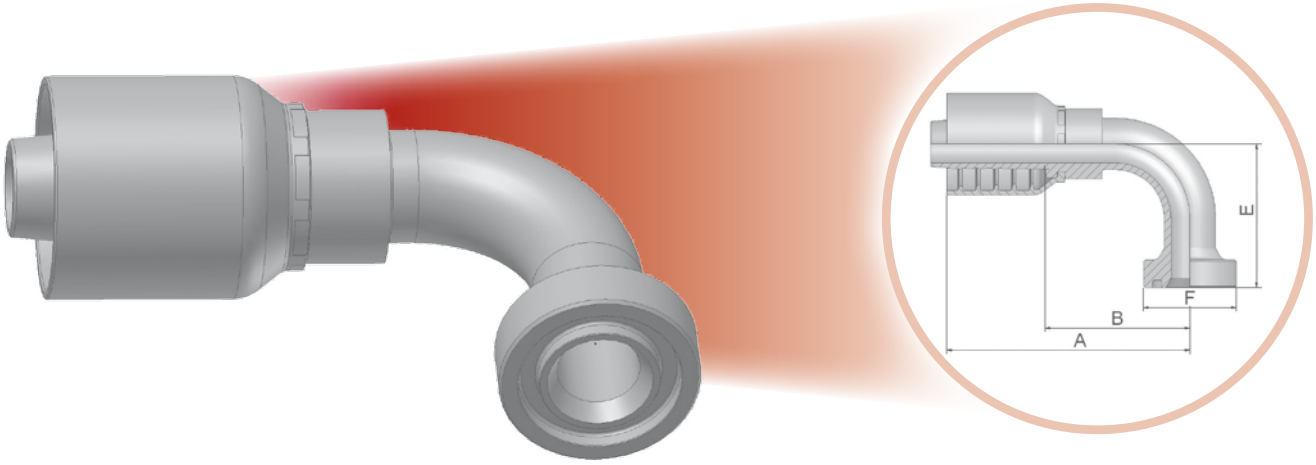

Фитинг одобрен для применения со шлангами типов:

78 781

XXXX-XX-XX Обозначение 78	Внутренний диаметр шланга DN	Дюйм	Размер	мм	Типоразмер соединения	A мм	B мм	E мм	F мм
1XN78-12-12	20	3/4	-12	19,1	3/4	111	63	63	41
1XN78-16-12	20	3/4	-12	19,1	1	111	63	62	48
1XN78-12-16	25	1	-16	25,4	3/4	115	67	62	41
1XN78-16-16	25	1	-16	25,4	1	128	78	74	48
1XN78-20-16	25	1	-16	25,4	1-1/4	122	71	74	54
1XN78-20-20	32	1-1/4	-20	31,8	1-1/4	172	108	77	54
1XN78-24-20	32	1-1/4	-20	31,8	1-1/2	172	107	77	64
1XN78-24-24	40	1-1/2	-24	38,1	1-1/2	166	103	106	64

Полуфланцы SAE описаны в разделе Eb.
Фитинги со стандартными уплотнительными кольцами могут использоваться при температуре от -30 °C до +105 °C
Уплотнительные кольца описаны в разделе E. Специальные уплотнительные кольца поставляются под заказ.
Материал: сталь оцинкованная без хрома-VI

Информацию, является выбранное изделие стандартным или нестандартным, можно найти в действующем прайс-листе.
Указанные размеры могут быть изменены в любое время без предварительного уведомления.

JC – Внутреняя резьба, торцевое уплотнение ORFS – прямой

ISO 12151-1-SWSA – SAE J516 – ORFS

Фитинг одобрен для применения со шлангами типов:

78 781

XXXX-XX-XX Обозначение 78	Внутренний диаметр шланга DN	Дюйм	Размер	мм	Резьба UNF	A мм	B мм	H мм	W мм
1JC78-12-12-SM	20	3/4	-12	19,1	1-3/16x12	81	33	30	36
1JC78-20-20-SM	32	1.1/4	-20	31,8	1-11/16x12	106	42	46	50

Материал: сталь оцинкованная без хрома-VI
SM: Под метрический ключ

Информацию, является выбранное изделие стандартным или нестандартным, можно найти в действующем прайс-листе.
Указанные размеры могут быть изменены в любое время без предварительного уведомления.

JS – Внутреняя резьба, торцевое уплотнение ORFS (удлинённый)

ISO 12151-1-SWSB – SAE J516 – ORFS

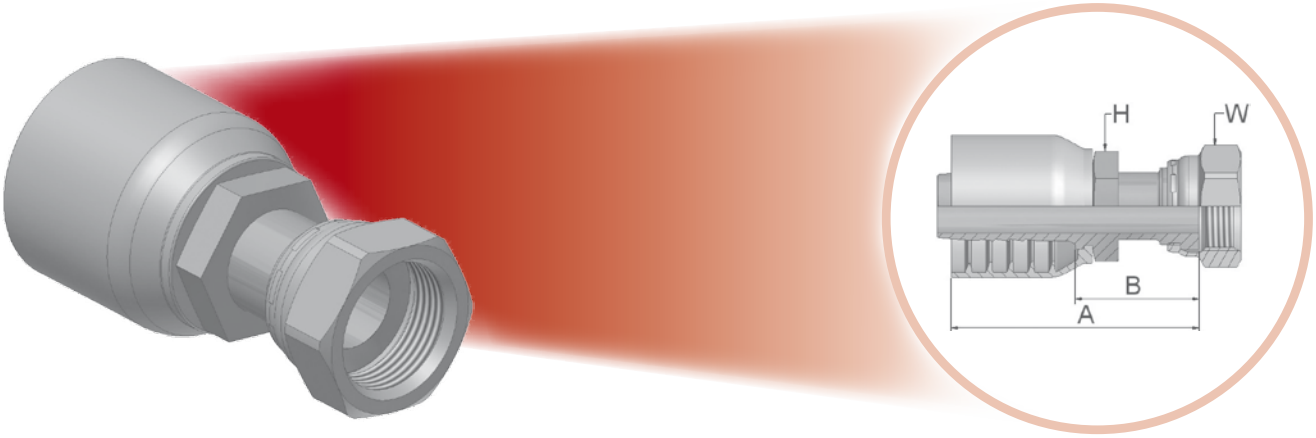

Фитинг одобрен для применения со шлангами типов:

XXXX-XX-XX Обозначение 78	Внутренний диаметр шланга DN	Дюйм	Размер	мм	Резьба UNF	A мм	B мм	H мм	W мм
1JS78-12-12-SM	20	3/4	-12	19,1	1-3/16x12	98	50	30	36
1JS78-16-16-SM	25	1	-16	25,4	1-7/16x12	103	52	36	41
1JS78-20-16-SM	25	1	-16	25,4	1-11/16x12	114	64	41	50
1JS78-20-20-SM	32	1.1/4	-20	31,8	1-11/16x12	118	54	46	50
1JS78-24-24-SM	40	1-1/2	-24	38,1	2x12	120	57	50	60

Материал: сталь оцинкованная без хрома-VI
SM: Под метрический ключ

Информацию, является выбранное изделие стандартным или нестандартным, можно найти в действующем прайс-листе.
Указанные размеры могут быть изменены в любое время без предварительного уведомления.

J7 – Внутреняя резьба, торцевое уплотнение ORFS – угловой 45° – ISO 12151-1 – SWE 45°

ISO 12151-1-SWE45 – SAE J516 – ORFS 45°

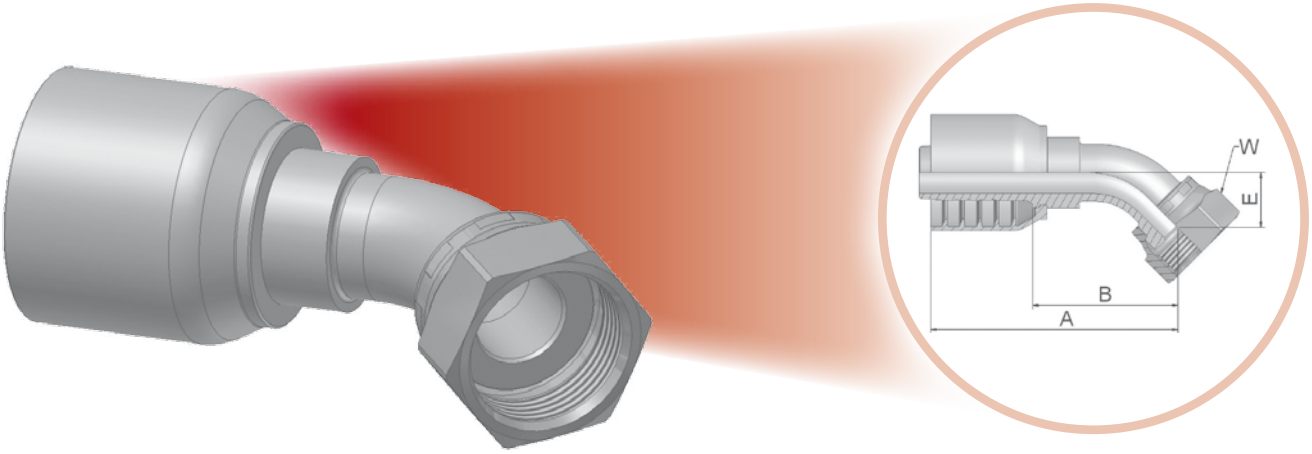

Фитинг одобрен для применения со шлангами типов:

78 781

XXXX-XX-XX Обозначение 78	Внутренний диаметр шланга DN	Дюйм	Размер	мм	Резьба UNF	A мм	B мм	E мм	H мм
1J778-12-12-SM	20	3/4	-12	19,1	1-3/16x12	105	57	21	36
1J778-16-16-SM	25	1	-16	25,4	1-7/16x12	119	69	24	41
1J778-20-20-SM	32	1.1/4	-20	31,8	1-11/16x12	154	90	30	50

Материал: сталь оцинкованная без хрома-VI
SM: Под метрический ключ

Информацию, является выбранное изделие стандартным или нестандартным, можно найти в действующем прайс-листе.
Указанные размеры могут быть изменены в любое время без предварительного уведомления.

J9 – Внутреняя резьба, торцевое уплотнение ORFS – угловой 90°

ISO 12151-1 – SWES – SAE J516 – ORFS 90°

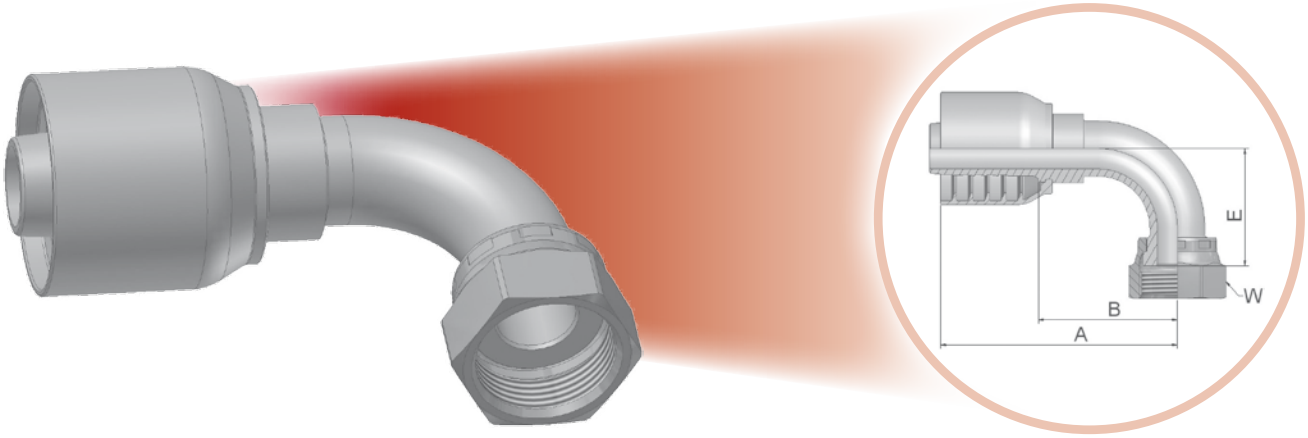

Фитинг одобрен для применения со шлангами типов:

XXXX-XX-XX Обозначение 78	Внутренний диаметр шланга DN	Дюйм	Размер	мм	Резьба UNF	A мм	B мм	E мм	W мм
1J978-12-12-SM	20	3/4	-12	19,1	1-3/16x12	101	53	48	36
1J978-16-12-SM	20	3/4	-12	19,1	1-7/16x12	114	66	56	41
1J978-16-16-SM	25	1	-16	25,4	1-7/16x12	120	69	56	41
1J978-20-16-SM	25	1	-16	25,4	1-11/16x12	127	77	64	50
1J978-20-20-SM	32	1.1/4	-20	31,8	1-11/16-12	151	87	69	50
1J978-24-20-SM	32	1-1/4	-20	31,8	2x12	151	87	70	60

Материал: сталь оцинкованная без хрома-VI
SM: Под метрический ключ

Информацию, является выбранное изделие стандартным или нестандартным, можно найти в действующем прайс-листе.
Указанные размеры могут быть изменены в любое время без предварительного уведомления.

JM – Наружная резьба, торцевое уплотнение ORFS

ISO 12151-1-S – SAE J516

Фитинг одобрен для применения со шлангами типов:

78 781

XXXX-XX-XX Обозначение 78	Внутренний диаметр шланга DN	Дюйм	Размер	мм	Резьба UNF	A мм	B мм	W мм
1JM78-16-16-SM	25	1	-16	25,4	1-7/16x12	93	42	41
1JM78-20-16-SM	25	1	-16	25,4	1-11/16x12	89	39	46
1JM78-20-20-SM	32	1-1/4	-20	31,8	1-11/16x12	106	42	46
1JM78-24-20-SM	32	1-1/4	-20	31,8	2x12	108	44	55

Фитинги JM поставляются без уплотнительного кольца.
Уплотнительные кольца описаны в разделе E. Специальные уплотнительные кольца поставляются под заказ.
Материал: сталь оцинкованная без хрома-VI
SM: Под метрический ключ

Информацию, является выбранное изделие стандартным или нестандартным, можно найти в действующем прайс-листе.
Указанные размеры могут быть изменены в любое время без предварительного уведомления.

Обзор фитингов серии 79

DIN	CA DKOL	CE DKOL 45°	CF DKOL 90°	D0 CEL	C0 DKM или DKLL	C3 DKL	C4 DKL 45°
	C5 DKL 90°	1D BEL	DD BEL 45°	5D BEL 90°	C9 Df-1 DKOS	0C Df-2 DKOS 45°	1C Df-3 DKOS 90°
	D2 CES	C6 DKS	3D BES	49	9B	9C	
BSP	92 DKR	B1 DKR 45°	B2 DKR 90°	B4 DKR 90° (Compact)	EA DKOR	EB DKOR 45°	EC DKOR 90°
	D9 AGR	91 AGR-K	B5	34 Стояк			
SAE	01 AGN	02	03 AGJ	04	05	06 68 DKJ	08 AGS
	13	33	37 3V DKJ 45°	39 3W DKJ 90°	41 3Y DKJ 90°L	L9 DKJ 90° M	93
Flange	15 4A SFL	16 SFL 22.5°	17 4F SFL 45°	19 4N SFL 90°	6A Df-4 SFS	6F Df-5 SFS 45°	6N Df-6 SFS 90°
	89 SFL 90	XA Caterpillar	XF Caterpillar	XG Caterpillar	XN Caterpillar		

ORFS	JC ORFS	JS Df-7 ORFS	J7 Df-8 ORFS 45°	J9 Df-9 ORFS	J1 ORFS	J5 ORFS 90	JM ORFS
	JD						
JIS	FU GUI	GU GUO	MU	MZ	UT		
Французский стандарт	FG	F2	F4	F6	F9	FA	
Мойки высокого давления	CW Power Cleaner	PW Kärcher	NW Kärcher				

Другие	XU	XY	DK	DX	FF	AF	NM
	YW	VW121	82	DP	DR	5C	6C
	7C	5S	5H	5T	59PT	5LPT	T1

C9 – Внутренняя метрическая резьба 24° – тяжёлая серия (S) с уплотнительным кольцом – прямой

ISO 12151-2-SWS-S – DKOS

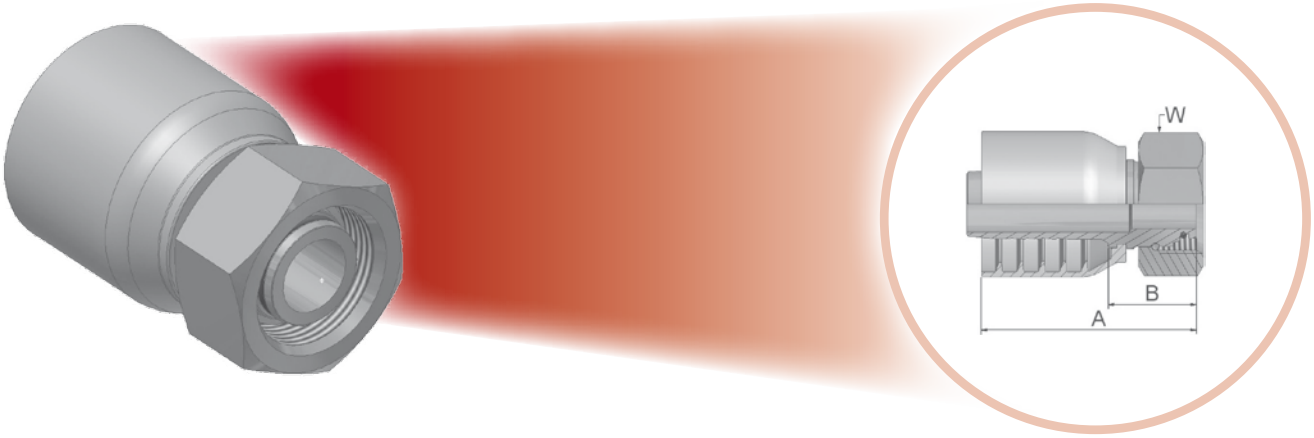

Фитинг одобрен для применения со шлангами типов:

79 — 791TC/792TC

XXXX-XX-XX Обозначение 79	Внутренний диаметр шланга				Резьба метрическая	A	B	W
	DN	Дюйм	Размер	мм		мм	мм	мм
1C979-25-12	20	3/4	-12	19,1	M36x2	87	32	46
1C979-30-16	25	1	-16	25,4	M42x2	95	36	50
1C979-38-20°	32	1-1/4	-20	31,8	M52x2	111	40	60

Фитинги со стандартными уплотнительными кольцами могут использоваться при температуре от -30 °C до +105 °C
Уплотнительные кольца описаны в разделе E. Специальные уплотнительные кольца поставляются под заказ.
° Внимание: Максимальное рабочее давление шланга в сборе определяется по компоненту с минимальным рабочим давлением. Данный фитинг имеет меньшее давление чем шланг и уменьшает рабочее давление шланга в сборе.
см. стр. Ab-3

Информацию, является выбранное изделие стандартным или нестандартным, можно найти в действующем прайс-листе.
Указанные размеры могут быть изменены в любое время без предварительного уведомления.

OC – Внутренняя метрическая резьба 24° – тяжёлая серия (S) с уплотнительным кольцом – угловой 45°

ISO 12151-2-SWE45-S – DKOS 45°

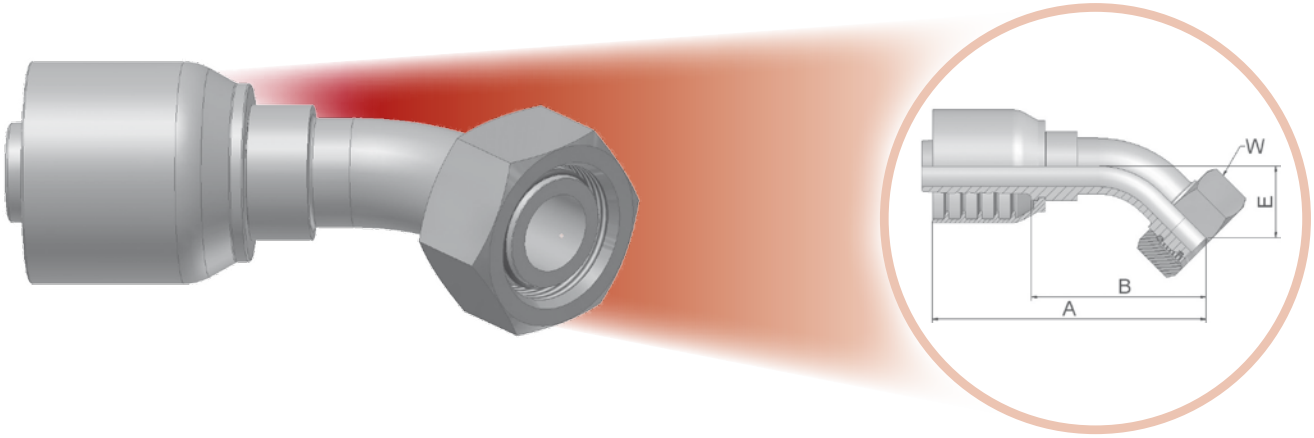

Фитинг одобрен для применения со шлангами типов:

79 — 791TC/792TC

XXXX-XX-XX Обозначение 79	Внутренний диаметр шланга				Резьба метрическая	A	B	E	W
	DN	Дюйм	Размер	мм		мм	мм	мм	мм
10C79-25-12	20	3/4	-12	19,1	M36x2	120	64	29	46
10C79-30-16	25	1	-16	25,4	M42x2	140	81	34	50

Фитинги со стандартными уплотнительными кольцами могут использоваться при температуре от -30 °C до +105 °C
Уплотнительные кольца описаны в разделе E. Специальные уплотнительные кольца поставляются под заказ.
Материал: сталь оцинкованная без хрома-VI

Информацию, является выбранное изделие стандартным или нестандартным, можно найти в действующем прайс-листе.
Указанные размеры могут быть изменены в любое время без предварительного уведомления.

1C – Внутренняя метрическая резьба 24° – тяжёлая серия (S) с уплотнительным кольцом – угловой 90°

ISO 12151-2-SWE-S – DKOS 90°

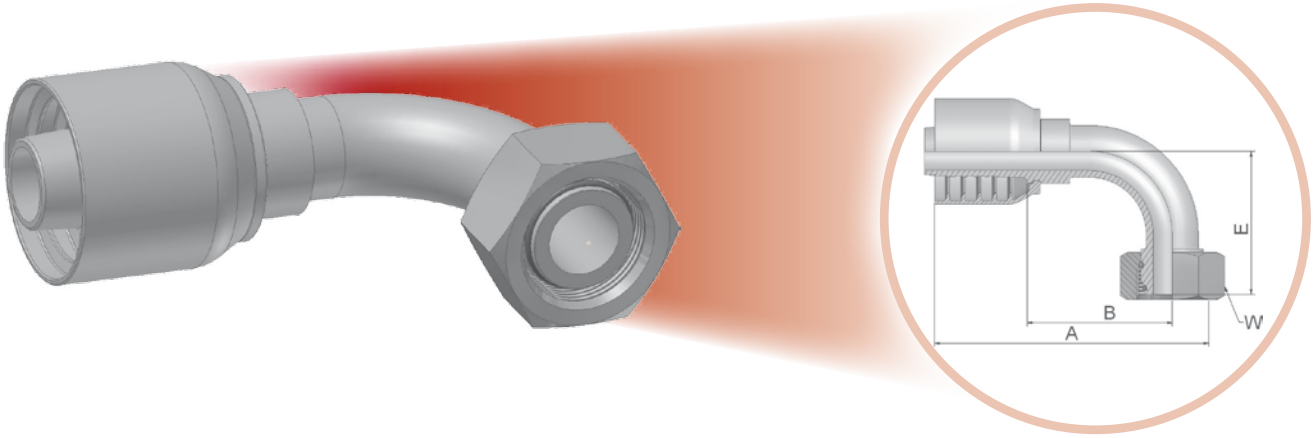

Фитинг одобрен для применения со шлангами типов:

XXXX-XX-XX Обозначение 79	Внутренний диаметр шланга				Резьба метрическая	A	B	E	W
	DN	Дюйм	Размер	мм		мм	мм	мм	мм
11C79-25-12	20	3/4	-12	19,1	M36x2	109	53	59	46
11C79-30-16	25	1	-16	25,4	M42x2	130	72	73	50
11C79-38-20°	32	1.1/4	-20	31,8	M52x2	161	89	74	60

Фитинги со стандартными уплотнительными кольцами могут использоваться при температуре от -30 °C до +105 °C
Уплотнительные кольца описаны в разделе E. Специальные уплотнительные кольца поставляются под заказ.
° Внимание: Максимальное рабочее давление шланга в сборе определяется по компоненту с минимальным рабочим давлением. Данный фитинг имеет меньшее давление чем шланг и уменьшает рабочее давление шланга в сборе.
см. стр. Ab-3
Материал: сталь оцинкованная без хрома-VI

Информацию, является выбранное изделие стандартным или нестандартным, можно найти в действующем прайс-листе.
Указанные размеры могут быть изменены в любое время без предварительного уведомления.

6A – SAE код 61 – фланец прямой

ISO 12151-3-S-S – SFS – 6000 psi

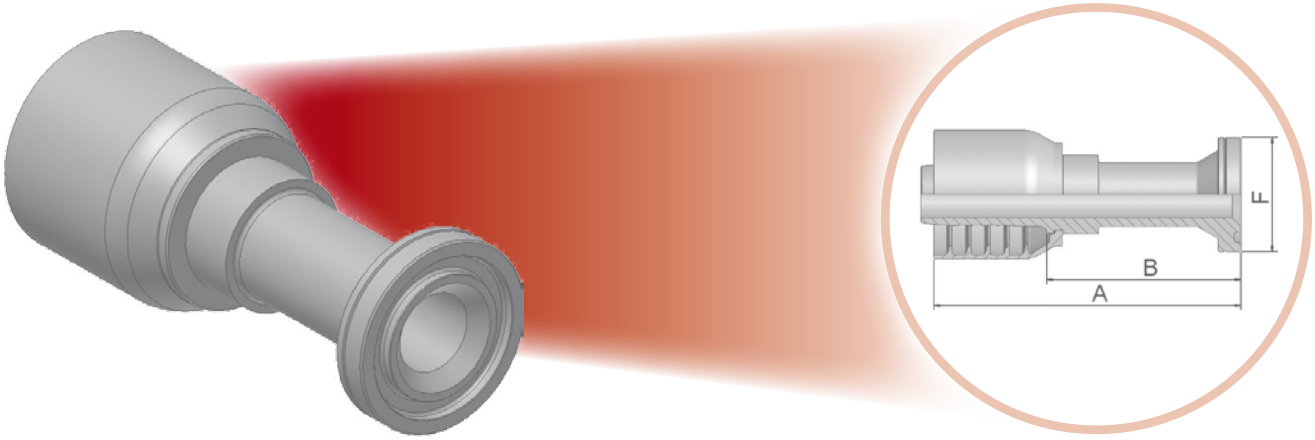

Фитинг одобрен для применения со шлангами типов:

79 791TC/792TC

XXXX-XX-XX Обозначение 79	Внутренний диаметр шланга DN	Дюйм	Размер	мм	Типоразмер соединения	A мм	B мм	F мм
16A79-12-12	20	3/4	-12	19,1	3/4	124	72	41
16A79-16-12	20	3/4	-12	19,1	1	99	46	48
16A79-12-16	25	1	-16	25,4	3/4	132	73	41
16A79-16-16	25	1	-16	25,4	1	139	84	48
16A79-20-16	25	1	-16	25,4	1-1/4	109	50	54
16A79-16-20	32	1-1/4	-20	31,8	1	152	81	48
16A79-20-20	32	1-1/4	-20	31,8	1-1/4	158	87	54
16A79-24-20	32	1-1/4	-20	31,8	1-1/2	128	57	64
16A79-20-24	40	1-1/2	-24	38,1	1-1/4	165	87	54
16A79-24-24	40	1-1/2	-24	38,1	1-1/2	181	104	64

Полуфланцы SAE описаны в разделе Eb.
Фитинги со стандартными уплотнительными кольцами могут использоваться при температуре от -30 °C до +105 °C
Уплотнительные кольца описаны в разделе E. Специальные уплотнительные кольца поставляются под заказ.
Материал: сталь оцинкованная без хрома-VI

Информацию, является выбранное изделие стандартным или нестандартным, можно найти в действующем прайс-листе.
Указанные размеры могут быть изменены в любое время без предварительного уведомления.

6F – SAE – фланец угловой 45° – тяжёлая серия

ISO 12151-3-E45-S – SFS 45° – 6000 psi

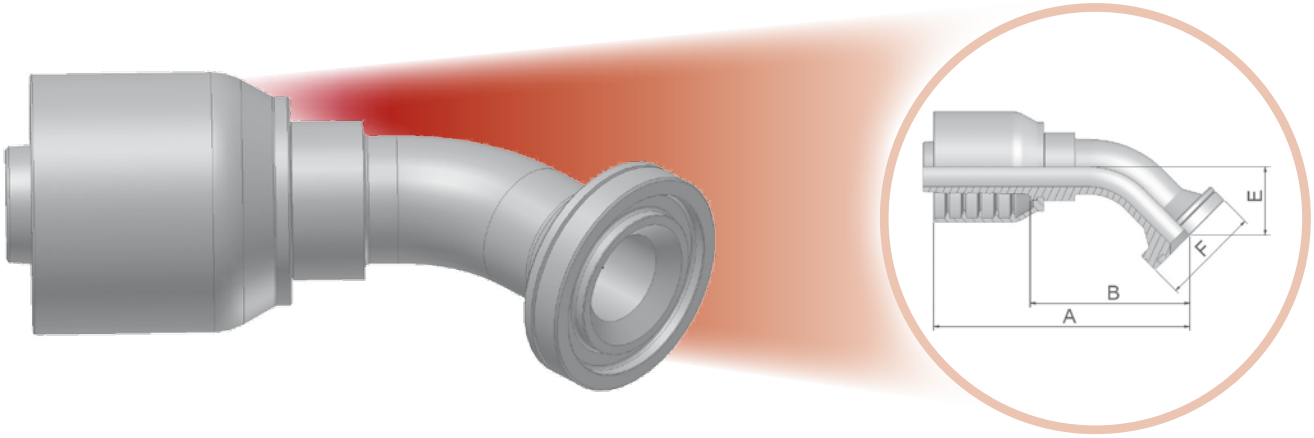

Фитинг одобрен для применения со шлангами типов:

79 — 791TC/792TC

XXXX-XX-XX Обозначение 79	Внутренний диаметр шланга				Типоразмер соединения	A	B	E	F
	DN	Дюйм	Размер	мм		мм	мм	мм	мм
16F79-12-12	20	3/4	-12	19,1	3/4	117	65	26	41
16F79-16-12	20	3/4	-12	19,1	1	117	65	26	48
16F79-12-16	25	1	-16	25,4	3/4	130	72	32	41
16F79-16-16	25	1	-16	25,4	1	137	79	32	48
16F79-20-16	25	1	-16	25,4	1-1/4	137	79	32	54
16F79-16-20	32	1-1/4	-20	31,8	1	161	89	38	48
16F79-20-20	32	1-1/4	-20	31,8	1-1/4	172	104	38	54
16F79-24-20	32	1-1/4	-20	31,8	1-1/2	172	101	38	64
16F79-24-24	40	1-1/2	-24	38,1	1-1/2	197	120	44	64

Полуфланцы SAE описаны в разделе Eb.
Фитинги со стандартными уплотнительными кольцами могут использоваться при температуре от -30 °C до +105 °C
Уплотнительные кольца описаны в разделе E. Специальные уплотнительные кольца поставляются под заказ.
Материал: сталь оцинкованная без хрома-VI

Информацию, является выбранное изделие стандартным или нестандартным, можно найти в действующем прайс-листе.
Указанные размеры могут быть изменены в любое время без предварительного уведомления.

6N – SAE код 62 – фланец угловой 90°

ISO 12151-3-E90S-S – SFS 90°

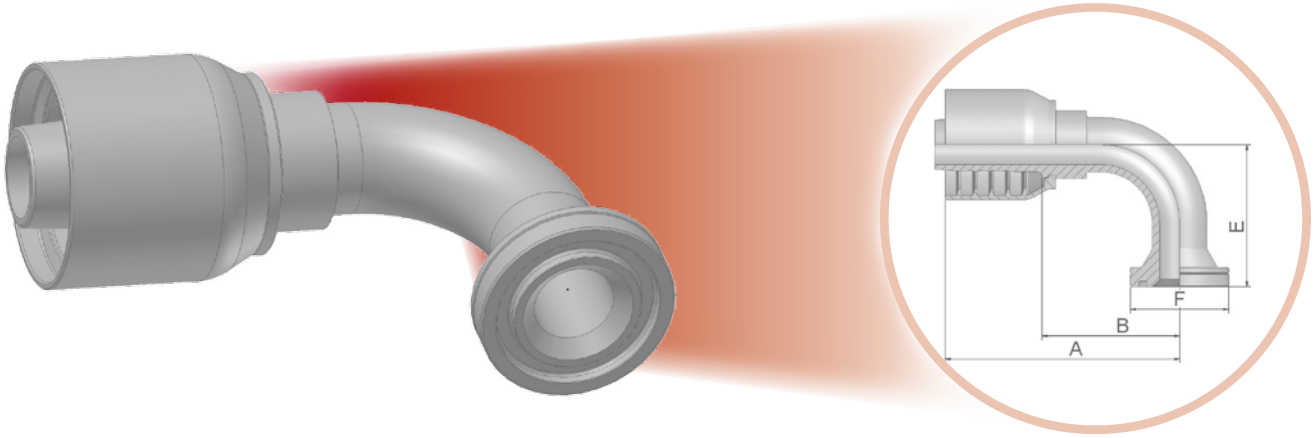

Фитинг одобрен для применения со шлангами типов:

79 791TC/792TC

XXXX-XX-XX Обозначение 79	Внутренний диаметр шланга DN	Дюйм	Размер	мм	Типоразмер соединения	A мм	B мм	E мм	F мм
16N79-12-12	20	3/4	-12	19,1	3/4	108	56	58	41
16N79-16-12	20	3/4	-12	19,1	1	108	56	58	48
16N79-12-16	25	1	-16	25,4	3/4	116	58	70	41
16N79-16-16	25	1	-16	25,4	1	130	72	70	48
16N79-20-16	25	1	-16	25,4	1-1/4	126	71	70	54
16N79-16-20	32	1-1/4	-20	31,8	1	148	76	90	48
16N79-20-20	32	1-1/4	-20	31,8	1-1/4	161	89	90	54
16N79-24-20	32	1-1/4	-20	31,8	1-1/2	160	89	90	64
16N79-24-24	40	1-1/2	-24	38,1	1-1/2	185	108	104	64

Полуфланцы SAE описаны в разделе Eb.
Фитинги со стандартными уплотнительными кольцами могут использоваться при температуре от -30 °C до +105 °C
Уплотнительные кольца описаны в разделе E. Специальные уплотнительные кольца поставляются под заказ.
Материал: сталь оцинкованная без хрома-VI

Информацию, является выбранное изделие стандартным или нестандартным, можно найти в действующем прайс-листе.
Указанные размеры могут быть изменены в любое время без предварительного уведомления.

JS – Внутреняя резьба, торцевое уплотнение ORFS (удлинённый)

ISO 12151-1-SWSB – SAE J516 – ORFS

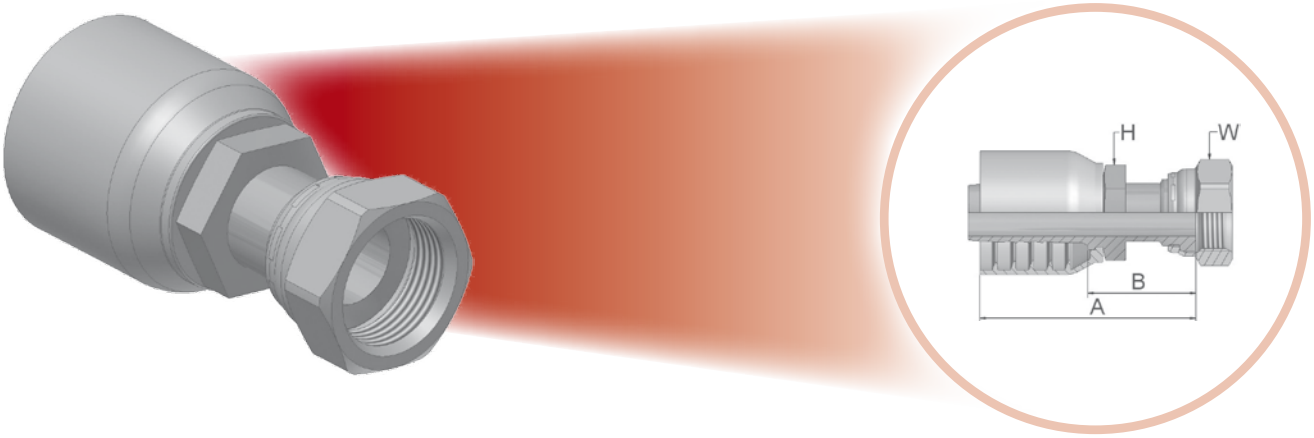

Фитинг одобрен для применения со шлангами типов:

79 — 791TC/792TC

XXXX-XX-XX Обозначение 79	Внутренний диаметр шланга				Резьба UNF	A	B	H	W
	DN	Дюйм	Размер	мм		мм	мм	мм/ *Дюйм*	мм/ *Дюйм*
1JS79-12-12	20	3/4	-12	19,1	1-3/16x12	101	49	*1-1/8*	*1-3/8*
1JS79-16-16-SM	25	1	-16	25,4	1-7/16x12	113	55	36	41
1JS79-20-16	25	1	-16	25,4	1-11/16x12	110	55	*1-3/4*	*1-7/8*
1JS79-20-20	32	1-1/4	-20	31,8	1-11/16x12	127	59	*1-3/4*	*1-7/8*
1JS79-24-24-SM	40	1-1/2	-24	38,1	2x12	134	57	50	60

Материал: сталь оцинкованная без хрома-VI
SM: Под метрический ключ

Информацию, является выбранное изделие стандартным или нестандартным, можно найти в действующем прайс-листе.
Указанные размеры могут быть изменены в любое время без предварительного уведомления.

J7 – Внутреняя резьба, торцевое уплотнение ORFS– угловой 45° – ISO 12151-1 – SWE 45°

ISO 12151-1-SWE45 – SAE J516 – ORFS 45°

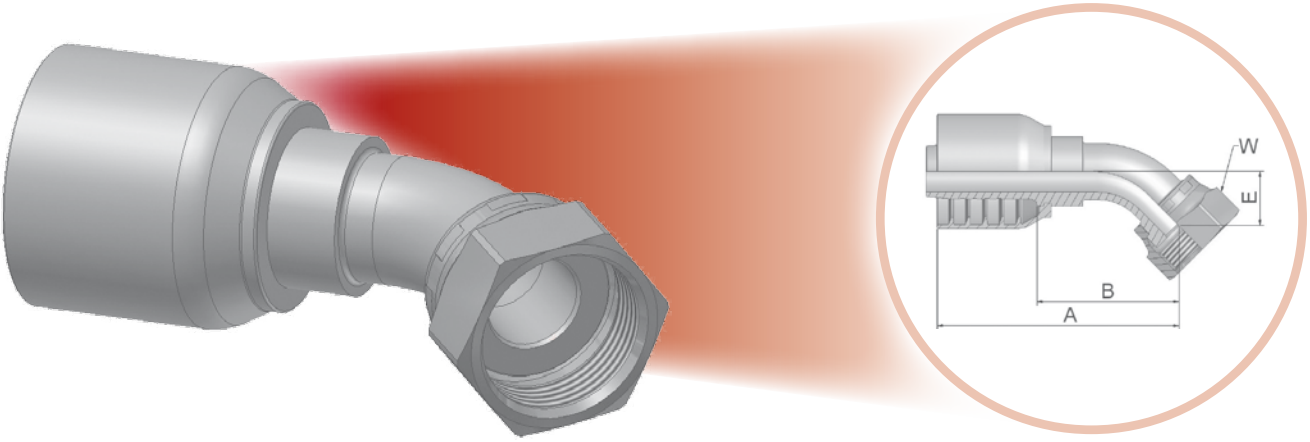

Фитинг одобрен для применения со шлангами типов:

79 — 791TC/792TC

XXXX-XX-XX Обозначение 79	Внутренний диаметр шланга DN	Дюйм	Размер	мм	Резьба UNF	A мм	B мм	E мм	W мм/ *Дюйм*
1J779-12-12-SM	20	3/4	-12	19,1	1-3/16x12	113	59	21	36
1J779-16-16-SM	25	1	-16	25,4	1-7/16x12	135	76	24	41
1J779-20-20	32	1-1/4	-20	31,8	1-11/16x12	156	89	25	*1-7/8*

Материал: сталь оцинкованная без хрома-VI
SM: Под метрический ключ

Информацию, является выбранное изделие стандартным или нестандартным, можно найти в действующем прайс-листе.
Указанные размеры могут быть изменены в любое время без предварительного уведомления.

J9 – Внутреняя резьба, торцевое уплотнение ORFS – угловой 90°

ISO 12151-1-SWES – SAE J516 – ORFS 90°

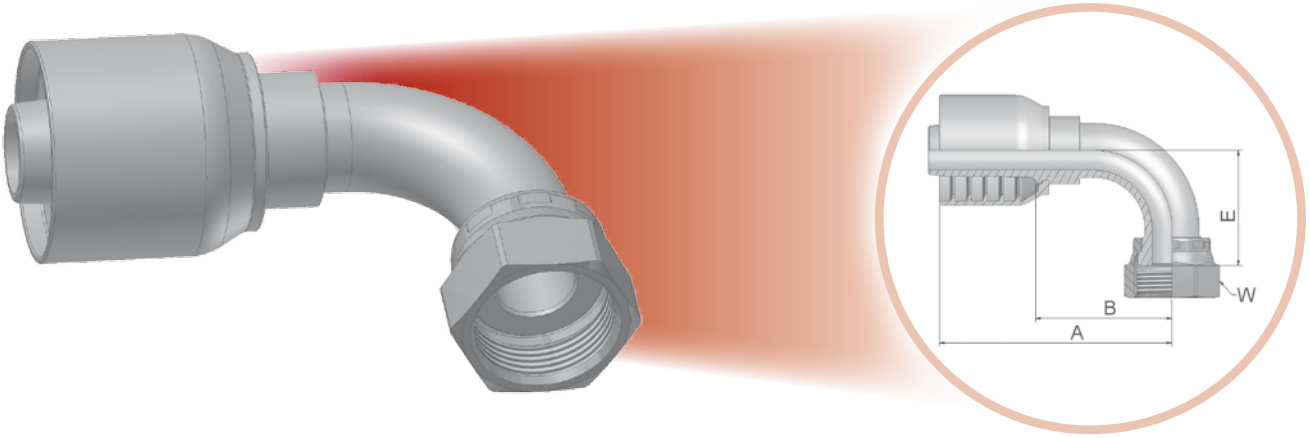

Фитинг одобрен для применения со шлангами типов:

XXXX-XX-XX Обозначение 79	Внутренний диаметр шланга DN	Дюйм	Размер	мм	Резьба UNF	A мм	B мм	E мм	W мм/ *Дюйм*
1J979-12-12-SM	20	3/4	-12	19,1	1-3/16x12	109	53	48	36
1J979-16-16	25	1	-16	25,4	1-7/16x12	126	71	56	*1-5/8*
1J979-20-20-SM	32	1-1/4	-20	31,8	1-11/16x12	160	89	69	50

Материал: сталь оцинкованная без хрома-VI
SM: Под метрический ключ

Информацию, является выбранное изделие стандартным или нестандартным, можно найти в действующем прайс-листе.
Указанные размеры могут быть изменены в любое время без предварительного уведомления.

Обзор фитингов серии S6

DIN	CA DKOL	CE DKOL 45°	CF DKOL 90°	D0 CEL	C0 DKM или DKLL	C3 DKL	C4 DKL 45°
DIN	C5 DKL 90°	1D BEL	DD BEL 45°	5D BEL 90°	C9 DKOS	0C DKOS 45°	1C DKOS 90°
DIN	D2 CES	C6 DKS	3D BES	49	9B	9C	
BSP	92 DKR	B1 DKR 45°	B2 DKR 90°	B4 DKR 90° (Compact)	EA DKOR	EB DKOR 45°	EC DKOR 90°
BSP	D9 AGR	91 AGR-K	B5	34			
SAE	01 Dg-1 AGN	02	03 AGJ	04	05	06 Dg-2 68 DKJ	08 AGS
SAE	13	33	37 3V DKJ 45°	39 3W DKJ 90°	41 3Y DKJ 90°L	L9 DKJ 90° M	93
Flange	15 Dg-3 4A SFL	16 SFL 22.5°	17 Dg-4 4F SFL 45°	19 Dg-5 4N SFL 90°	6A Dg-6 SFS	6F Dg-7 SFS 45°	6N Dg-8 SFS 90°
Flange	89 SFL 90	XA Caterpillar	XF Caterpillar	XG Caterpillar	XN Caterpillar		

ORFS	JC ORFS	JS ORFS	J7 ORFS 45°	J9 ORFS	J1 ORFS	J5 ORFS 90	JM ORFS
	JD						
JIS	FU GUI	GU GUO	MU	MZ	UT		
Французский стандарт	FG	F2	F4	F6	F9	FA	
Мойки высокого давления	CW Power Cleaner	PW Kärcher	NW Kärcher				

Другие	XU	XY	DK	DX	FF	AF	NM
	YW	VW121	82	DP	DR	5C	6C
	7C	5S	5H	5T	59PT	5LPT	T1

01 – Наружная трубная резьба NPTF – прямой

SAE J476A – J516 – AGN

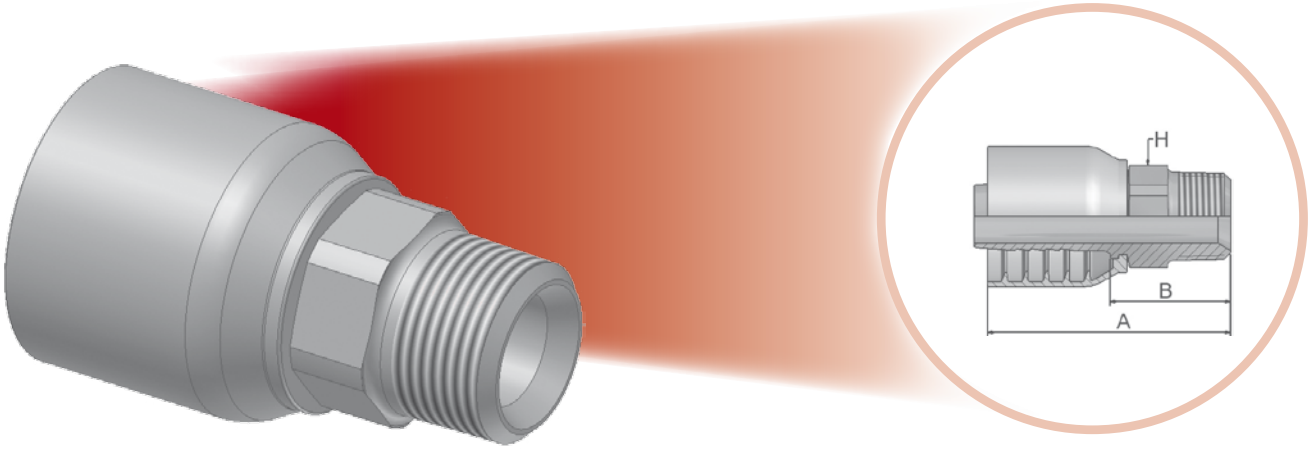

Фитинг одобрен для применения со шлангами типов:

S6 P35

XXXX-XX-XX Обозначение S6	Внутренний диаметр шланга DN	Дюйм	Размер	мм	Резьба NPTF	A мм	B мм	H Дюйм
101S6-32-32	50	2	-32	50,8	2x11-1/2	150	62	2-1/2

Материал: сталь оцинкованная без хрома-VI

Информацию, является выбранное изделие стандартным или нестандартным, можно найти в действующем прайс-листе.
Указанные размеры могут быть изменены в любое время без предварительного уведомления.

06 – Внутренняя резьба JIC37° – прямой

ISO12151-5-SWS – DKJ

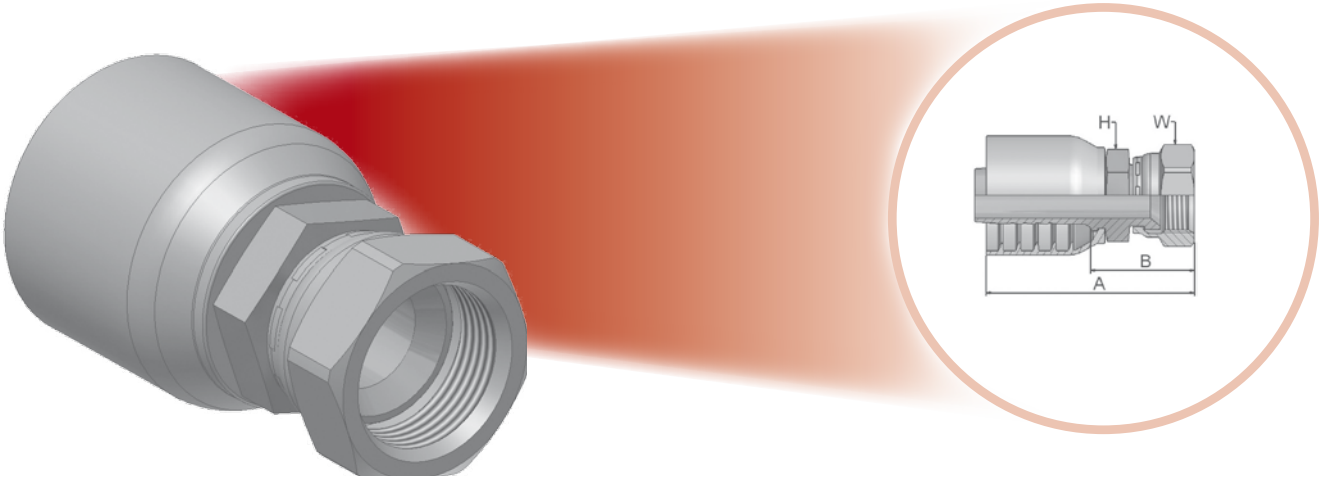

Фитинг одобрен для применения со шлангами типов:

S6 P35

XXXX-XX-XX Обозначение S6	Внутренний диаметр шланга DN	Дюйм	Размер	мм	Резьба UNF	A мм	B мм	H Дюйм	W Дюйм
106S6-32-32	50	2	-32	50,8	2-1/2x12	166	78	2/1/2	2-7/8

Материал: сталь оцинкованная без хрома-VI

Информацию, является выбранное изделие стандартным или нестандартным, можно найти в действующем прайс-листе.
Указанные размеры могут быть изменены в любое время без предварительного уведомления.

4A – SAE код 61, фланец прямой 5000 psi – Прямой

ISO 12151-3-SL – SFL

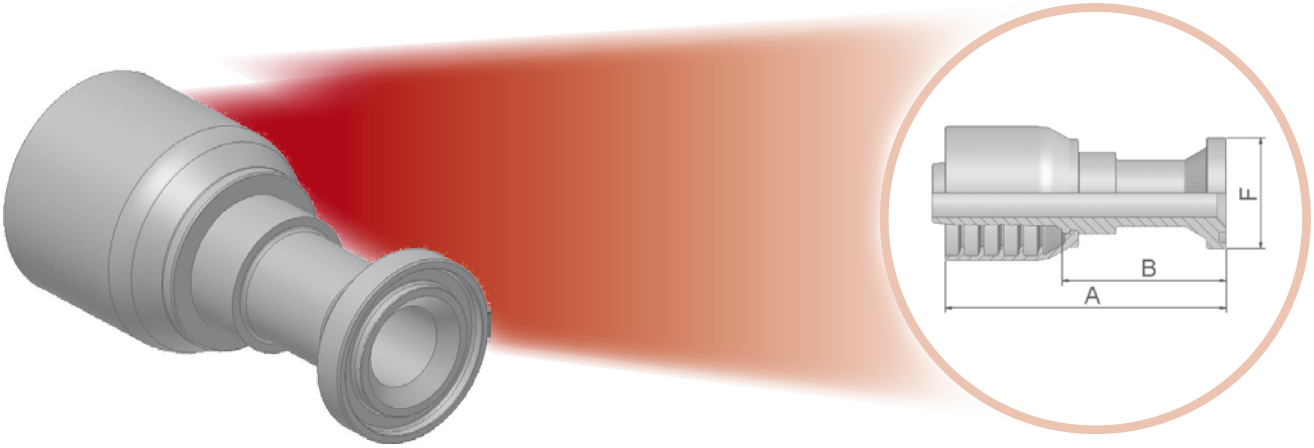

Фитинг одобрен для применения со шлангами типов:

XXXX-XX-XX Обозначение S6	Внутренний диаметр шланга				Типоразмер соединения	A	B	F
	DN	Дюйм	Размер	мм		мм	мм	мм
14AS6-32-32	50	2	-32	50,8	2	171	83	71

Полуфланцы SAE описаны в разделе Eb.
Фитинги со стандартными уплотнительными кольцами могут использоваться при температуре от -30 °C до +105 °C
Уплотнительные кольца описаны в разделе E. Специальные уплотнительные кольца поставляются под заказ.
Материал: сталь оцинкованная без хрома-VI

Информацию, является выбранное изделие стандартным или нестандартным, можно найти в действующем прайс-листе.
Указанные размеры могут быть изменены в любое время без предварительного уведомления.

4F – SAE код 61 – фланец угловой 45°, 5000 psi

ISO 12151-3-E45S-L – SFL 45°

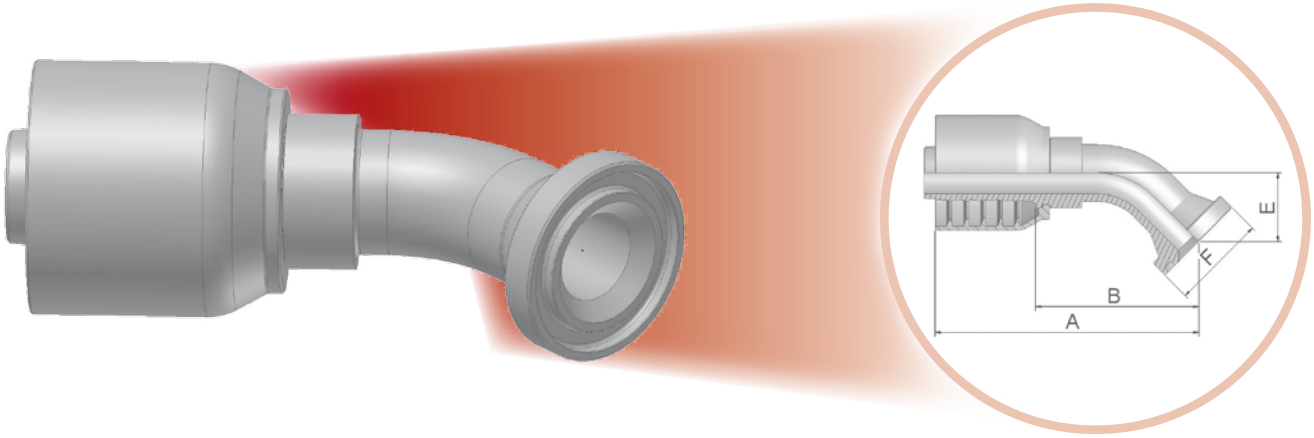

Фитинг одобрен для применения со шлангами типов:

XXXX-XX-XX Обозначение S6	Внутренний диаметр шланга				Типоразмер соединения	A	B	E	F
	DN	Дюйм	Размер	мм		мм	мм	мм	мм
14FS6-32-32	50	2	-32	50,8	2	229	141	56	71

Полуфланцы SAE описаны в разделе Eb.
Фитинги со стандартными уплотнительными кольцами могут использоваться при температуре от -30 °C до +105 °C
Уплотнительные кольца описаны в разделе E. Специальные уплотнительные кольца поставляются под заказ.
Материал: сталь оцинкованная без хрома-VI

Информацию, является выбранное изделие стандартным или нестандартным, можно найти в действующем прайс-листе.
Указанные размеры могут быть изменены в любое время без предварительного уведомления.

4N – SAE код 61 – фланец угловой 90°, 5000 psi

ISO 12151-3-E90ML – SFL 90°

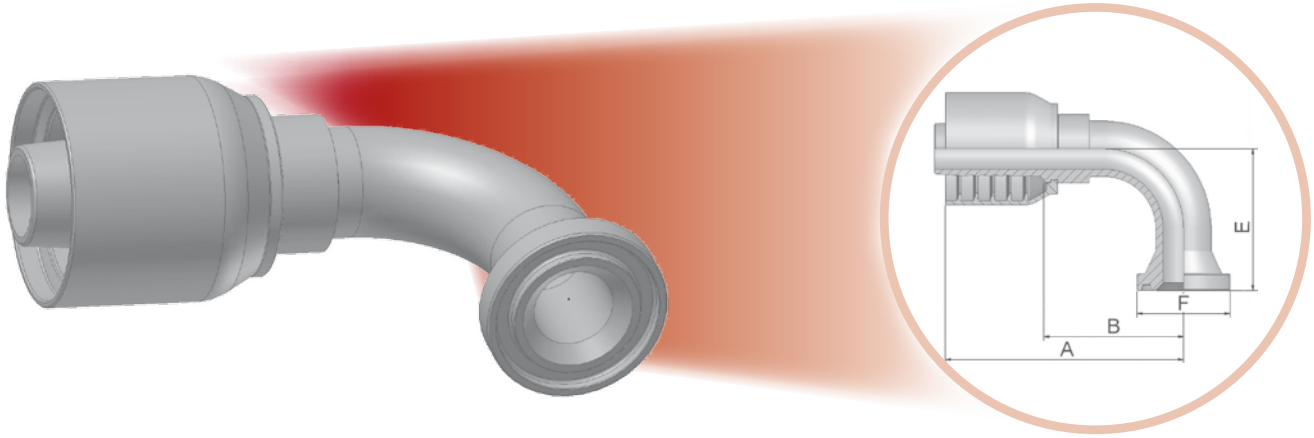

Фитинг одобрен для применения со шлангами типов:

XXXX-XX-XX Обозначение S6	Внутренний диаметр шланга				Типоразмер соединения	A	B	E	F
	DN	Дюйм	Размер	мм		мм	мм	мм	мм
14NS6-32-32	50	2	-32	50,8	2	214	126	138	71

Полуфланцы SAE описаны в разделе Eb.
Фитинги со стандартными уплотнительными кольцами могут использоваться при температуре от -30 °C до +105 °C
Уплотнительные кольца описаны в разделе E. Специальные уплотнительные кольца поставляются под заказ.
Материал: сталь оцинкованная без хрома-VI

Информацию, является выбранное изделие стандартным или нестандартным, можно найти в действующем прайс-листе.
Указанные размеры могут быть изменены в любое время без предварительного уведомления.

6A – SAE код 61 – фланец прямой

ISO 12151-3-S-S – SFS – 6000 psi

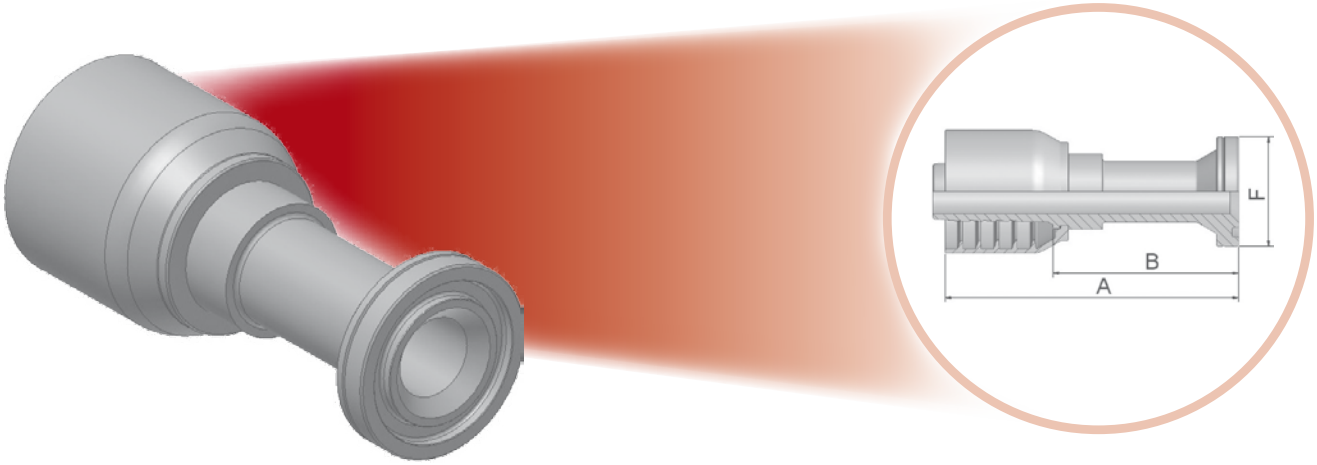

Фитинг одобрен для применения со шлангами типов:

S6 P35

XXXX-XX-XX Обозначение S6	Внутренний диаметр шланга DN	Дюйм	Размер	мм	Типоразмер соединения	A мм	B мм	F мм
16AS6-32-32	50	2	-32	50,8	2	209	121	79

Полуфланцы SAE описаны в разделе Eb.
Фитинги со стандартными уплотнительными кольцами могут использоваться при температуре от -30 °C до +105 °C
Уплотнительные кольца описаны в разделе E. Специальные уплотнительные кольца поставляются под заказ.
Материал: сталь оцинкованная без хрома-VI

Информацию, является выбранное изделие стандартным или нестандартным, можно найти в действующем прайс-листе.
Указанные размеры могут быть изменены в любое время без предварительного уведомления.

6F – SAE фланец, угловой 45° – тяжёлая серия

ISO 12151-3-E45-S – SFS 45° – 6000 psi

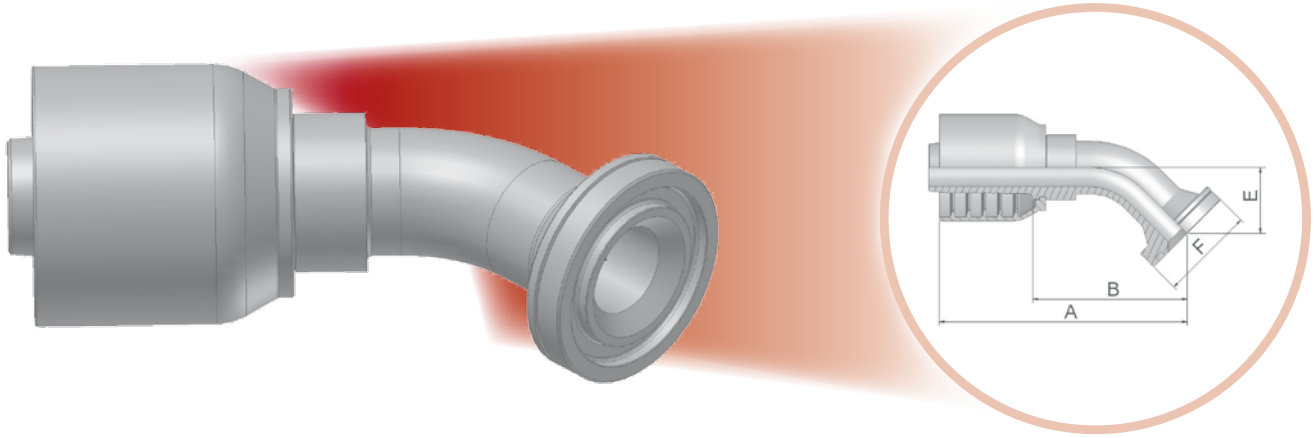

Фитинг одобрен для применения со шлангами типов:

XXXX-XX-XX Обозначение S6	Внутренний диаметр шланга				Типоразмер соединения	A	B	E	F
	DN	Дюйм	Размер	мм		мм	мм	мм	мм
16FS6-32-32	50	2	-32	50,8	2	229	141	56	79

Полуфланцы SAE описаны в разделе Eb.
Фитинги со стандартными уплотнительными кольцами могут использоваться при температуре от -30 °C до +105 °C
Уплотнительные кольца описаны в разделе E. Специальные уплотнительные кольца поставляются под заказ.
Материал: сталь оцинкованная без хрома-VI

Информацию, является выбранное изделие стандартным или нестандартным, можно найти в действующем прайс-листе.
Указанные размеры могут быть изменены в любое время без предварительного уведомления.

6N – SAE код 62 – фланец угловой 90°

ISO 12151-3-E-S – SFS 90° – 6000 psi

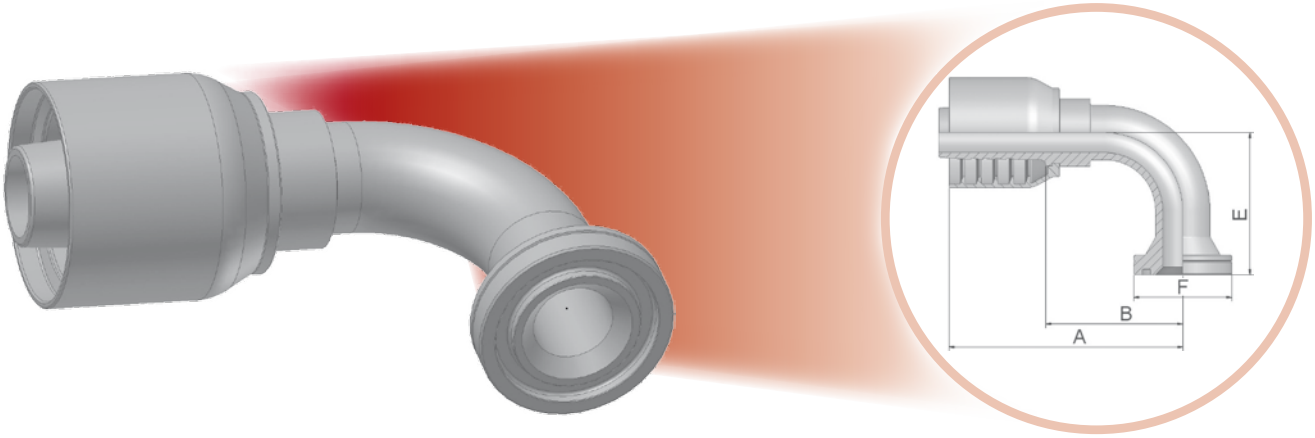

Фитинг одобрен для применения со шлангами типов:

XXXX-XX-XX Обозначение S6	Внутренний диаметр шланга				Типоразмер соединения	A	B	E	F
	DN	Дюйм	Размер	мм		мм	мм	мм	мм
16NS6-32-32	50	2	-32	50,8	2	214	126	138	79

Полуфланцы SAE описаны в разделе Eb.
Фитинги со стандартными уплотнительными кольцами могут использоваться при температуре от -30 °C до +105 °C
Уплотнительные кольца описаны в разделе E. Специальные уплотнительные кольца поставляются под заказ.
Материал: сталь оцинкованная без хрома-VI

Информацию, является выбранное изделие стандартным или нестандартным, можно найти в действующем прайс-листе.
Указанные размеры могут быть изменены в любое время без предварительного уведомления.

aerospace
climate control
electromechanical
filtration
fluid & gas handling
hydraulics
pneumatics
process control
sealing & shielding

Оборудование, Инструменты, Аксессуары

Parker

ENGINEERING YOUR SUCCESS.

Оборудование для сборки шлангов – соответствует требованиям к профессиональной заводской сборке

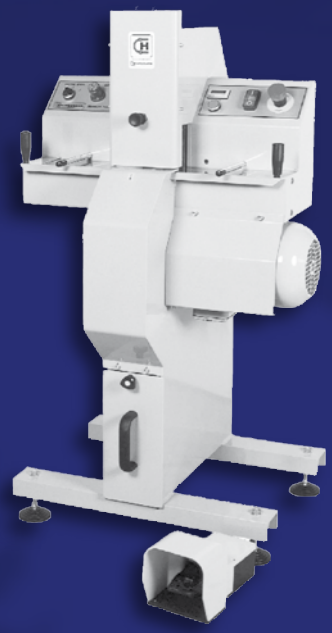

Шланги в сборе должны производиться в соответствии со всеми необходимыми стандартами EN/ISO, а также в соответствии с требованиями различных отраслевых объединений. Европейский отдел шланговой продукции разработал полный ассортимент станков и инструментов для эффективного и безопасного производства шлангов в сборе. Такое производство возможно только при наличии специально предназначенного для этого оборудования.

Станки Parkrimp от Parker и созданная нами технология признаны во всем мире как наиболее легкая в эксплуатации и точная система обжима шлангов.

В ассортимент входят инструменты, необходимые для обрезки, маркировки и снятия слоя шлангов, а также, оборудование для испытания шлангов в сборе, что позволяет производить шланги, готовые к работе.

Parkrimp® *No-Skive*
Система быстрой герметичной сборки

- Не требует инструмента для снятия слоя резины
- Не нужно снимать наружный и внутренний слои
- Для обжима одночастных фитингов (ниппель и муфта предварительно собраны)
- Система Parkalign точно позиционирует фитинг в обжимных кулачках
- Легкость и простота: не требует настройки обжимной машины
- Переносные системы для работы в полевых условиях
- Отвечает требованиям по безопасности EN

Parkalign®
Эксклюзивная система Parker Parkalign® точно выставляет фитинг в обжимке.

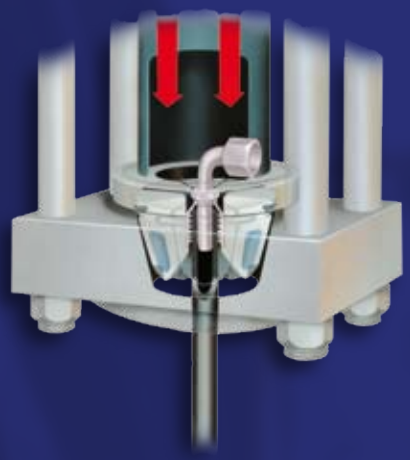

Идеальный подбор
Полная система от одного производителя. Шланги *No-Skive* и обжимные машины доступны по всему миру с гарантией производителя.

Цветовое обозначение комплектов кулачков
Соединённые вместе сегменты кулачков для каждого диаметра шланга исключают возможность ошибки при выборе инструмента. Кулачки обеспечивают равномерное усилие по всей поверхности (360°) что позволяет добиться превосходных результатов.

Индекс

Станки
MiniKrimp Ea-1
KarryKrimp® 1 – Обжимной пресс 82CE-061. . . . . Ea-2
KarryKrimp® 2 – Обжимной пресс 85CE-061. . . . . Ea-3
PHastkrimp® – Обжимной пресс 89CE-061 . . . . . Ea-4
Parkrimp® 2 – Обжимной пресс 83CE Ea-5
Аксессуары для KarryKrimp® 1 и KarryKrimp® 2 . . . . . Ea-6
Parkrimp® – Обжимные кулачки Ea-7
Отрезной станок для шлангов EM 10.P Ea-8
Отрезной станок для шлангов TH 3-2-12VDC Ea-9
Отрезной станок для шлангов TH 3-2 . . . . . Ea-10
Отрезной станок для шлангов TH 3-3 . . . . . Ea-11
Отрезной станок для шлангов TH 3-13 . . . . . Ea-12
Отрезной станок для шлангов TH 3-14 . . . . . Ea-13
Отрезной станок для шлангов TH 3-15 . . . . . Ea-14
Маркировочная машина TH4-7, TH4-8 . . . . . Ea-15
Ручной маркировщик TH4-4 U Ea-16
Машина для промывки шлангов TH6-6 . . . . . Ea-17
Машина для продувки шлангов TH6-7 . . . . . Ea-17
Масло для шлангов Parker „Hoze-Oil“ Ea-18
Приспособление для вставки фитингов. Ea-18
Масло для сборки Push-Lok® H896137. . . . . Ea-18
Подушка для смазки фитингов TH11-3. . . . . Ea-18
Испытательный стенд для шлангов в сборе TH5-3. . . . . Ea-19
Этажерка для шлангов TH7-12 . . . . . Ea-20
Стол поворотный для шлангов TH7-13 . . . . . Ea-20
Стол поворотный для шлангов TH7-14 . . . . . Ea-21
Стол поворотный вертикальный для шлангов TH7-15 . . . . . Ea-21
Аксессуары
Полуфланцы Eb-1
Уплотнительные кольца Eb-2–Eb-3
Хомут червячный Eb-4–Eb-5
Болты Eb-6
Пружинная защита SG Eb-7
Спиральная защита AG. Eb-8
Нейлоновый защитный рукав Partek® AS/PS Eb-9
Огнезащитный рукав FS-F Eb-10
Защита шланга PolyGuard и ParKoil HG/PG Eb-11
Резиновая рукоятка WKS Eb-12
Инструкции по сборке
KarryKrimp® 1 . . . . . Ec-1
KarryKrimp® 2 и PHastkrimp® Ec-2
Parkrimp® 2 . . . . . Ec-3
Таблицы параметров сборки
MiniKrimp® – Серия 26, 46 и 48 . . . . . Ed-1–Ed-2
KarryKrimp® 1 – Серия 26, 46 и 48 . . . . . Ed-3–Ed-4
KarryKrimp® 2 и PHastkrimp® – Серия 26, 46, 48, 70, 71, 73, 78, 79 . . . Ed-5–Ed-7
Parkrimp® 2 – Серия 26, 46, 48, 70, 71, 73, 78, 79, S6 . . . . . Ed-8–Ed-11

Компания Parker Hannifin не несет ответственности за типографские и другие ошибки

MiniKrimp®

Обжимной пресс для шлангов малых типоразмеров до -8

Основные характеристики

- Используется с ручным насосом
- Идеальное решение для передвижных станций Hose Doctor, небольших мастерских и станций обслуживания.
- Идеальное решение для работы в полевых условиях, – легко переносить
- Для обжима шлангов с одной/двумя стальными или текстильными оплётками типоразмером от -4 до -8

Технические

Время подготовки к работе:	20 секунд
Размеры:	Д 127 мм x Ш 178 мм x В 394 мм
Вес:	16 кг

Пресс
Обозначение: 94C-001-PFD

Пресс-кольца:
Серебристое **Обозначение: 82C-R01-PFD**
Черное **Обозначение: 82C-R02**

Аксессуары

MiniCrimp переносной чемодан	**Обозначение: 025077-PFD**
Фиксатор	**Обозначение: 015306**
Приспособление для установки в тиски	**Обозначение: 015307**
Усовершенствованная стойка	**Обозначение: 94C-MKS2**

MiniCrimp переносной чемодан

Фиксатор

Приспособление для установки в тиски

Усовершенствованная стойка

Основные сферы применения

Обжимной пресс MiniKrimp предоставляет все возможности для обжима шлангов типоразмеров от -4 до -8

Ограничение

Не подходит для обжимки спиральных шлангов и двухчастных фитингов.
Не подходит для частой обжимки шлангов типоразмеров -12 и -16

Серия фитинга

HPDE: 26, 43, 46, 48
PFDE: 55, 56, 58, 91N, EH

Информацию, является выбранное изделие стандартным или нестандартным, можно найти в действующем прайс-листе.
Указанные размеры могут быть изменены в любое время без предварительного уведомления.

KarryKrimp® 1 – Обжимной пресс 82CE-061

Переносной пресс для оплёточных шлангов

Основные характеристики

- Обжимка шлангов с одной/двумя стальными или текстильными оплётками типоразмером от -4 до -20
- Мобильный пресс для полевых условий
- Может использоваться с ручным, гидропневматическим или электрическим насосом

Технические характеристики/ Информация о заказе

Пресс с ручным насосом, шлангом и 2 пресс-кольцами
Размеры: В 686 мм x Ш 380 мм x Д 305 мм
Вес: 23 кг
Обозначение: 82CE-061

KarryKrimp 1 с пневмогидравлическим насосом (82CE-0AP), шлангом и 2 пресс-кольцами
Вес: 27 кг
Обозначение: 82CE-003

Вес: 18 кг
Обозначение: 82C-061
(для обжима при помощи турбинного компрессора)

Пресс-кольца:
Серебристое **Обозначение: 82C-R01**
Черноея **Обозначение: 82C-R02**

Шланг
Обозначение: 82C-00L

Основные сферы применения

Небольшие мастерские (в т.ч. ремонтные), передвижные станции обслуживания

Ограничение

Не подходит для спиральных шлангов и двухчастных фитингов.

Серия фитинга

HPDE: 26, 43, 46, 48
PFDE: 55, 56, 58, 91N, EH

Информацию, является выбранное изделие стандартным или нестандартным, можно найти в действующем прайс-листе.
Указанные размеры могут быть изменены в любое время без предварительного уведомления.

KarryKrimp® 2 – Обжимной пресс 85CE-061

Портативный обжимной пресс для спиральных и оплёточных шлангов

Основные характеристики

- Обжим шлангов с одной/двумя стальными или текстильными оплётками типоразмером до -20, шланги с тремя стальными оплётками типоразмером до -16, спиральные шланги 4SP до -16, спиральные шланги 4SH до -16, шестинавивочных (спиральных) шлангов до -16
- Мобильный пресс для полевых условий
- Может использоавться с ручным, гидропневматическим или электрическим насосом

Технические характеристики/ Информация о заказе

Обжимная машина в комплекте со шлангом, быстроразъемными соединителями, 2 пресс-кольцами, съемной стойкой
Размеры станка: ... В 762 мм x Ш 356 мм x Г 381 мм

Вес с ручным насосом: ..... 58 кг
Вес без ручного насоса: .....46 кг

Станок
Обозначение: 85CE-061
(для обжима с ручным насосом)
Обозначение: 85C-061
(для обжима без ручного насоса)
Обозначение: 85CE-003
(для обжима с турбокомпрессором)

Пресс-кольца:
Серебристое **Обозначение: 85C-R01**
Черное **Обозначение: 85C-R02**

Основные сферы применения

Небольшие мастерские (в т.ч. ремонтные), передвижные станции обслуживания
Обжим фитингов из стали и нержавеющей стали.

Ограничение

Не подходит для спиральных шлангов -20, -24 и -32.
и двухчастных фитингов.

Серия фитинга

HPDE: 26, 43, 46, 48, 70, 71, 73, 78
PFDE: 55, 56, 58, 91N, EH

Информацию, является выбранное изделие стандартным или нестандартным, можно найти в действующем прайс-листе.
Указанные размеры могут быть изменены в любое время без предварительного уведомления.

PHastkrimp® – Обжимной пресс 89CE-061

Высокопроизводительный пресс для оплёточных и спиральных шлангов

Основные характеристики

- Обжим компактных шлангов с 1- и 2-жильной проволочной оплеткой типоразмером до -20
  компактных шлангов с 3-жильной проволочной оплеткой типоразмером до -16
  многоспиральных шлангов 4SP с проволочной оплеткой типоразмером до -16
  многоспиральных шлангов 4SH с проволочной оплеткой типоразмером до -16
  многоспиральных шлангов SAE 100 R13 с 4-жильной проволочной оплеткой типоразмером до -16
- Используется с гидравлической силовой установкой 400 В

Технические характеристики/ Информация о заказе

Электропитание:	400 В / 16 А / 50 Гц
Размеры:	В 1477 мм x Ш 866 мм x Д 1298 мм
Вес:	249 кг

PHastkrimp с двумя пресс-кольцами
Обозначение: 89CE- 061

Пресс-кольца:
Серебристое **Обозначение: 85C-R01**
Черное **Обозначение: 85C-R02**

Основные сферы применения

Небольшие мастерские (в т.ч. ремонтные) мелкосерийное производство.
Обжимка фитингов из стали и нержавеющей стали

Ограничение

Не подходит для многоспиральных шлангов -20, -24 и -32.
и двухчастных фитингов.

Серия фитинга

HPDE: 26, 43, 46, 48, 70, 71, 73, 78
PFDE: 55, 56, 58, 91N, EH

Информацию, является выбранное изделие стандартным или нестандартным, можно найти в действующем прайс-листе.
Указанные размеры могут быть изменены в любое время без предварительного уведомления.

Parkrimp® 2 – Обжимной пресс 83CE

Настольный пресс для всех шлангов ParKrimp *No-Skive* типоразмеров от -4 до -32, включая 4- и 6 ти навивочные спиральные шланги

Основные характеристики

- Обжимка шлангов с одной/двумя стальными или текстильными оплётками типоразмером до -32
  компактных шлангов с тремя стальными оплётками оплеткой типоразмером до -32
  многоспиральных шлангов с 4-мя навивками оплеткой типоразмером до -32
  спиральных шлангов с 6-ю навивками типоразмером до -32
- Используется с гидравлической насосной станцией 400 В

Технические характеристики/ Информация о заказе

Электропитание:	400 В / 3,0 KW / 50 Гц
Подключение:	16 А
Размеры:	В 1130 мм x Ш 490 мм x Д 820 мм
Вес:	В упаковке: 392 кг
	Без упаковки: 342 кг

Parkrimp 2
С насосной станцией без набора кулачков
настольный.
Обозначение: 83CE-083U

Насосная станция
Обозначение: 83CE-380U

Основные сферы применения

Небольшие мастерские (в т.ч. ремонтные)
мелкосерийное производство

Серия фитинга

HPDE: 26, 43, 46, 48, 70, 71, 73, 78, 79, S6
PFDE: 55, 56, 58, 91N, EH

Информацию, является выбранное изделие стандартным или нестандартным, можно найти в действующем прайс-листе.
Указанные размеры могут быть изменены в любое время без предварительного уведомления.

Аксессуары для KarryKrimp® 1 и KarryKrimp® 2

Для обжимных прессов KarryKrimp 1

Ручной насос 82C-2HP

Рабочее давление: макс. 70 МПа
Размеры: Д 530 мм x Ш 121 мм x В 178 мм
Вес: 4,1 кг
Гидравлическое масло: HLP32 - 1,2 л
Усилие рычага: 46 кг

Обозначение: 82C-2HP

Пневмо гидравлический насос 82CE-0AP

Рабочее давление: макс. 70 МПа при 0,4 ... 0,7 МПа
Подключение: внутренняя резьба 3/8-18NPTF
внутренняя резьба 1/4-18NPTF
Размеры: Д 395 мм x Ш 148 мм x В 145 мм

Обозначение: 82CE-0AP

Для обжимных прессов KarryKrimp 1 и KarryKrimp 2

Ручной насос 85CE-0HP

Рабочее давление: макс. 70 МПа
Размеры: Д 539 мм x Ш 120 мм x В 151 мм
Вес: 11,6 кг
Емкость резервуара: 2294 см3
Усилие рычага: 55 кг

Обозначение: 85CE-0HP

Насосная станция 82CE-0EP

Рабочее давление: макс. 70 МПа, с распределителем 3/2
Размеры: Д 244 мм x Ш 244 мм x В 362 мм
Вес: 12 кг
Емкость резервуара: 2000 см3
Подключение: 1-фазный / 230В / 50/60Гц/10А

Обозначение: 82CE-0EP

Турбо-пневматический насос 85C-0AP

Рабочее давление: 70 МПа
Размеры: Д 320 мм x Ш 200 мм x В 267 мм
Вес: 8,4 кг
Емкость резервуара: 662 см3
Порт подачи сжатого воздуха: Внутренняя резьба NPTF 1/4-18

Обозначение: 85C-0AP

Шланг в сборе 82C-00L

Шланг в сборе для подсоединения ручного или пневмогидравлического насоса к прессу.
Длина: 1830 мм
Присоединительные резьбы: 1. 3/8-18NPT
2.Быстроразъёмное соединение 3/8”
Рабочее давление: макс. 70,0 МПа

Обозначение: 82C-00L

Информацию, является выбранное изделие стандартным или нестандартным, можно найти в действующем прайс-листе.
Указанные размеры могут быть изменены в любое время без предварительного уведомления.

Parkrimp® – Комплекты кулачков

Комплекты кулачков с цветовой маркировкой

- Сегменты соеденины тросиком
- Соединённые вместе сегменты кулачков для каждого диаметра шланга исключают возможность ошибки при выборе инструмента
- Кулачки обеспечивают равномерное усилие по всей поверхности (360°) что увеличивает ресурс шланга

Внутренний диаметр шланга		Комплект кулачков	Обозначение								
Размер	DN		26 серии	43 серии	46 серии	48 серии	70 серии	71 серии	73/78/79 серии	S6 серии	76 серии
-4	6	красный	80C-E04	80C-A04	80C-B04	80C-C04					
-5	8	фиолетовый	80C-E05	80C-A05	80C-B05	80C-C05					
-6	10	желтый	80C-E06	80C-A06	80C-B06	80C-C06	83C-D06	83C-D06			
-8	12	синий	80C-E08	80C-A08	80C-B08	80C-C08	83C-D08	83C-D08			
-10	16	оранжевый	80C-E10	80C-A10	80C-B10	80C-C10	83C-D10	83C-D10			
-12	20	зелелный	80C-E12	80C-A12	80C-B12	80C-C12	83C-D12	83C-D12	83C-L12 или 80C-L12		83C-U12
-16	25	черный	80C-E16	80C-A16 или 83C-A16H*	80C-B16	80C-C16 или 83C-C16H*	83C-D16 или 83C-D16H	83C-D16 или 83C-D16H	83C-L16 или 80C-L16		83C-U16
-20	32	белый	83C-E20	80C-A20 или 83C-A20H*	80C-B20	80C-C20 или 83C-C20H*	83C-D20 или 83C-D20H*	83C-D20 или 83C-D20H*	83C-L20		
-24	40	красный	83C-E24	83C-A24*		83C-C24	83C-D24	83C-D24	83C-L24		
-32	50	зеленый	83C-E32	83C-A32*		83C-C32		83C-D32	83C-L32	83C-L32	

Примечание: *Инструкции по сборке приведены на стр. Ec.
Обжимки в сборе с суффиксом „H“ используются для переходных размеров и определённых метрических фитингов для вставки и извлечения фитингов. Комплекты кулачков 80C-XX 8 соединены вместе тросиком. Комплекты кулачков 83C-XX состоят из двух частей. Исключения 83C-D06, -D08, -D10, -D12, -D16

Отрезной станок для шлангов EM 10.P

Основные характеристики

- Отрезает шланги с текстильной одной стальной оплеткой до типоразмеров -16, двумя стальными оплетками до -12
- Может использоваться на верстаке или в тисках
- Во время использования лезвие закрыто защитной крышкой
- Оборудован экстренным выключателем

Технические характеристики/ Информация о заказе

Электродвигатель:	двигатель циркулярной пилы 230 В 50/60 Гц, 900 Вт, 4400 об/мин
Отрезной диск:	160 x 2,5 x 20 мм
Размеры:	Д 360 мм x Ш 340 мм x В 310 мм
Вес:	6,9 кг
Электроизоляция:	соответствует VDE Kl.II 0740
Радиоизоляция:	соответствует VDE 0875

Станок
Обозначение: EM 10.P
Отрезной диск
Обозначение: TM 160 x 2,5 x 20

Основные сферы применения

Ремонтные мастерские (в т.ч. передвижные)

Ограничение

Не подходит для спиральных шлангов.
Не подходит для промышленных шлангов с большим внутренним диаметром.

Информацию, является выбранное изделие стандартным или нестандартным, можно найти в действующем прайс-листе.
Указанные размеры могут быть изменены в любое время без предварительного уведомления.

Отрезной станок для шлангов TH 3-2-12VDC

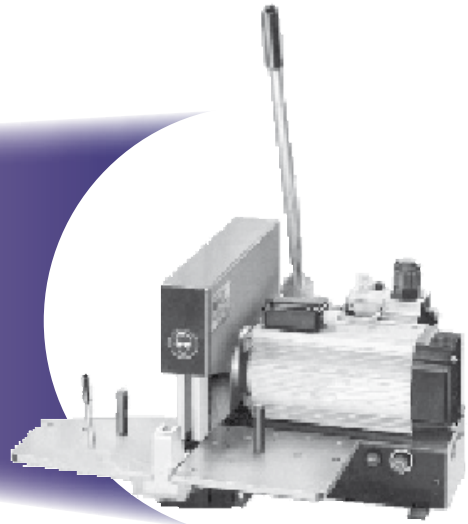

Основные характеристики

- Для отрезки шлангов с одной/двумя стальными или текстильными оплётками типоразмером до -20
- Для мобильных транспортных средств с напряжением питания 12 В

Технические характеристики/ Информация о заказе

Размеры:	Ш 650 мм x D 420 мм x В 300 мм (с ручным рычагом В = 1050 мм)
Вес:	50 кг

Стандартное гладкое лезвие
Диаметр: 275 мм x 3 мм x 30 мм

Станок
Обозначение: TH3-2-12VDC

Сменный отрезной диск
Обозначение: T891179

Основные сферы применения

Мобильные транспортные средства

Ограничение

Не подходит для спиральных шлангов и шлангов с большим внутренним диаметром

Информацию, является выбранное изделие стандартным или нестандартным, можно найти в действующем прайс-листе.
Указанные размеры могут быть изменены в любое время без предварительного уведомления.

Отрезной станок для шлангов TH 3-2

Основные характеристики

- Для отрезки шлангов с одной/двумя стальными или текстильными оплётками типоразмером до -32
  спиральных с четырьмя навивками типоразмером до -20
- Лезвие закрыто во время эксплуатации

Технические характеристики/ Информация о заказе

Электропитание:	400 В - 3,5 KW - 50 Гц - 16 А
Отверстие для вытяжки:	диаметр 50 мм
Размеры:	Ш 540 мм x D 400 мм x В 300 мм (с рычагом В 750 мм)
Вес:	45 кг

Станок со стандартным гладким лезвием
Диаметр: 275 мм x 3 мм x 30 мм

Станок
Обозначение: TH3-2

Сменный отрезной диск
Обозначение: T891179

Основные сферы применения

Обслуживание в мастерских и мелкосерийное производство

Ограничение

Не подходит для 6-навивочных спиральных шлангов

Информацию, является выбранное изделие стандартным или нестандартным, можно найти в действующем прайс-листе.
Указанные размеры могут быть изменены в любое время без предварительного уведомления.

Отрезной станок для шлангов TH 3-3

Основные характеристики

- Для отрезки шлангов с одной/двумя стальными или текстильными оплётками типоразмером до -32
  спиральных с четырьмя навивками типоразмером до -32
  спиральных с шестью навивками типоразмера до -20
- Лезвие закрыто во время работы

Технические характеристики/ Информация о заказе

Электропитание:	400 В - 3,7 KW - 50 Гц - 16 А
Выхлопная система:	диаметр 50 мм
Размеры:	В 370 мм x Ш 650 мм x D 580 мм (с ручным рычагом В 1050 мм)
Вес:	75 кг

Станок со стандартным гладким лезвием
Диаметр: 350 мм x 3 мм x 30 мм

Станок
Обозначение: TH3-3

Сменный отрезной диск
Обозначение: T891180

Сменный отрезной диск с зубцами
Диаметр: 350 мм x 3 мм x 30 мм
Обозначение: T905871

Основные сферы применения

Обслуживание в мастерских и мелкосерийное производство

Ограничение

Обрезка 6-навивочных спиральных шлангов снижает ресурс лезвия.

Информацию, является выбранное изделие стандартным или нестандартным, можно найти в действующем прайс-листе.
Указанные размеры могут быть изменены в любое время без предварительного уведомления.

Отрезной станок для шлангов TH 3-13

Основные характеристики

- 3 варианта двигателя: 12 В, 230 В или 400 В
- Станки 230 В и 400 В - для обрезки шлангов с с одной/двумя стальными или текстильными оплётками типоразмером до -32
  спиральных с четырьмя навивками типоразмером до -20
- Станки 12 В - для обрезки шлангов с с одной/двумя стальными или текстильными оплётками типоразмером до -20
  спиральных с четырьмя навивками типоразмером до -12
- Прочная конструкция, надежная и легкая в эксплуатации
- Разъем для подключения к системе удаления дыма

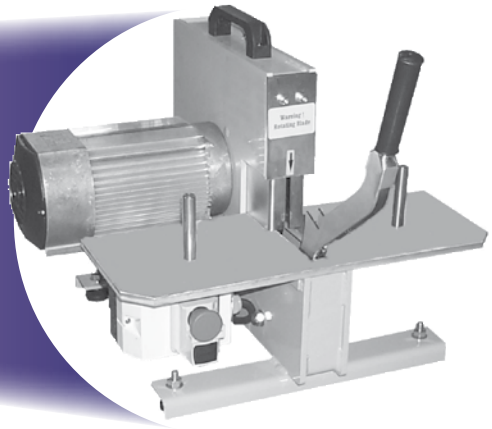

Технические характеристики/ Информация о заказе

Максимальный диаметр шланга:	80 мм
Двигатель 12 В /1-фазный/3-фазный:	1,1/2,2/3,0 кВт
Напряжение, 3 фазы:	400V/16A/50 Гц
Напряжение, 1 фаза:	230V/16A/50 Гц
Напряжение 12 В:	12 В
Скорость вращения:	2880 об/мин
Диаметр (лезвие) наруж.:	300 мм
Диаметр (лезвие) внутр.:	50 мм
Отверстие для вытяжки:	63 мм
Цвет:	светло-серый
Размеры:	Д 450 мм x Ш 400 мм x В 430 мм
Вес:	45 кг

Станок 400 В, 3-фазный
Обозначение: TH3-13-3PH

Станок 230 В, 1-фазный
Обозначение: TH3-13-1PH

Станок 12 В
Обозначение: TH3-13-12V

Сменный отрезной диск 300 мм x 3 мм x 50 мм
Обозначение: TH3-13-BS

Сменный отрезной диск 300 мм x 3 мм x 50 мм
Обозначение: TH3-13-BT

Основные сферы применения

Небольшие мастерские и передвижные станции обслуживания

Ограничение

Сила отрезки зависит от рабочего напряжения станка.

Информацию, является выбранное изделие стандартным или нестандартным, можно найти в действующем прайс-листе.
Указанные размеры могут быть изменены в любое время без предварительного уведомления.

Отрезной станок для шлангов TH 3-14

Основные характеристики

- Для отрезки шлангов с с одной/двумя стальными или текстильными оплётками типоразмером до -32
  спиральных с четырьмя навивками типоразмером до -32
  спиральных шестью навивками оплеткой типоразмером до -20
- Очень безопасен в эксплуатации
- Приспособление для подачи шланга спереди
- Изменяемый ход лезвия

Технические характеристики/ Информация о заказе

Максимальный наружный диаметр шланга:	80 мм
Двигатель:	5,5 кВт
Электропитание:	230/400V/16A/50 Гц
Скорость вращения:	2850 об/мин
Диаметр (лезвие) наружный:	400 мм
Диаметр (лезвие), внутренний:	50 мм
Давленгие воздуха:	мин. 6,0 бар
Счетчик:	0 - 9999 шт.
Отверстие для вытяжки:	100 мм
Цвет:	Светло-серый/темно-серый
Размеры:	Д 700 мм x D 600 мм x B 1300 мм

Станок 400 В, 3 фазы
Обозначение: TH3-14-3PH

Сменный отрезной диск 400 мм x 4 мм x 50 мм
Обозначение: TH3-14-BS
Сменный отрезной диск 400 мм x 4 мм x 50 мм
Обозначение: TH3-14-BT

Основные сферы применения

Сервисное и серийное производство в мастерских

Ограничение

Не рекомендуется для постоянной отрезки четырёх- и шестинавивочных шлангов с большим внутренним диаметром.

Информацию, является выбранное изделие стандартным или нестандартным, можно найти в действующем прайс-листе.
Указанные размеры могут быть изменены в любое время без предварительного уведомления.

Отрезной станок для шлангов TH 3-15

Основные характеристики

- Для отрезки шлангов всех типов внутренним диаметром до 90 мм. с с одной/двумя/тремя стальными или текстильными оплётками типоразмером до -48
  спиральных с четырьмя/шестью навивками типоразмером до -32
- Очень мощный отрезной станок для массового производства
- Приспособление для подачи шланга спереди
- Пневматическая пре-гибочная система (на 3 различных хода лезвия)
- Тормоз лезвия с приводом от двигателя
- Изменяемая скорость резания для предотвращения перегрева лезвия

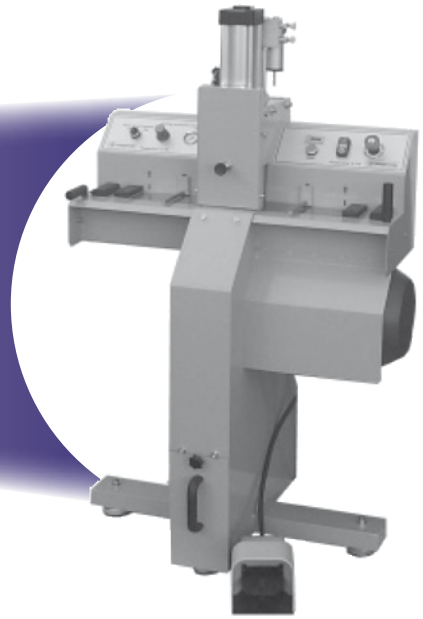

Технические характеристики/ Информация о заказе

Максимальный наруж. диаметр шланга:	75 мм
Двигатель:	7,5 кВт
Электропитание:	230/400V/25A/50 Гц
Скорость вращения:	2850 об/мин
Диаметр (лезвие) наружный:	520 мм
Диаметр (лезвие), внутренний:	50 мм
Счетчик:	0 - 9999 шт.
Отверстие для вытяжки:	100 мм
Цвет:	Светло-серый
Размеры:	Д 900 мм x D 645 мм x В 1150 мм
Вес:	210 кг

Станок, 400 В, 3-фазный
Обозначение: TH3-15-3PH

Отрезной диск 520 мм x 4 мм x 38 мм
Обозначение: TH3-15-BS

Отрезной диск с зубцами ”TF” 520 мм x 4 мм x 38 мм
Обозначение: TH3-15-BTF

Режущее лезвие, с зубцами ”TS” 520 мм x 4 мм x 50 мм
Обозначение: TH3-15-BTS

Переходное кольцо, 50 мм x 38 мм
Обозначение: TH3-15-BAR

Основные сферы применения

Сервисное и серийное производство всех типов гидравлических шлангов типоразмера до -32. Также подходит для отрезки промышленных шлангов внутренним диаметром до 75 мм.

Информацию, является выбранное изделие стандартным или нестандартным, можно найти в действующем прайс-листе.
Указанные размеры могут быть изменены в любое время без предварительного уведомления.

Маркировочная машина TH4-7, TH4-8

Основные характеристики

- Ручной или пневматический привод
- Подходит для маркировки одночастных и двухчастных фитингов типоразмером до -32

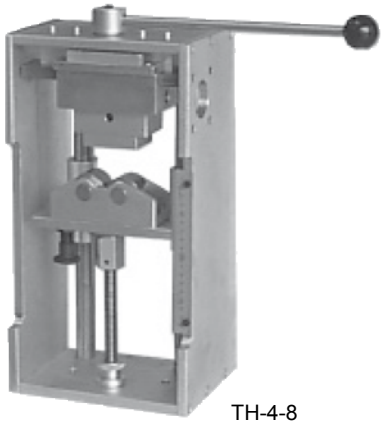

TH-4-8

Основные сферы применения

Небольшие мастерские и передвижные станции обслуживания

Технические характеристики/ Информация о заказе

Цвет: Цинк

Пневматическая маркировочная машина TH-4-8
(без переходника QC и держателя кассы)
Размеры: Д 500 мм x Ш 200 мм x В 500 мм
Вес: 28 кг
Обозначение: TH4-8

Ручная маркировочная машина TH-4-7
(без переходника QC и держателя кассы)
Давление воздуха: мин. 0,6 МПа
Размеры: Д 500 мм x Ш 380 мм x В 500 мм
Вес: 35 кг
Обозначение: TH4-7

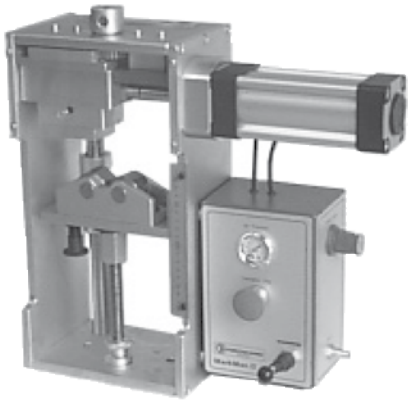

TH-4-7

Наборная касса 3 мм x 6 мм x 19 мм
Обозначение: TH4-9

Держатель 2-строчный
Обозначение: TH4-9-1

Переходник QC для держателя
Обозначение: TH4-10

Одна наборная касса содержит:
AAABBCCDDEEEEFFGGHHIIJJKK
LLLMMNNNOOOOPPQRRRSSSTT
UUUVVWXXYZ//..,,11112222333344
44555666777888999000 0 и 20 шт.
пустых полей + зеркало

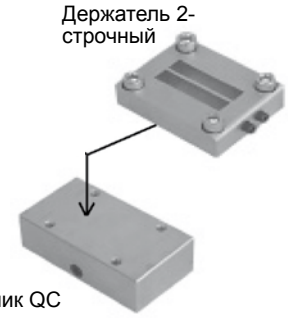

Набор шрифтов

Информацию, является выбранное изделие стандартным или нестандартным, можно найти в действующем прайс-листе.
Указанные размеры могут быть изменены в любое время без предварительного уведомления.

Ручной маркировщик TH4-4 U

Основные характеристики

- Ручной инструмент для маркировки муфт цельных или разъёмных шланговых фитингов
- Предназначен для шланговых фитингов до типоразмера 2“ (DN 50)
- Постоянная и легкая маркировка в мастерских, собирающих шланги
- 2-строчный держатель литер позволяет наносить на муфты или фитинги дополнительную информацию
- Дополнительная опция: Регулируемая штамповочная насадка с 11 буквенными дисками

Технические характеристики/ Информация о заказе

Зона маркировки:	диаметр AD 11,5 мм – 100 мм
Глубина маркировки:	0,5 мм
Размер литер:	4 мм
Глубина штамповки:	3 мм
Размеры:	Д 250 мм x Ш 340 мм x В 450 мм
Вес:	13 кг
Держатель литер:	2 строки

Комплектация маркировщика
Обозначение: TH4-4U

Наборная касса с цифрами, литерами, зеркалом и пинцетом.
Обозначение: UPTS 100

Быстросменный штамп, 1 строка
Обозначение: UPTH-11b-PW3

Опция
Держатель литер, 2 строки
Обозначение: UPTH-22b

Основные сферы применения

Передвижные станции обслуживания Parker Store и Hose Doctor
Мастерские по обслуживанию производителей оборудования.

Быстросменный штамп
UPTH-11b-PW3

Информацию, является выбранное изделие стандартным или нестандартным, можно найти в действующем прайс-листе.
Указанные размеры могут быть изменены в любое время без предварительного уведомления.

Машина для промывки шлангов TH6-6

Основные характеристики

- Машина для промывки шлангов и шлангов в сборе типоразмером до -20
- Степень промывки до класса чистоты масла 13/10 по ISO 4406
- Необходима подача воздуха под давлением минимум 0,7 МПа

Технические характеристики/ Информация о заказе

Размеры: Ш 435 мм x D 960 мм x В 940 мм

Вес:	55 кг
Вес с чистящей жидкостью:	93 кг

Машина
Обозначение: TH6-6

Нейтральная чистящая жидкая добавка (фляга 18 л)
Обозначение: H899771

Фильтр в сборе (без фильтрующих элементов)
Обозначение: H899959

Фильтрующие элементы 3 мкм
Обозначение: 600.4

Машина для продувки шлангов TH6-7

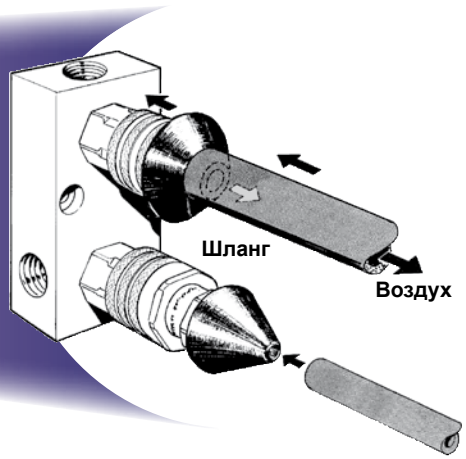

Основные характеристики

- Быстрая и простая система очистки шлангов с использованием сжатого воздуха
- Поставляется с двумя пластмассовыми насадками для шлангов типоразмера от -4 до -32. Шланг прижимается к насадке и открывает клапан, сжатый воздух проходит через шланг и выдувает посторонние частицы.

Технические характеристики/ Информация о заказе

Давленгие воздуха:	мин. 0,6 МПа
Разъем для подачи воздуха:	1/2” BSP
Размеры:	Д 120 мм x Ш 50 мм x В 100 мм
Вес:	0,3 кг

Система в комплекте,	**Обозначение: TH6-7**
Насадка запасная 30 мм,	**Обозначение: TH6-7-30**
Насадка запасная 55 мм,	**Обозначение: TH6-7-55**

Информацию, является выбранное изделие стандартным или нестандартным, можно найти в действующем прайс-листе.
Указанные размеры могут быть изменены в любое время без предварительного уведомления.

Масло для шлангов Parker „Hoze-Oil“

Смазка для сборки шлангов Parker обладает стойкостью к давлению и температуре. Просто погрузите конец шланга в масло и слегка смажьте инструмент перед обжимом.

Бутылка 1 л.
Обозначение: Hoze-Oil

Приспособление для вставки фитингов

Приспособление предназначен для монтажа фитингов Push-Lok® на шланги всех размеров. Благодаря эффекту рычага, требуется значительно меньшее усилие для фиксации шланга и запрессовки фитинга. Для быстрой сборки любого типоразмера требуется усилие всего лишь в несколько килограммов на каждую рукоятку.

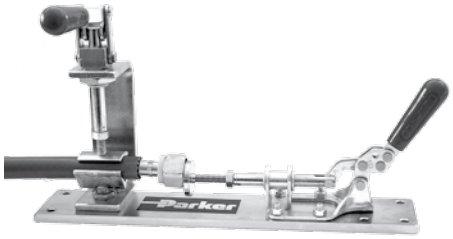

Длина: 320 мм
Вес: 2,2 кг
Обозначение: 611050G

Масло для сборки Push-Lok® H896137

Водомасляная эмульсия для сборки фитингов Parker Push-Lok®. Это изделие очень полезно при сборке шлангов 830M, 837BM и 837PU, так как масло Push-Lok® не содержит увлажняющих и посторонних веществ - например, силикона.

Бутылка 1 л
Обозначение: H896137

Подушка для смазки фитингов TH11-3

Подушка для смазки фитингов
Отличный способ смазки фитингов для облегчения вставки фитинга в шланг. Сделана из резиновой губки-спонжа, который равномерно распределяет масло по фитингу - эффективно и быстро.
Материал сталь/пластмасса: Д 130 мм x Ш 130 мм x В 70 мм

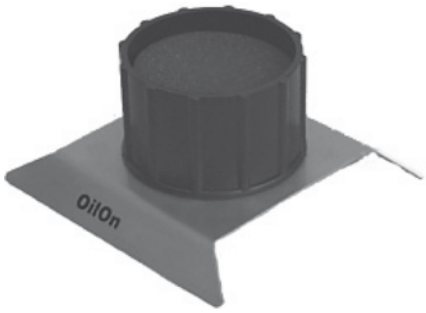

Подушка для смазки фитингов
Обозначение: TH11-3

Информацию, является выбранное изделие стандартным или нестандартным, можно найти в действующем прайс-листе.
Указанные размеры могут быть изменены в любое время без предварительного уведомления.

Испытательный стенд для шлангов в сборе TH5-3

Испытательный стенд на давление до 145,0 МПа (1450 бар)

Основные характеристики

- Полностью герметизированная испытательная камера
- Защитная блокировка - при открытии камеры давление автоматически сбрасывается в течение 1/10 секунды
- Быстрое наполнение и автоматический отбор воздуха из тестируемой детали
- Защитная крышка со смотровыми окнами
- Тестовая жидкость - водомасляная эмульсия, биоразлагаемая
- Простота в эксплуатации

Технические характеристики/ Информация о заказе

Испытательное давление:	12,0 - 145,0 МПа
Привод:	с усилителем: сжатый воздух 7 бар, 800 л/мин
Регулятор давления:	автоматический
Контрольная среда:	водомасляная эмульсия
Система обеспечения безопасности:	есть
Емкость резервуара:	100 литров
Размеры:	Д 2030 мм x Ш 840 мм x В 1260 мм
Вес:	96 кг (пустой)
Вес с контрольной жидкостью:	196 кг
Цвет:	Черный/серебристый
Аксессуары:	инструкция по эксплуатации, фильтр 10 мкм, блок подключения к источнику воздуха

Испытательный стенд
Обозначение: TH5-3

Испытательный стенд с регистратором результатов:
Обозначение: TH5-3E

Набор переходников HD
Обозначение: 405.906

Защита от коррозии 10 л
Обозначение: H899770

Переходники под другие номинальные размеры

Основные сферы применения

- Сервисное и серийное производство
- Испытательный стенд позволяет провести эффективную и безопасную окончательную проверку шлангов в сборе.
- Также можно провести тест на статическое давление других гидравлических компонентов
- Непрерывная регистрация результатов с использованием TH5-3.E

Ограничение

Испытательный стенд не предназначен для испытаний на давление разрыва. В силу ограниченной гибкости и большого внутреннего диаметра, испытательный стенд не является идеальным решением для испытаний на давление шлангов типоразмеров -24 и -32.

Информацию, является выбранное изделие стандартным или нестандартным, можно найти в действующем прайс-листе.
Указанные размеры могут быть изменены в любое время без предварительного уведомления.

Этажерка для шлангов TH7-12

Основные характеристики

- 7 уровней намотки для шлангов типоразмеров от -4 до -20
- Каждый уровень (за исключением нижнего) можно сдвигать по горизонтали, благодаря чему легко положить новую бухту

Технические характеристики/ Информация о заказе

Максимальная нагрузка на каждый уровень:	80 кг
Цвет:	Цинк
Размеры:	Д 1270 мм x Ш 1000 мм x В 2230 мм
Вес:	148 кг

Размеры поворотных уровней:

Макс. внутренний диаметр витка:	1010 мм
Мин. внутренний диаметр витка:	250 мм
Макс. высота шланга в бухте:	300 мм

Барабан для шлангов
Обозначение: TH7-12

Основные сферы применения

Сервисное и серийное производство

Стол поворотный для шлангов TH7-13

Основные характеристики

- Одноуровневый поворотный стол для шлангов типоразмеров от -4 до -32
- Стол регулируется по внутреннему диаметру бухты

Технические характеристики/ Информация о заказе

Максимальная нагрузка на стол:	500 кг
Цвет:	цинковый/серый
Размеры:	Д 1200 x Ш 1200 мм x В 830 мм
Вес:	40 кг

Размеры стола:

Внутренний диаметр, регулируемый:	150 - 500 мм

Стол поворотный для шлангов
Обозначение: TH7-13

Основные сферы применения

Сервисное и серийное производство

Информацию, является выбранное изделие стандартным или нестандартным, можно найти в действующем прайс-листе.
Указанные размеры могут быть изменены в любое время без предварительного уведомления.

Стол поворотный для шлангов TH7-14

Стол поворотный с двигателем

Основные характеристики

- Стол поворотный с двигателем для шлангов типоразмеров от -4 до -32
- Регулировка скорости в обоих направлениях
- Идеален при отрезке шлангов большой длины с необходимостью намотки

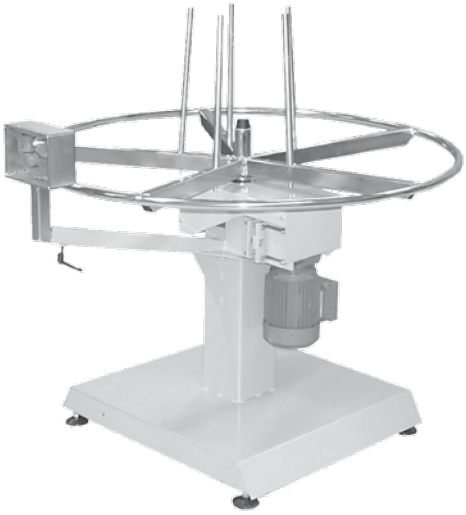

Технические характеристики/ Информация о заказе

Напряжение, 1 фаза:	230В/10А/50 Гц
Максимальная нагрузка на стол:	500 кг
Цвет:	Цинк/светло-серый
Размеры:	Ш 1200 мм x В 830 мм
Вес:	65 кг

Размеры стола:
Внутренний диаметр, регулируемый: 150 - 500 мм

Стол поворотный для шлангов
Обозначение: TH7-14

Основные сферы применения

Сервисное и серийное производство

Стол поворотный вертикальный для шлангов TH7-15

Стол поворотный вертикальный с двигателем

Основные характеристики

- Стол поворотный вертикальный с двигателем для шлангов типоразмеров от -4 до -32
- Регулировка скорости в обоих направлениях
- Идеален при отрезке шлангов большой длины с необходимостью намотки
- Очень легкая разгрузка

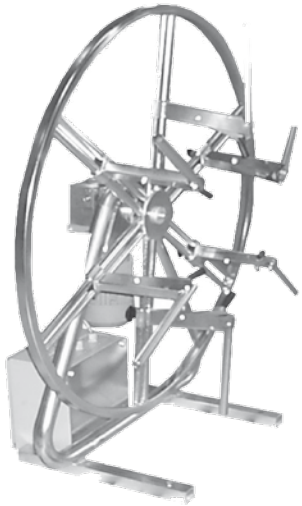

Технические характеристики/ Информация о заказе

Напряжение, 1 фаза:	230 В/10 А/50 Гц
Максимальная нагрузка:	100 кг
Цвет:	Цинк
Размеры:	Ш 600 мм x В 1400 мм
Вес:	75 кг

Размеры стола:
Внутренний диаметр, регулируемый: 250 - 800 мм

Стол поворотный для шлангов
Обозначение: TH7-15

Основные сферы применения

Сервисное и серийное производство

Информацию, является выбранное изделие стандартным или нестандартным, можно найти в действующем прайс-листе.
Указанные размеры могут быть изменены в любое время без предварительного уведомления.

Полуфланец

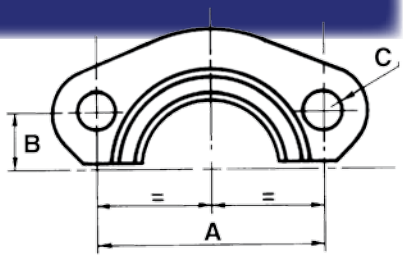

FHS3 / M1H / 51H
SAE код 61 Полуфланец – серия Standard
ISO 6162

XXXX-XX-XX Обозначение		Полуфланец			A	B	C	Максимальное динамическое рабочее давление МПа (psi)
Действующий код	Старый код	DN	Дюйм	Размер	мм	мм	мм	
FHS32A3CX	M1H-8	13	1/2	-8	38,1	8,7	8,5	34,5 (5000)
FHS33A3CX	M1H-12	19	3/4	-12	47,6	11,1	10,5	34,5 (5000)
FHS34A3CX	M1H-16	25	1	-16	52,4	13,1	10,5	34,5 (5000)
51H-20	51H-20	32	1-1/4	-20	58,7	15,1	12,5	27,5 (4000)
51H-24	51H-24	38	1-1/2	-24	69,9	17,9	13,5	21,0 (3000)
51H-32	51H-32	51	2	-32	77,7	21,4	14,5	21,0 (3000)

50H – 5000 psi, код 61, Полуфланец
ISO 6162

XXXX-XX-XX Обозначение	Полуфланец			A	B	C	Максимальное динамическое рабочее давление МПа (psi)
	DN	Дюйм	Размер	Дюйм	Дюйм	Дюйм	
50H-20	32	1-1/4	-20	2,31	0,59	0,47	34,5 (5000)
50H-24	40	1-1/2	-24	2,75	0,70	0,53	34,5 (5000)
50H-32	50	2	-32	3,06	0,84	0,53	34,5 (5000)

Для фланцев 4A, 4F и 4N.

FHS6 / M2H – SAE код 62, Полуфланец – тяжёлая серия
ISO 6162

XXXX-XX-XX Обозначение		Полуфланец			A	B	C	Максимальное динамическое рабочее давление МПа (psi)
Действующий код	Старый код	DN	Дюйм	Размер	мм	мм	мм	
FHS62A3CX	M2H-8	13	1/2	-8	40,5	9,1	8,7	41,0 (6000)
FHS63A3CX	M2H-12	19	3/4	-12	50,8	11,9	10,5	41,0 (6000)
FHS64A3CX	M2H-16	25	1	-16	57,2	13,9	12,5	41,0 (6000)
FHS65A3CX	M2H-20	32	1-1/4	-20	66,6	15,9	14,7	41,0 (6000)
FHS66A3CX	M2H-24	38	1-1/2	-24	79,2	18,2	16,6	41,0 (6000)
FHS68A3CX	M2H-32	51	2	-32	96,8	22,2	19,9	41,0 (6000)

Поставляются под заказ:
– полные фланцы код 61 и 62
– комплекты фланцев
– фланцы под дюймовые болты

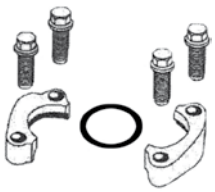
комплект фланца

Информацию, является выбранное изделие стандартным или нестандартным, можно найти в действующем прайс-листе.
Указанные размеры могут быть изменены в любое время без предварительного уведомления.

Уплотнительные кольца

Фитинги поставляются в комплекте с уплотнительными кольцами из стойкого к озону нитрилового каучука (NBR), подходящего для диапазона температур от -30 °C до +105 °C
Под заказ: материал Viton® (FPM), от -25 °C до +200 °C
материал: EPDM от -55 °C до +150 °C

711509 – Уплотнительные кольца для фитингов SAE (конфигурация фитинга 05)

XXXX-XX-XX Обозначение	D мм	W мм	Резьба UNF UNF	Размер
711509-1	8,92	1,83	7/16x20	-4
711509-2	10,52	1,83	1/2x20	-5
711509-3	11,89	1,98	9/16x18	-6
711509-4	16,36	2,21	3/4x16	-8
711509-5	19,18	2,45	7/8x14	-10
711509-6	23,47	2,95	1-1/16x12	-12
711509-7	29,74	2,95	1-5/16x12	-16
711509-8	37,47	3,00	1-5/8x12	-20

2-0 – Уплотнительные кольца для торцевых уплотнений ORFS (конфигурация фитинга JD and JM)

XXXX-XX-XX Обозначение	D мм	W мм	Резьба UNF UNF	Размер
2-011N552-90	7,65	1,78	9/16x18	-4
2-012N552-90	9,25	1,78	11/16x16	-6
2-014N552-90	12,42	1,78	13/16x16	-8
2-016N552-90	15,60	1,78	1x14	-10
2-018N552-90	18,77	1,78	1-3/16x12	-12
2-021N552-90	23,52	1,78	1-7/16x12	-16
2-025N552-90	29,87	1,78	1-11/16x12	-20
2-029N552-90	37,82	1,78	2x12	-24

EARG/VURG/VERG – Уплотнительные кольца для фитингов BSP

XXXX-XX-XX Обозначение	D мм	W мм	Резьба BSP Дюйм	Размер
EARG-4	6,0	1,0	1/4x19	-4
C9RG-10	8,5	1,5	3/8x19	-6
VURG-4	12,0	1,5	1/2x14	-8
EARG-10	13,1	1,6	5/8x14	-10
VERG-14	17,0	1,5	3/4x14	-12
VERG-19	21,0	1,5	1x11	-16
EARG-20	29,5	1,5	1-1/4x11	-20

Информацию, является выбранное изделие стандартным или нестандартным, можно найти в действующем прайс-листе.
Указанные размеры могут быть изменены в любое время без предварительного уведомления.

Уплотнительные кольца

2-2 – Уплотнительные кольца для фланцев SAE

XXXX-XX-XX Обозначение	D мм	W мм	Полуфланец Дюйм	Полуфланец Размер
2-210N552-90	18,64	3,53	1/2	-8
2-214N552-90	24,99	3,53	3/4	-12
2-219N552-90	32,92	3,53	1	-16
2-222N552-90	37,69	3,53	1-1/4	-20
2-225N552-90	47,22	3,53	1-1/2	-24
2-228N552-90	56,74	3,53	2	-32

CARG – уплотнительные кольца для 24° поворотных фитингов с внутренней резьбой

XXXX-XX-XX Обозначение	D мм	W мм	Лёгкая серия метрическая	Тяжёлая серия метрическая	Наружный диаметр трубки мм
CARG-6	4,5	1,5	M12x1,5	M14x1,5	6
C9RG-8	6,5	1,5	M14x1,5	M16x1,5	8
C9RG-10	8,5	1,5	M16x1,5	M18x1,5	10
C9RG-12	10,5	1,5	M18x1,5	M20x1,5	12
C9RG-14	12,0	2,0		M22x1,5	14
CARG-15	12,5	2,0	M22x1,5		15
C9RG-16	14,0	2,0		M24x1,5	16
CARG-18	16,0	2,0	M26x1,5		18
C9RG-20	17,0	2,5		M30x2	20
CARG-22	20,0	2,0	M30x2		22
C9RG-25	22,0	2,5		M36x2	25
CARG-28	26,0	2,0	M36x2		28
C9RG-30	27,0	2,5		M42x2	30
CARG-35	32,0	2,5	M45x2		35
C9RG-38	35,0	2,5		M52x2	38
CARG-42	39,0	2,5	M52x2		42

XARG – “D”-образные кольца для фланцев Caterpillar®

XXXX-XX-XX Обозначение	D мм	W мм	Полуфланец Дюйм	Полуфланец Размер
XARG-12	25,4	5,0	3/4	-12
XARG-16	31,9	5,0	1	-16
XARG-20	38,2	5,0	1-1/4	-20
XARG-24	44,7	5,0	1-1/2	-24

Для выбора материала уплотнительных колец и соответствующих диапазонов температур см. стр. Eb-2.

Информацию, является выбранное изделие стандартным или нестандартным, можно найти в действующем прайс-листе.
Указанные размеры могут быть изменены в любое время без предварительного уведомления.

Хомут червячный

Универсальный хомут, винт с шестигранной головкой с прорезью

Основные характеристики

- Корпус и хомут из нержавеющей стали AISI 300
- Замок уникальной конструкции фиксирует хомут при затяжке
- Шестигранная головка с прорезью
- Скругленные края хомута
- Высокий КПД и высокое давление
- Широкий диапазон диаметров

Миниатюрный червячный хомут для шланга

Ширина хомута 5/16” - 8 мм

Данные миниатюрные прецезионные хомуты имеют следующие преимущества:

- Низкий профиль
- Узкий корпус
- Отсутствие выступов
- Высокая степень герметичности
- Рабочее давление до 70 бар (1000 psi) при моменте затяжки винта всего 1 Нм (10 lb.ins)
- Легко устанавливается в ограниченном пространстве

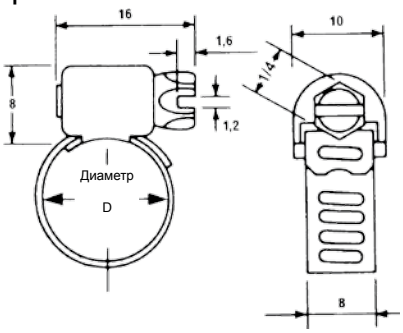

Серия	Диаметр мм	Диаметр Дюйм	Серия
M 0200	6 - 16	0,25 - 0,62	MS 0200 N
M 0300	8 - 22	0,30 - 0,87	MS 0300 N
M 0400	16 - 32	0,66 - 1,25	MS 0400 N
M 0500	16 - 38	0,66 - 1,50	MS 0500 N
M 0600	19 - 45	0,66 - 1,75	MS 0600 N
M 0700	25 - 50	1,00 - 2,00	MS 0700 N
M 0800	35 - 60	1,38 - 2,38	MS 0800 N
M 0900	45 - 70	1,75 - 2,75	MS 0900 N
M 1000	58 - 82	2,25 - 3,25	MS 1000 N
M 1100	64 - 90	2,50 - 3,50	MS 1100 N
M 1200	77 - 100	3,00 - 4,00	MS 1200 N

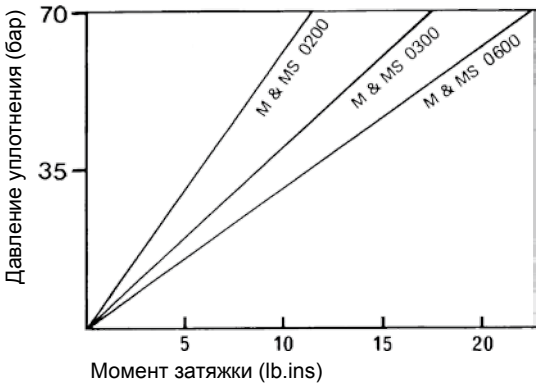

Серия миниатюрных хомутов „M“

Для всех случаев применения в нормальных условиях эксплуатации. Винт с шестигранной головкой из оцинкованной углеродистой стали.

Серия миниатюрных хомутов „MS-N“

Для условий эксплуатации, требующих повышенной защиты, которую предоставляет этот зажим для шланга из 100% нержавеющей стали. Винт с шестигранной головкой из нержавеющей стали AISI 305.

Для Вашей безопасности
Хомуты для шлангов предназначены для герметизации шлангов, по которым передаются жидкости под давлением; поэтому мы рекомендуем использовать подходящие хомуты, соблюдать момент затяжки винта и правильно устанавливать зажим на фитинге. Любая деформация шланга требует усиления зажима. Мы не несем ответственности за любые неисправности в результате несоблюдения этих требований.

Информацию, является выбранное изделие стандартным или нестандартным, можно найти в действующем прайс-листе. Указанные размеры могут быть изменены в любое время без предварительного уведомления.

Хомут червячный

Винт с шестигранной головкой с прорезью

Стандартная серия „S“

Хомут и корпус из нержавеющей стали для всех случаев применения в нормальных условиях эксплуатации. Винт с шестигранной головкой из оцинкованной углеродистой стали.

Ширина хомута 9/16” - 14 мм

Серия	Диаметр мм	Диаметр Дюйм	Серия
S 0600	10 - 22	0,38 -0 ,87	SS 0600 N
S 0800	11 - 25	0,44 - 1,00	SS 0800 N
S 1000	13 - 28	0,50 - 1,12	SS 1000 N
S 1040	129 - 178	5,00 - 7,00	SS 1040 N
S 1200	13 - 32	0,50 - 1,25	SS 1200 N
S 1600	19 - 40	0,75 - 1,50	SS 1600 N
S 2000	19 - 44	0,75 - 1,75	SS 2000 N
S 2400	26 - 50	1,00 - 2,00	SS 2400 N
S 2800	34 - 57	1,32 - 2,25	SS 2800 N
S 3200	40 - 64	1,57 - 2,50	SS 3200 N
S 3600	23 - 70	0,88 - 2,75	SS 3600 N
S 4000	29 - 76	1,13 - 3,00	SS 4000 N
S 4400	34 - 82	1,32 - 3,25	SS 4400 N
S 4800	42 - 90	1,63 - 3,50	SS 4800 N
S 5200	48 - 95	1,88 - 3,75	SS 5200 N
S 5600	54 - 100	2,13 - 4,00	SS 5600 N
S 6400	67 - 114	2,63 - 4,50	SS 6400 N
S 7200	80 - 130	3,13 - 5,00	SS 7200 N
S 8000	92 - 140	3,63 - 5,50	SS 8000 N
S 8800	108 - 150	4,25 - 6,00	SS 8800 N
S 9600	121 - 165	4,75 - 6,50	SS 9600 N

Серия „SS-N“

Для условий эксплуатации, требующих повышенной защиты, которую предоставляет этот зажим для шланга из 100% нержавеющей стали. Винт с шестигранной головкой из нержавеющей стали AISI 305.

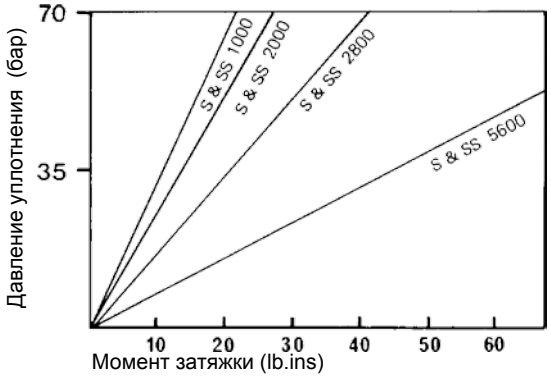

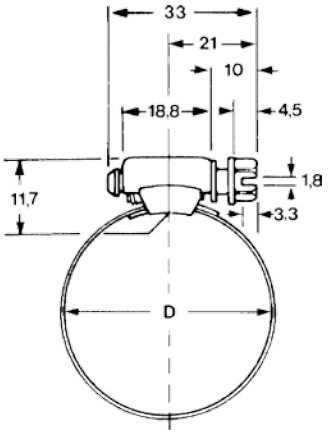

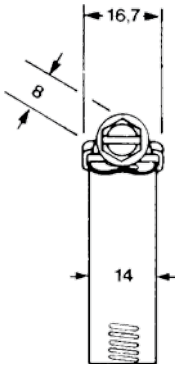

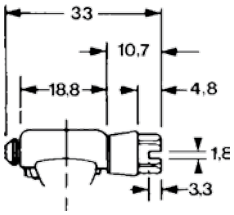

Многочисленные применения в отраслях:
Автомобильная промышленность, судостроение, системы автоматизации, сельскохозяйственные механизмы, упаковочные машины, станки, подъёмно-транспортное оборудование, сварочное оборудование, строительное оборудование, нефтехимическая промышленность, горнодобывающая промышленность, металлургия.

Информацию, является выбранное изделие стандартным или нестандартным, можно найти в действующем прайс-листе.
Указанные размеры могут быть изменены в любое время без предварительного уведомления.

Болт

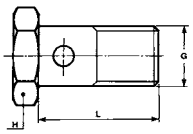

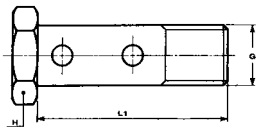

AM/AR – Болт (DIN 7643)

XXXX-XX-XX Обозначение Одиночный	XXXX-XX-XX Обозначение Двойной	Внутренний диаметр Банжо мм	Резьба метрическая/ Дюйм	Д Одиночный мм	L1 Двойной мм	B мм
AM3	A2M3	8	M8x1	17	26	12
AM4	A2M4	10	M10x1	19	30	14
AR4		10	1/8	19		14
AM6	A2M6	12	M12x1,5	26	38	17
AM8	A2M8	14	M14x1,5	26	41	19
AR8		14	1/4	26		19
AR-08C		14	1/4	26		19
AM10	A2M10	16	M16x1,5	28	46	22
AR10		17	3/8	29		22
AM13		18	M18x1,5	32		24
AM16		22	M22x1,5	40		27
AR16		22	1/2	40		27
AM20		26	M26x1,5	45		32

Стандартные материалы: Покрытие без шестивалентного хрома.

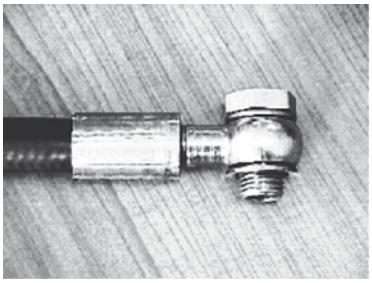

Фитинг „банжо“ в комплекте

853009 – Медное кольцо (форма A DIN 7603)

XXXX-XX-XX Обозначение	Внутренний диаметр Банжо мм	Резьба метрическая/ Дюйм
853009-8	8	M8x1
853009-10	10	M10x1
853009-10	10	1/8
853009-12	12	M12x1,5
853009-14	14	M14x1,5
853009-14	14	1/4
853009-16	16	M16x1,5
853009-17	17	3/8
853009-18	18	M18x1,5
853009-22	22	M22x1,5
853009-21	22	1/2
853009-26	26	M26x1,5

Фитинг „банжо“, болт, двойной болт, медное кольцо

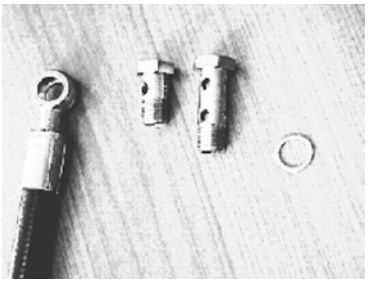

Информацию, является выбранное изделие стандартным или нестандартным, можно найти в действующем прайс-листе.
Указанные размеры могут быть изменены в любое время без предварительного уведомления.

Пружинная защита SG

Основные характеристики

Пружинная защита шланга из стали от истирания (стойкая к коррозии проволока).

XXXX-XX-XX Обозначение	Наружный диаметр шланга, мм	201 206 221FR 225 235	213 285 293	301SN 302 304	402 421RH 421SN 422 424 426 436 441 441RH 451TC 461LT 462 463 471TC 472TC 492 493 681DB 692	372 372RH 371LT 701	601	774 721TC	731 781 P35 791TC 792TC	801 804 821FR 831 836 837BM	811 881
SG-060	15,20	-4	-4/-5		-4		-4			-4/-5	
SG-066	16,75	-5	-6	-4	-5						
SG-072	18,25	-6		-5	-6		-5			-6	
SG-084	21,30	-8	-8	-6	-8		-6	-6		-8	
SG-097	24,60	-10	-10	-8	-10	-6	-8	-8		-10	
SG-106	26,90		-12	-10		-8					
SG-113	28,70	-12			-12			-10		-12	
SG-122	30,95			-12		-10					
SG-131	33,25	-16	-16			-12	-12	-12	-12	-16	-12
SG-155	39,35	-20	-20	-16	-16	-16	-16	-16			-16
SG-161	40,85										
SG-166	42,15								-16		
SG-182	46,20	-24	-24		-20		-20				-20
SG-209	53,05			-20	-24	-20		-20	-20		
SG-220	55,85		-32			-24		-24			-24
SG-232	58,90	-32		-24					-24		
SG-270	68,55				-32			-32			-32
SG-292	74,20	-40	-40	-32					-32		
SG-369	93,70	-48	-48								-48

Длина 3 метра.

Информацию, является выбранное изделие стандартным или нестандартным, можно найти в действующем прайс-листе.
Указанные размеры могут быть изменены в любое время без предварительного уведомления.

Спиральная защита AG

Основные характеристики

Для защиты от сильного трения или возможного повреждения снаружи рекомендуется использовать рукав из антикоррозийной стали.

Номер детали	Наружный диаметр шланга, мм	201 206 221FR 225 235	213 285 293	301SN 302 304	402 421RH 421SN 422 424 426 436 441 441RH 451TC 461LT 462 463 471TC 472TC 492 493 681DB 692	372 372RH 371LT 701	601	774 721TC	731 781 P35 791TC 792TC	801 804 821FR 831 836 837BM	811 881
AG-060	15,20	-4	-4/-5		-4		-4			-4/-5	
AG-066	16,75	-5	-6	-4	-5						
AG-072	18,25	-6		-5	-6		-5			-6	
AG-084	21,30	-8	-8	-6	-8		-6	-6		-8	
AG-097	24,60	-10	-10	-8	-10	-6	-8	-8		-10	
AG-106	26,90		-12	-10		-8					
AG-113	28,70	-12			-12			-10		-12	
AG-122	30,95			-12		-10					
AG-131	33,25	-16	-16			-12	-12	-12	-12	-16	-12
AG-155	39,35	-20	-20	-16	-16	-16	-16	-16			-16
AG-161	40,85										
AG-166	42,15								-16		
AG-182	46,20	-24	-24		-20		-20				-20
AG-209	53,05			-20	-24	-20		-20	-20		
AG-220	55,85		-32			-24		-24			-24
AG-232	58,90	-32		-24					-24		
AG-270	68,55				-32			-32			-32
AG-292	74,20	-40	-40	-32					-32		
AG-319	81,00										-40

Длина 3 метра.

Информацию, является выбранное изделие стандартным или нестандартным, можно найти в действующем прайс-листе.
Указанные размеры могут быть изменены в любое время без предварительного уведомления.

Нейлоновый защитный рукав Partek® AS/PS – AS/PS

Диапазон температур от -55 °C до +120 °C

Обозначение детали AS-тяжёлая серия (черный)	Обозначение детали AS-тяжёлая серия (желтый)	Обозначение PS-стандартная серия (черный)	201 206 221FR 225 235	213 285 293	301SN 302 304 421WC	402 421RH 421SN 422 424 426 436 441 441RH 451TC 461LT 462 462ST 463 471TC 472TC 492 492ST 493 681DB 692	601	372 372RH 701 371LT	774 721TC	731 774 781 P35 791TC 792TC	811 881	801 804 821FR 831 836 837BM
AS-B-11	AS-Y-11	-	-4	-4		-4						-4
AS-B-13	AS-Y-13	PS-B-13	-5	-5	-4	-5	-4					
AS-B-13	AS-Y-13	PS-B-13	-6	-6	-5	-6	-5					-6
AS-B-15	AS-Y-15	PS-B-15	-8	-8	-6		-6					-8
AS-B-15	AS-Y-15	PS-B-15		-10		-8		-6	-6			
AS-B-17	AS-Y-17	PS-B-17	-10	-12	-8	-10	-8	-8	-8			-10
AS-B-19	AS-Y-19	-	-12		-12	-12	-12	-10	-10			-12
-	-	PS-B-22	-12		-12	-12	-12	-10	-10			-12
AS-B-22	AS-Y-22	PS-B-22	-16	-16				-12	-12	-12	-12	
AS-B-27	AS-Y-27	-				-16						-16
-	-	PS-B-33				-16						-16
AS-B-33	AS-Y-33	PS-B-33	-20	-20	-16		-16	-16	-16	-16	-16	
-	AS-Y-35	PS-B-35	-24	-24		-20					-20	
AS-B-37	AS-Y-37	PS-B-37			-20	-24	-20	-20	-20	-20		
-	-	PS-B-39	-32	-32	-24		-24	-24	-24	-24	-24	
-	-	PS-B-45			-32	-32	-32				-32	
-	-	PS-B-47	-40	-40				-32	-32	-32		
AS-B-58	-	-	-48	-48							-40/-48	

Информацию, является выбранное изделие стандартным или нестандартным, можно найти в действующем прайс-листе.
Указанные размеры могут быть изменены в любое время без предварительного уведомления.

Огнезащитные рукава FS-F

Основные характеристики

Конструкция огнезащитного рукава - одна оплетка из стекловолокна со специальным наружным покрытием. При посадке рукава на многоразовый или обжимной фитинг необходимо использовать зажим для пожарных рукавов.

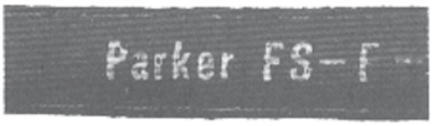

Диапазон температур от -73 °C до +260 °C

Обозначение	201 206 221FR 225 235	213 285 293	301SN 302 304 421WC	402 421RH 421SN 422 424 426 436 441 441RH 451TC 461LT 462 462ST 463 471TC 472TC 492 492ST 493 681DB 692	601	372 372RH 371LT 701 774 721TC	731 781 P35 791TC 792TC	801 804 821FR 831 836 837BM	811 881
FS-F-10	-4	-4		-3/-4				-4	
FS-F-11	-5	-5	-4	-5	-4				
FS-F-12		-6	-5					-6	
FS-F-14	-6/-8	-8	-6	-6	-5/-6			-8	
FS-F-16		-10		-8		-6			
FS-F-18	-10	-12	-8/-10	-10	-8	-8		-10	
FS-F-20	-12		-12	-12	-10	-10	-8	-12	
FS-F-22	-16	-16		-14	-12	-12	-12	-16	-12
FS-F-24				-16					
FS-F-28	-20	-20	-16		-16	-16	-16		-16
FS-F-32	-24	-24		-20	-20				-20
FS-F-38	-32	-32	-20/-24	-24		-20/-24	-20		-24
FS-F-40							-24		
FS-F-48	-40	-40	-32	-32		-32	-32		-32
FS-F-60	-48								-40/-48

Информацию, является выбранное изделие стандартным или нестандартным, можно найти в действующем прайс-листе.
Указанные размеры могут быть изменены в любое время без предварительного уведомления.

HG / PG – Защита шланга PolyGuard и ParKoil

Основные характеристики

- Защищает шланг от трения и порезов
- Легкая установка
- Минимизирует риск скручивания
- Стойкий к воздуху, маслу, бензину и большинству растворителей
- Идеальное решение для пучков труб или шлангов

PolyGuard

Прочный полиэтилен обеспечивает защиту от трения с шероховатыми поверхностями

Обозначение	Внутренний диаметр мм	201 206 213 221FR 225 235 285 293	301SN 302 304	402 421RH 421SN 421WC 422 424 426 436 441 441RH 451TC 461LT 462ST 462 463 471TC 472TC 492 492ST 493 681DB 692	601	372 372RH 371LT 701 731 774 721TC 781 P35 791TC 792TC	731	801 804 821FR 831 836 837BM	811 881
HG-075	19,05	-8/-10	-6/-8	-8/-10	-6/-8	-6		-8/-10	
HG-100	25,40	-12	-10/-12	-12	-10	-8/-10		-12	-12
HG-125	31,75	-16		-16	-12	-12	-12	-16	
HG-150	38,10	-20/-24	-16/-20	-20	-16/-20	-16	-16/-20		-16/-20
HG-200	50,80	-32/-40	-24/-32	-24/-32		-20/-24/-32	-24/-32		-24/-32/-40
HG-350	88,90	-48							-48

ParKoil

бюджетная защита от трения и скручивания

Обозначение	Внутренний диаметр мм	201 206 221FR 225 235	213 285 293	301SN 302 304	402 421RH 421SN 421WC 422 424 426 436 441 441RH 451TC 461LT 462ST 462 463 471TC 472TC 492 492ST 493 681DB 692	601	372 372RH 371LT 701 731 774 721TC	781 P35 791TC 792TC	801 804 821FR 831 836 837BM	811 881	Ширина спирали
PG-038	9,65		-4								6,35
PG-050	12,70	-4/-5	-5	-3/-4	-4/-5	-4			-4/-5		9,65
PG-062	15,70	-6	-6/-8	-5	-6				-6		9,65
PG-075	19,05	-8	-10	-6	-8	-6	-6	-4	-8		9,65
PG-088	22,35	-10	-12	-8	-10	-8	-8	-6	-10		9,65
PG-100	25,40	-12		-10/-12	-12	-10	-10	-8/-10	-12		15,75
PG-119	30,20	-16	-16			-12	-12	-12	-16	-12	15,75
PG-138	35,05	-20/-24	-20/-24	-16	-16/-20	-16	-16/-20	-16		-16/-20	15,75
PG-188	47,75	-32/-40/-48	-32/-40/-48	-20/-24/-32	-24/-32		-24/-32	-20/-24/-32		-24/-32	15,75

Информацию, является выбранное изделие стандартным или нестандартным, можно найти в действующем прайс-листе.
Указанные размеры могут быть изменены в любое время без предварительного уведомления.

WKS – Резиновая рукоятка

Для шлангов водной очистки высокого давления *No-Skive*

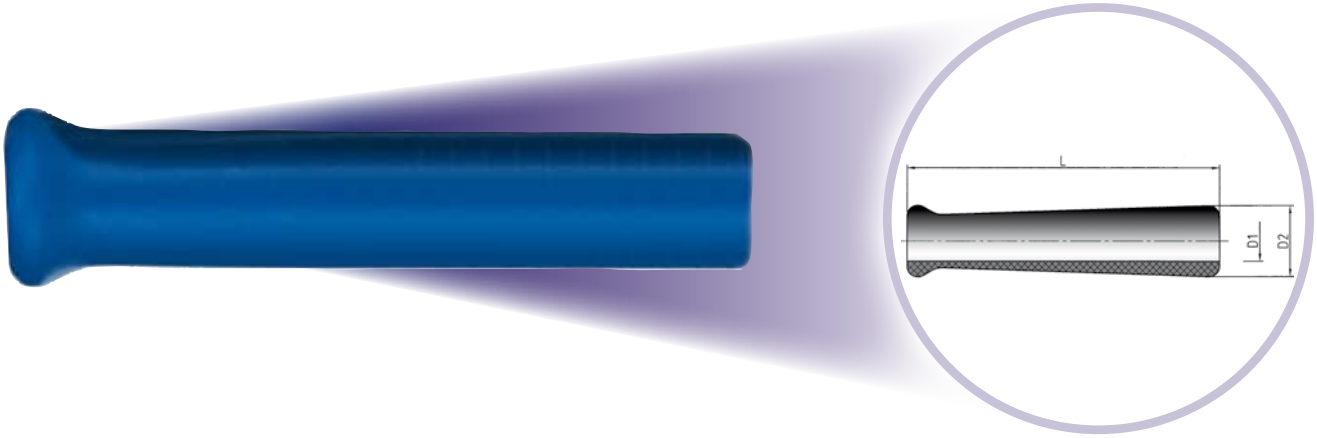

XXXX-XX-XX Обозначение	Цвет	Внутренний диаметр шланга				L	D1	D2
		DN	Дюйм	Размер	мм	мм	мм	мм
WKS-4-BLK	черная	6	1/4	-4	6,3	120	15	24
WKS-4-BLU	синяя	6	1/4	-4	6,3	120	15	24
WKS-5-BLK	черная	8	5/16	-5	7,9	150	17	34
WKS-5-BLU	синяя	8	5/16	-5	7,9	150	17	34
WKS-6-BLK	черная	10	3/8	-6	9,5	150	19,5	34
WKS-6-BLU	синяя	10	3/8	-6	9,5	150	19,5	34
WKS-8-BLK	черная	12	1/2	-8	12,7	150	22,5	34
WKS-8-BLU	синяя	12	1/2	-8	12,7	150	22,5	34
WKS-8-GRA	серый	12	1/2	-8	12,7	150	22,5	34

Информацию, является выбранное изделие стандартным или нестандартным, можно найти в действующем прайс-листе.
Указанные размеры могут быть изменены в любое время без предварительного уведомления.

Инструкция по сборке

KarryKrimp® 1 – пресс 82CE

Фитинги Parkrimp® серии 26, 43, 46, 48 размер от -4 до -20 (от DN 06 до DN 32)

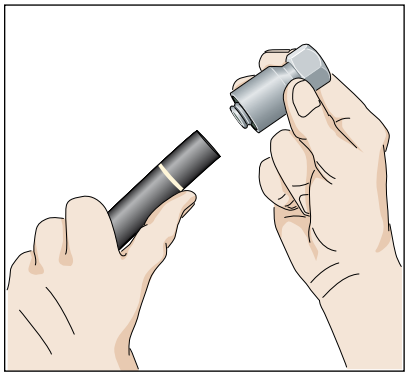

1. Вставьте шланг в муфту до упора. Положите шланг рядом с корпусом фитинга и отметьте длину корпуса на шланге – (при необходимости смажьте конец шланга) вставьте шланг в фитинг так, чтобы отметка на шланге совпала с корпусом фитинга.

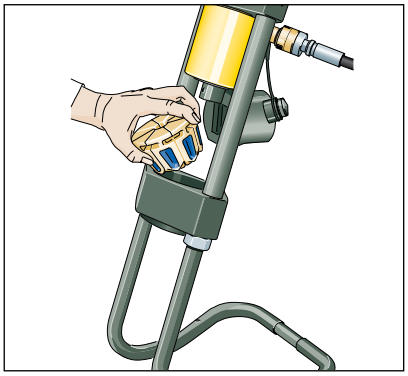

2. Вытяните штифт и отведите нажимной цилиндр.
   Обратите внимание на расположение обжимных кулачков.

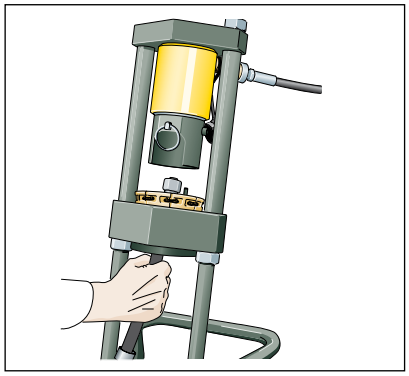

3. Вставьте фитинг в кулачки. Отпустите фитинг, чтобы он правильно установился.

3. (a) Расположите фитинг на буртике кулачков.

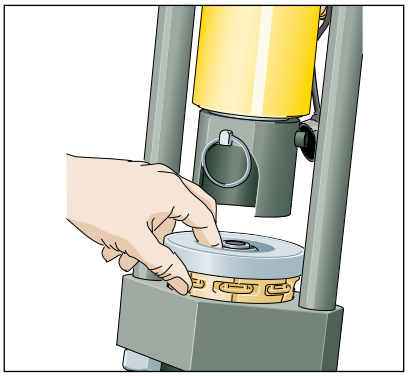

4. Положите пресс-кольцо на кулачки.

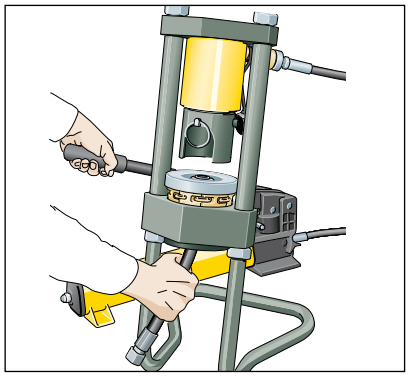

5. Установите нажимной цилиндр и вставьте штифт. Включите насос до тех пор, пока пресс- кольцо не коснется плиты основания.

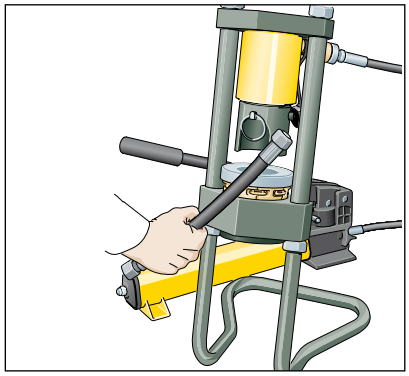

6. Сбросьте давление
   – достаньте собранный шланг.

Информацию, является выбранное изделие стандартным или нестандартным, можно найти в действующем прайс-листе.
Указанные размеры могут быть изменены в любое время без предварительного уведомления.

Инструкция по сборке

KarryKrimp® 2 – 85CE / PHastkrimp® 89CE

Фитинги Parkrimp® серии 26, 43, 46, 48, 71, 73 и 78

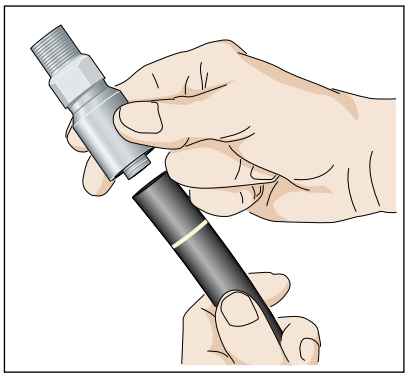

1. Вставьте шланг в муфту до упора. Положите шланг рядом с корпусом фитинга и отметьте длину корпуса на шланге - (при необходимости смажьте конец шланга) вставьте шланг в фитинг так, чтобы отметка на шланге совпала с корпусом фитинга.

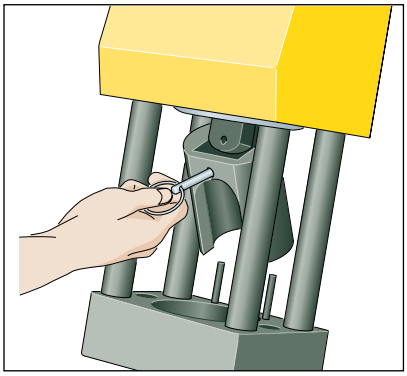

2. Вытяните штифт, отведите нажимной цилиндр назад.

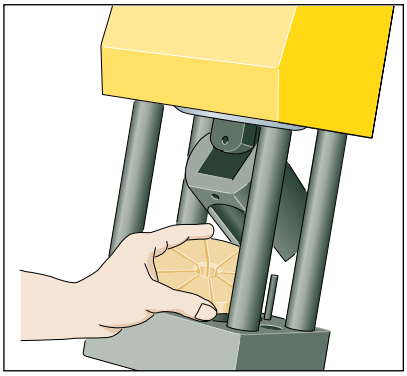

3. Установите на место обжимные кулачки. Примечание: Кулачки разных размеров окрашены в разные цвета. Обратите внимание на расположение сегментов правильную установку кулачков.

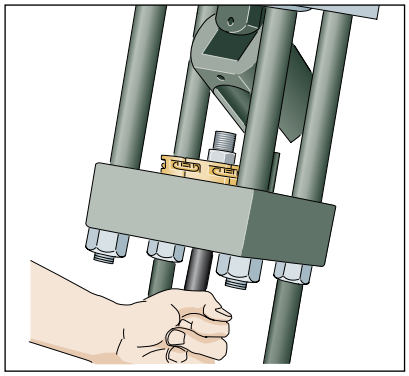

4. Вставьте фитинг в кулачки.

4. (a) Поместите фитинг на буртик кулачков.

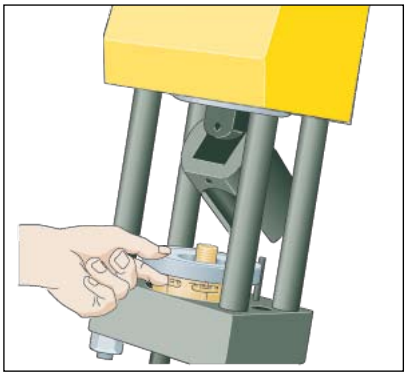

5. Поместите пресс-кольцо на кулачки - для правильной установки см. наклейку на обжимном станке. Серебристая: для одноплёточного шланга, Черная: для двухоплёточного шланга.

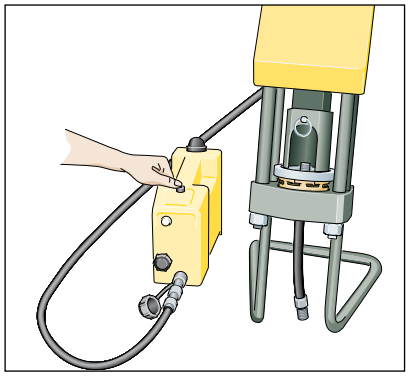

6. Установите нажимной цилиндр и включите насос до тех пор, пока пресс-кольцо не коснется плиты основания.

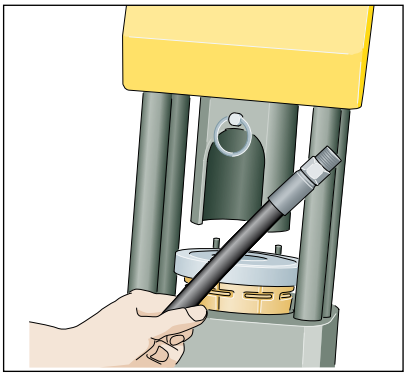

7. Сбросьте давление и достаньте собранный шланг.

Информацию, является выбранное изделие стандартным или нестандартным, можно найти в действующем прайс-листе.
Указанные размеры могут быть изменены в любое время без предварительного уведомления.

Инструкция по сборке

Parkrimp® 2 – 83CE

Фитинги серий 26, 43, 70, 71, 73, 78, 79 и S6 размер от -4 до -32 (DN 06 - DN 50)

Для цельных штамп-комплектов 80C- ... и 83C- ... размер от -4 до -16

Приведите нажимной цилиндр полностью в верхнее положение, поднимите заднюю половину разъемного обжимного кольца. Зафиксируйте его в верхнем положении, для этого нажмите на скользящий штифт (расположен внутри нажимного цилиндра в задней части)

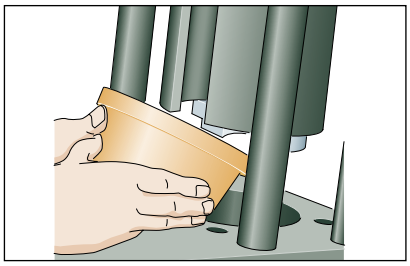

Осторожно вставьте чашку-адаптер в чашку-основание. Во время вставки чашка-приемник должна наклонена в сторону задней части обжимки.

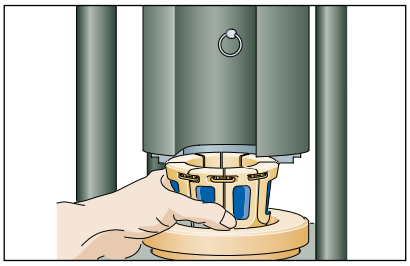

Вставьте кулачки соответствующей серии и размера в чашку-приемник. Примечание: кулачки имеют цветовую кодировку размеров, серия фитинга и размер указаны на верхней поверхности. Обращайте внимание на расположение сегментов кулачков.

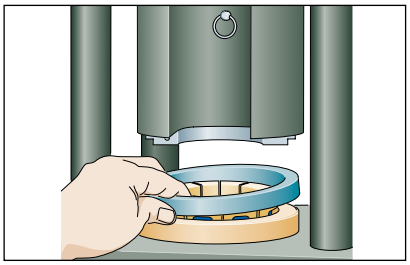

При установке фитингов серии 43 на шланги типов 100R2, 100R3, 100R4 и 100R9 необходимо устанавливать черное проставочное кольцо.

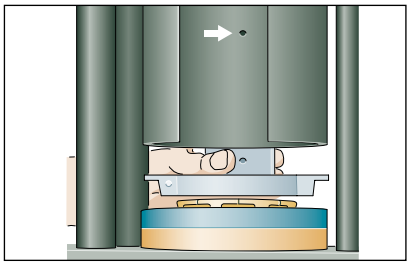

Опустите заднюю половину разъемного обжимного кольца на кулачки, для этого вытяните скользящий штифт.

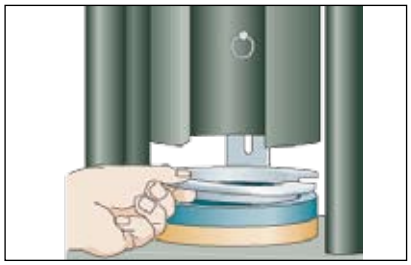

Вставьте переднюю половину разъемного обжимного кольца так, чтобы штифт задней половины стал вровень с отверстием в передней половине.

Для разъемных кулачков 83C-... размер от -20 до -32

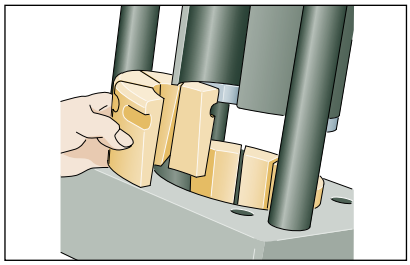

Вставьте кулачки соответствующего размера в чашку (кулачки состоят из 2 половин, каждая из 4 сегментов соответственно; Поместите одну половину назад, а вторую - вперед, чтобы облегчить извлечение шлангов с угловыми фитингами.

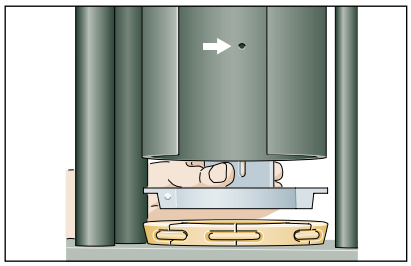

Опустите заднюю половину разъемного обжимного кольца на кулачки, для чего вытяните скользящий штифт.

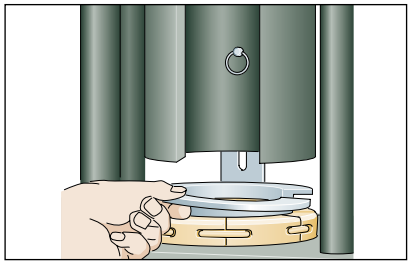

Вставьте переднюю половину разъемного обжимного кольца так, чтобы штифт задней половины стал вровень с отверстием в передней половине.

Особенности Parkalign®
Шланг всталяется в обжимку снизу.
Нижняя часть соединения ставится на буртик обжимки.

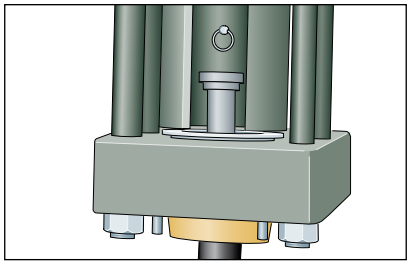

Включите насос нажатием кнопки на левом блоке выключателей. Опустите нажимной цилиндр, для чего нажмите нижнюю кнопку на правом блоке выключателей. Когда пресс-кольцо коснется плиты основания, обжим будет завершен.

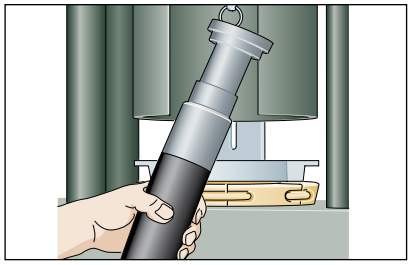

Нажмите черную кнопку в врехней части блока выключателей, чтобы открыть кулачки и извлечь готовое изделие. Для снятия или установки прямых фитингов снимать части оборудования необязательно. Для установки и снятия угловых фитингов необходимо снять переднюю половину обжимного кольца и передние кулачки.

Информацию, является выбранное изделие стандартным или нестандартным, можно найти в действующем прайс-листе.
Указанные размеры могут быть изменены в любое время без предварительного уведомления.

MiniKrimp®

Серия 26

Внутренний диаметр шланга			Тип шланга	Серия фитинга	Кулачки	Пресс-кольцо	
мм	Размер	Дюйм				R01 серебристое	R02 черное
5,0	-4	3/16	**213**-*225*-**285-293**	26	80C-E04	X	
5,0	-4	3/16	**201-206**-*266*	26	80C-E04		X
6,3	-5	1/4	**213-221FR**-*225*	26	80C-E05	X	
6,3	-5	1/4	**201-206**-*266*	26	80C-E05		X
8,0	-6	5/16	**213-221FR**-*225*-**285-293**	26	80C-E06	X	
8,0	-6	5/16	**201-206**-*266*	26	80C-E06		X
10,0	-8	13/32	**213-221FR**-*225*-**285-293**	26	80C-E08	X	
10,0	-8	13/32	**201-206**-*266*	26	80C-E08		X
12,5	-10	1/2	**213-221FR**-*225*-**285-293**	26	80C-E10	X	
12,5	-10	1/2	**201-206**-*266*	26	80C-E10		X
16,0	-12	5/8	**213-221FR**-*225*-**285-293**	26	80C-E12	X	
16,0	-12	5/8	**201-206**-*266*	26	80C-E12		X
22,0	-16	7/8	**213-221FR**-*225*-**293**	26	80C-E16	X	
22,0	-16	7/8	**201-206**-*235*-*266*	26	80C-E16		X

MiniKrimp не подходит для обжима фитингов из нержавеющей стали.

Приведенные размеры могут быть изменены в любое время без предварительного уведомления. Данные таблицы обжима предназначены для справки. Перед тем, как обжимать шланги и фитинги, убедитесь, что располагаете актуальными сведениями о размерах. Пожалуйста, свяжитесь с Вашим торговым представительством Parker или напишите на адрес HPDE@Parker.com
Типы шлангов, выделенные курсивом, снимаются с производства. Дата последнего подтверждения таблицы: 2006-10-16

MiniKrimp®

Серия 46 / Серия 48

Внутренний диаметр шланга				Тип шланга	Серия фитинга	Кулачки	Пресс-кольцо		Глубина вставки	Диаметр обжима	
DN	Дюйм	Размер	мм				R01 серебристое	R02 черное	мм	мм	мм
6	1/4	-4	6,3	*491*-**492**-**492ST**-*691*-**692**	46	80C-B04	X		23	14,35	14,85
6	1/4	-4	6,3	**441**-**441RH**-*461*-**461LT**-**462**-**462ST**	46	80C-B04		X	23	15,35	15,85
8	5/16	-5	7,9	*491*-**492**-**492ST**-*691*-**692**	46	80C-B05	X		23	16,15	16,65
8	5/16	-5	7,9	**441**-**441RH**-*461*-**461LT**-**462**-**462ST**-**463**	46	80C-B05		X	23	17,15	17,65
10	3/8	-6	9,5	*491*-**492**-**492ST**-*691*-**692**	46	80C-B06	X		22	19,30	19,80
10	3/8	-6	9,5	**441**-**441RH**-*461*-**461LT**-**462**-**462ST**-**463**	46	80C-B06		X	22	20,35	20,85
12	1/2	-8	12,7	*491*-**492**-**492ST**	46	80C-B08	X		23	22,35	22,85
12	1/2	-8	12,7	**441**-**441RH**-*461*-**461LT**-**462**-**462ST**-**463**-*691*-**692**	46	80C-B08		X	23	23,35	23,85
16	5/8	-10	15,9	*491*-**492**-**492ST**	46	80C-B10	X		24	25,65	26,15
16	5/8	-10	15,9	**441**-**441RH**-*461*-**461LT**-**462**-**462ST**-*691*-**692**	46	80C-B10		X	24	26,65	27,15
20	3/4	-12	19,1	*491*-**492**-**492ST**	46	80C-B12	X		25	29,45	29,95
20	3/4	-12	19,1	**441**-**441RH**-*461*-**461LT**-**462**-**462ST**	46	80C-B12		X	25	30,50	31,00
25	1	-16	25,4	*491*-**492**-**492ST**	46	80C-B16	X		30	37,10	37,60
25	1	-16	25,4	**441**-**441RH**-*461*-**461LT**-**462**-**462ST**	46	80C-B16		X	30	38,10	38,60

Внутренний диаметр шланга				Тип шланга	Серия фитинга	Кулачки	Пресс-кольцо		Глубина вставки	Диаметр обжима	
DN	Дюйм	Размер	мм				R01 серебристое	R02 черное	мм	мм	мм
6	1/4	-4	6,3	*421*-*421HT*-**421SN**-**422**-*431*-**441**-**441RH**-*442*-**451TC**-**471TC**-**472TC**-*481*-**493**	48	80C-C04	X		22	16,40	16,90
6	1/4	-4	6,3	*301*-**301SN**-**302**-**304**-*381*-**421WC**-**601**	48	80C-C04		X	22	17,40	17,90
8	5/16	-5	7,9	*421*-**421SN**-**422**-*431*-**441**-**441RH**-*442*-**471TC**-**472TC**-*481*-**493**	48	80C-C05	X		24	18,05	18,55
8	5/16	-5	7,9	*301*-**301SN**-**302**-*381*	48	80C-C05		X	24	19,05	19,55
10	3/8	-6	9,5	*421*-*421HT*-**421SN**-**422**-*431*-**436**-**441**-**441RH**-*442*-*451*-**451TC**-**471TC**-**472TC**-*481*-**493**	48	80C-C06	X		22	20,35	20,85
10	3/8	-6	9,5	*301*-**301SN**-**302**-*381*	48	80C-C06		X	22	21,35	21,85
12	1/2	-8	12,7	*421*-*421HT*-**421SN**-**422**-**426**-*431*-**436**-**441**-**441RH**-*442*-*451*-**451TC**-**471TC**-**472TC**-*481*-**493**	48	80C-C08	X		23	23,35	23,85
12	1/2	-8	12,7	*301*-**301SN**-**302**-*381*	48	80C-C08		X	23	24,40	24,90
16	5/8	-10	15,9	*421*-*421HT*-**421SN**-**422**-**426**-*431*-**436**-**441**-**441RH**-*442*-*451*-**451TC**-**471TC**-**472TC**-*481*	48	80C-C10	X		25	26,65	27,15
16	5/8	-10	15,9	*301*-**301SN**-**302**-*381*	48	80C-C10		X	25	27,70	28,20
20	3/4	-12	19,1	*421*-*421HT*-**421SN**-**422**-**426**-*431*-**436**-**441**-**441RH**-*442*-*451*-**451TC**-**471TC**-**472TC**-*481*	48	80C-C12	X		25	30,50	31,00
20	3/4	-12	19,1	*301*-**301SN**-**302**-*381*	48	80C-C12		X	25	31,50	32,00
25	1	-16	25,4	*421*-*421HT*-**421SN**-**422**-**426**-*431*-**436**-**441**-**441RH**-*442*-*451*-**451TC**-**471TC**-**472TC**-*481*	48	80C-C16	X		30	38,10	38,60
25	1	-16	25,4	*301*-**301SN**-**302**-*381*	48	80C-C16		X	30	39,05	39,55

Приведенные размеры могут быть изменены в любое время без предварительного уведомления. Данные таблицы обжима предназначены для справки. Перед тем, как обжимать шланги и фитинги, убедитесь, что располагаете актуальными сведениями о размерах. Пожалуйста, свяжитесь с Вашим торговым представительством Parker или напишите на адрес HPDE@Parker.com
Типы шлангов, выделенные курсивом, снимаются с производства. Дата последнего подтверждения таблицы: 2006-10-16

KarryKrimp® 1 / Parkrimp® 1*

Серия 26

Внутренний диаметр шланга			Тип шланга	Серия фитинга	Кулачки	Пресс-кольцо	
мм	Размер	Дюйм				R01 серебристое	R02 черное
5,0	-4	3/16	**213**-*225*-**285-293**	26	80C-E04	X	
5,0	-4	3/16	**201-206**-*266*	26	80C-E04		X
6,3	-5	1/4	**213-221FR**-*225*	26	80C-E05	X	
6,3	-5	1/4	**201-206**-*266*	26	80C-E05		X
8,0	-6	5/16	**213-221FR**-*225*-**285-293**	26	80C-E06	X	
8,0	-6	5/16	**201-206**-*266*	26	80C-E06		X
10,0	-8	13/32	**213-221FR**-*225*-**285-293**	26	80C-E08	X	
10,0	-8	13/32	**201-206**-*266*	26	80C-E08		X
12,5	-10	1/2	**213-221FR**-*225*-**285-293**	26	80C-E10	X	
12,5	-10	1/2	**201-206**-*266*	26	80C-E10		X
16,0	-12	5/8	**213-221FR**-*225*-**285-293**	26	80C-E12	X	
16,0	-12	5/8	**201-206**-*266*	26	80C-E12		X
22,0	-16	7/8	**213-221FR**-*225*-**293**	26	80C-E16	X	
22,0	-16	7/8	**201-206**-*235*-*266*	26	80C-E16		X

KarryKrimp 1 не подходит для обжима фитингов из нержавеющей стали.

* Parkrimp 1 больше не входит в нашу программу поставок!

Приведенные размеры могут быть изменены в любое время без предварительного уведомления. Данные таблицы обжима предназначены для справки. Перед тем, как обжимать шланги и фитинги, убедитесь, что располагаете актуальными сведениями о размерах. Пожалуйста, свяжитесь с Вашим торговым представительством Parker или напишите на адрес HPDE@Parker.com
Типы шлангов, выделенные курсивом, снимаются с производства. Дата последнего подтверждения таблицы: 2006-10-16

KarryKrimp® 1 / Parkrimp® 1*

Серия 46 / Серия 48

Внутренний диаметр шланга				Тип шланга	Серия фитинга	Кулачки	Пресс-кольцо		Глубина вставки	Диаметр обжима	
DN	Дюйм	Размер	мм				R01 серебристое	R02 черное	мм	мм	мм
6	1/4	-4	6,3	*491*-**492**-**492ST**-*691*-**692**	46	80C-B04	X		23	14,35	14,85
6	1/4	-4	6,3	**441**-**441RH**-*461*-**461LT**-**462**-**462ST**	46	80C-B04		X	23	15,35	15,85
8	5/16	-5	7,9	*491*-**492**-**492ST**-*691*-**692**	46	80C-B05	X		23	16,15	16,65
8	5/16	-5	7,9	**441**-**441RH**-*461*-**461LT**-**462**-**462ST**-**463**	46	80C-B05		X	23	17,15	17,65
10	3/8	-6	9,5	*491*-**492**-**492ST**-*691*-**692**	46	80C-B06	X		22	19,30	19,80
10	3/8	-6	9,5	**441**-**441RH**-*461*-**461LT**-**462**-**462ST**-**463**	46	80C-B06		X	22	20,35	20,85
12	1/2	-8	12,7	*491*-**492**-**492ST**	46	80C-B08	X		23	22,35	22,85
12	1/2	-8	12,7	**441**-**441RH**-*461*-**461LT**-**462**-**462ST**-**463**-*691*-**692**	46	80C-B08		X	23	23,35	23,85
16	5/8	-10	15,9	*491*-**492**-**492ST**	46	80C-B10	X		24	25,65	26,15
16	5/8	-10	15,9	**441**-**441RH**-*461*-**461LT**-**462**-**462ST**-*691*-**692**	46	80C-B10		X	24	26,65	27,15
20	3/4	-12	19,1	*491*-**492**-**492ST**	46	80C-B12	X		25	29,45	29,95
20	3/4	-12	19,1	**441**-**441RH**-*461*-**461LT**-**462**-**462ST**	46	80C-B12		X	25	30,50	31,00
25	1	-16	25,4	*491*-**492**-**492ST**	46	80C-B16	X		30	37,10	37,60
25	1	-16	25,4	**441**-**441RH**-*461*-**461LT**-**462**-**462ST**	46	80C-B16		X	30	38,10	38,60
32	1.1/4	-20	31,8	*491*-**492**-**492ST**	46	80C-B20	X		38	43,95	44,45
32	1.1/4	-20	31,8	*461*-**461LT**-**462**-**462ST**	46	80C-B20		X	38	44,95	45,45

Внутренний диаметр шланга				Тип шланга	Серия фитинга	Кулачки	Пресс-кольцо		Глубина вставки	Диаметр обжима	
DN	Дюйм	Размер	мм				R01 серебристое	R02 черное	мм	мм	мм
6	1/4	-4	6,3	*421*-*421HT*-**421SN**-**422**-*431*-**441**-**441RH**-*442*-**451TC**-**471TC**-**472TC**-*481*-**493**	48	80C-C04	X		22	16,40	16,90
6	1/4	-4	6,3	*301*-**301SN**-**302**-**304**-*381*-**421WC**-**601**	48	80C-C04		X	22	17,40	17,90
8	5/16	-5	7,9	*421*-**421SN**-**422**-*431*-**441**-**441RH**-*442*-**471TC**-**472TC**-*481*-**493**	48	80C-C05	X		24	18,05	18,55
8	5/16	-5	7,9	*301*-**301SN**-**302**-*381*	48	80C-C05		X	24	19,05	19,55
10	3/8	-6	9,5	*421*-*421HT*-**421SN**-**422**-*431*-**436**-**441**-**441RH**-*442*-*451*-**451TC**-**471TC**-**472TC**-*481*-**493**	48	80C-C06	X		22	20,35	20,85
10	3/8	-6	9,5	*301*-**301SN**-**302**-*381*	48	80C-C06		X	22	21,35	21,85
12	1/2	-8	12,7	*421*-*421HT*-**421SN**-**422**-**426**-*431*-**436**-**441**-**441RH**-*442*-*451*-**451TC**-**471TC**-**472TC**-*481*-**493**	48	80C-C08	X		23	23,35	23,85
12	1/2	-8	12,7	*301*-**301SN**-**302**-*381*	48	80C-C08		X	23	24,40	24,90
16	5/8	-10	15,9	*421*-*421HT*-**421SN**-**422**-**426**-*431*-**436**-**441**-**441RH**-*442*-*451*-**451TC**-**471TC**-**472TC**-*481*	48	80C-C10	X		25	26,65	27,15
16	5/8	-10	15,9	*301*-**301SN**-**302**-*381*	48	80C-C10		X	25	27,70	28,20
20	3/4	-12	19,1	*421*-*421HT*-**421SN**-**422**-**426**-*431*-**436**-**441**-**441RH**-*442*-*451*-**451TC**-**471TC**-**472TC**-*481*	48	80C-C12	X		25	30,50	31,00
20	3/4	-12	19,1	*301*-**301SN**-**302**-*381*	48	80C-C12		X	25	31,50	32,00
25	1	-16	25,4	*421*-*421HT*-**421SN**-**422**-**426**-*431*-**436**-**441**-**441RH**-*442*-*451*-**451TC**-**471TC**-**472TC**-*481*	48	80C-C16	X		30	38,10	38,60
25	1	-16	25,4	*301*-**301SN**-**302**-*381*	48	80C-C16		X	30	39,05	39,55
32	1.1/4	-20	31,8	*421*-*421HT*-**421RH**-**421SN**-**422**-**426**-**451TC**-**471TC**-**472TC**	48	80C-C20	X		47	50,05	50,55
32	1.1/4	-20	31,8	*301*-**301SN**-**302**-**304**-*381*-811-881	48	80C-C20		X	47	51,05	51,55

KarryKrimp 1 не подходит для обжима фитингов из нержавеющей стали.
* Parkrimp 1 больше не входит в нашу программу поставок!

Приведенные размеры могут быть изменены в любое время без предварительного уведомления. Данные таблицы обжима предназначены для справки. Перед тем, как обжимать шланги и фитинги, убедитесь, что располагаете актуальными сведениями о размерах. Пожалуйста, свяжитесь с Вашим торговым представительством Parker или напишите на адрес HPDE@Parker.com
Типы шлангов, выделенные курсивом, снимаются с производства. Дата последнего подтверждения таблицы: 2006-10-16

KarryKrimp® 2 – PHastkrimp®

Серия 26

Внутренний диаметр шланга			Тип шланга	Серия фитинга	Кулачки	Пресс-кольцо	
мм	Размер	Дюйм				R01 серебристое	R02 черное
5,0	-4	3/16	**213**-*225*-**285-293**	26	80C-E04	X	
5,0	-4	3/16	**201-206**-*266*	26	80C-E04		X
6,3	-5	1/4	**213-221FR**-*225*	26	80C-E05	X	
6,3	-5	1/4	**201-206**-*266*	26	80C-E05		X
8,0	-6	5/16	**213-221FR**-*225*-**285-293**	26	80C-E06	X	
8,0	-6	5/16	**201-206**-*266*	26	80C-E06		X
10,0	-8	13/32	**213-221FR**-*225*-**285-293**	26	80C-E08	X	
10,0	-8	13/32	**201-206**-*266*	26	80C-E08		X
12,5	-10	1/2	**213-221FR**-*225*-**285-293**	26	80C-E10	X	
12,5	-10	1/2	**201-206**-*266*	26	80C-E10		X
16,0	-12	5/8	**213-221FR**-*225*-**285-293**	26	80C-E12	X	
16,0	-12	5/8	**201-206**-*266*	26	80C-E12		X
22,0	-16	7/8	**213-221FR**-*225*-**293**	26	80C-E16	X	
22,0	-16	7/8	**201-206**-*235*-*266*	26	80C-E16		X

Приведенные размеры могут быть изменены в любое время без предварительного уведомления. Данные таблицы обжима предназначены для справки. Перед тем, как обжимать шланги и фитинги, убедитесь, что располагаете актуальными сведениями о размерах. Пожалуйста, свяжитесь с Вашим торговым представительством Parker или напишите на адрес HPDE@Parker.com
Типы шлангов, выделенные курсивом, снимаются с производства. Дата последнего подтверждения таблицы: 2006-10-16

KarryKrimp® 2 – PHastkrimp®

Серия 46 / Серия 48

Внутренний диаметр шланга				Тип шланга	Серия фитинга	Кулачки	Пресс-кольцо		Глубина вставки	Диаметр обжима	
DN	Дюйм	Размер	мм				R01 серебристое	R02 черное	мм	мм	мм
6	1/4	-4	6,3	*491*-**492-492ST**-*691*-**692**	46	80C-B04	X		23	14,35	14,85
6	1/4	-4	6,3	**441-441RH**-*461*-**461LT-462-462ST**	46	80C-B04		X	23	15,35	15,85
8	5/16	-5	7,9	*491*-**492-492ST**-*691*-**692**	46	80C-B05	X		23	16,15	16,65
8	5/16	-5	7,9	**441-441RH**-*461*-**461LT-462-462ST-463**	46	80C-B05		X	23	17,15	17,65
10	3/8	-6	9,5	*491*-**492-492ST**-*691*-**692**	46	80C-B06	X		22	19,30	19,80
10	3/8	-6	9,5	**441-441RH**-*461*-**461LT-462-462ST-463**	46	80C-B06		X	22	20,35	20,85
12	1/2	-8	12,7	*491*-**492-492ST**	46	80C-B08	X		23	22,35	22,85
12	1/2	-8	12,7	**441-441RH**-*461*-**461LT-462-462ST-463**-*691*-**692**	46	80C-B08		X	23	23,35	23,85
16	5/8	-10	15,9	*491*-**492-492ST**	46	80C-B10	X		24	25,65	26,15
16	5/8	-10	15,9	**441-441RH**-*461*-**461LT-462-462ST**-*691*-**692**	46	80C-B10		X	24	26,65	27,15
20	3/4	-12	19,1	*491*-**492-492ST**	46	80C-B12	X		25	29,45	29,95
20	3/4	-12	19,1	**441-441RH**-*461*-**461LT-462-462ST**	46	80C-B12		X	25	30,50	31,00
25	1	-16	25,4	*491*-**492-492ST**	46	80C-B16	X		30	37,10	37,60
25	1	-16	25,4	**441-441RH**-*461*-**461LT-462-462ST**	46	80C-B16		X	30	38,10	38,60
32	1.1/4	-20	31,8	*491*-**492-492ST**	46	80C-B20	X		38	43,95	44,45
32	1.1/4	-20	31,8	*461*-**461LT-462-462ST**	46	80C-B20		X	38	44,95	45,45

Внутренний диаметр шланга				Тип шланга	Серия фитинга	Кулачки	Пресс-кольцо		Глубина вставки	Диаметр обжима	
DN	Дюйм	Размер	мм				R01 серебристое	R02 черное	мм	мм	мм
6	1/4	-4	6,3	*421-421HT*-**421SN-422**-*431*-**441-441RH**-*442*-**451TC-471TC-472TC**-*481*-**493**	48	80C-C04	X		22	16,40	16,90
6	1/4	-4	6,3	*301*-**301SN-302-304**-*381*-**421WC-601**	48	80C-C04		X	22	17,40	17,90
8	5/16	-5	7,9	*421*-**421SN-422**-*431*-**441-441RH**-*442*-**471TC-472TC**-*481*-**493**	48	80C-C05	X		24	18,05	18,55
8	5/16	-5	7,9	*301*-**301SN-302**-*381*	48	80C-C05		X	24	19,05	19,55
10	3/8	-6	9,5	*421-421HT*-**421SN-422**-*431*-**436-441-441RH**-*442-451*-**451TC-471TC-472TC**-*481*-**493**	48	80C-C06	X		22	20,35	20,85
10	3/8	-6	9,5	*301*-**301SN-302**-*381*	48	80C-C06		X	22	21,35	21,85
12	1/2	-8	12,7	*421-421HT*-**421SN-422-426**-*431*-**436-441-441RH**-*442-451*-**451TC-471TC-472TC**-*481*-**493**	48	80C-C08	X		23	23,35	23,85
12	1/2	-8	12,7	*301*-**301SN-302**-*381*	48	80C-C08		X	23	24,40	24,90
16	5/8	-10	15,9	*421-421HT*-**421SN-422-426**-*431*-**436-441-441RH**-*442-451*-**451TC-471TC-472TC**-*481*	48	80C-C10	X		25	26,65	27,15
16	5/8	-10	15,9	*301*-**301SN-302**-*381*	48	80C-C10		X	25	27,70	28,20
20	3/4	-12	19,1	*421-421HT*-**421SN-422-426**-*431*-**436-441-441RH**-*442-451*-**451TC-471TC-472TC**-*481*	48	80C-C12	X		25	30,50	31,00
20	3/4	-12	19,1	*301*-**301SN-302**-*381*	48	80C-C12		X	25	31,50	32,00
25	1	-16	25,4	*421-421HT*-**421SN-422-426**-*431*-**436-441-441RH**-*442-451*-**451TC-471TC-472TC**-*481*	48	80C-C16	X		30	38,10	38,60
25	1	-16	25,4	*301*-**301SN-302**-*381*	48	80C-C16		X	30	39,05	39,55
32	1.1/4	-20	31,8	*421-421HT*-**421RH-421SN-422-426-451TC-471TC-472TC**	48	80C-C20	X		47	50,05	50,55
32	1.1/4	-20	31,8	*301*-**301SN-302-304**-*381*-811-881	48	80C-C20		X	47	51,05	51,55

Приведенные размеры могут быть изменены в любое время без предварительного уведомления. Данные таблицы обжима предназначены для справки. Перед тем, как обжимать шланги и фитинги, убедитесь, что располагаете актуальными сведениями о размерах. Пожалуйста, свяжитесь с Вашим торговым представительством Parker или напишите на адрес HPDE@Parker.com
Типы шлангов, выделенные курсивом, снимаются с производства. Дата последнего подтверждения таблицы: 2006-10-16

KarryKrimp® 2 – PHastkrimp®

Серии 70, 71, 73, 78

Внутренний диаметр шланга				Тип шланга	Серия фитинга	Кулачки	Пресс-кольцо		Глубина вставки	Диаметр обжима		*
DN	Дюйм	Размер	мм				R01 серебристое	R02 черное	мм	мм	мм	
10	3/8	-6	9,5	*371*-**371LT-372-372RH-372TC-701**	70	83C-D06		X	29	25,15	25,65	*
10	3/8	-6	9,5	**721TC**-*77C-772-772ST*	71	83C-D06	X		29	24,15	24,65	*
12	1/2	-8	12,7	*371*-**371LT-372-372RH-372TC-701**	70	83C-D08		X	35	28,95	29,45	*
12	1/2	-8	12,7	**721TC**-*77C-772-772ST*	71	83C-D08	X		35	27,95	28,45	*
16	5/8	-10	15,9	*371*-**371LT-372-372RH-372TC-701**	70	83C-D10		X	37	32,00	32,50	*
16	5/8	-10	15,9	**721TC**-*77C-772-772ST*	71	83C-D10	X		37	31,00	31,50	*
16	5/8	-10	15,9	*782*	78	80C-L10	X		47	35,30	35,80	
20	3/4	-12	19,1	*371*-**371LT-372-372RH-372TC-701**	70	83C-D12		X	39	35,45	35,95	*
20	3/4	-12	19,1	**721TC**-*77C-772-772ST*-**774**	71	83C-D12	X		39	34,40	34,90	*
20	3/4	-12	19,1	**731**	73	80C-L12	X		48	36,05	36,55	
20	3/4	-12	19,1	**781**-*782*	78	80C-L12	X		49	36,05	36,55	*
25	1	-16	25,4	*371*-**371LT-372-372RH-372TC-701**	70	83C-D16		X	47	44,05	44,55	*
25	1	-16	25,4	**721TC**-*77C-772-772ST*-**774**	71	83C-D16	X		47	43,05	43,55	*
25	1	-16	25,4	**731**	73	80C-L16	X		51	43,95	44,45	
25	1	-16	25,4	**781**-*782*	78	80C-L16	X		51	43,95	44,45	*
32	1.1/4	-20	31,8	**721TC**-*77C-772-772ST*-**774**	71	83C-D20	X		47	51,45	51,95	*

* Диаметр обжимки для фитингов из нержавеющей стали может быть на 0,25 мм больше, чем для фитингов из стандартной стали.

Приведенные размеры могут быть изменены в любое время без предварительного уведомления. Данные таблицы обжима предназначены для справки. Перед тем, как обжимать шланги и фитинги, убедитесь, что располагаете актуальными сведениями о размерах. Пожалуйста, свяжитесь с Вашим торговым представительством Parker или напишите на адрес HPDE@Parker.com
Типы шлангов, выделенные курсивом, снимаются с производства. Дата последнего подтверждения таблицы: 2006-10-16

Parkrimp® 2

Серия 26

Внутренний диаметр шланга мм	Размер	Дюйм	Тип шланга	Серия фитинга	Кулачки	Пресс-кольцо 83C-R02	Опорная пластина 83C-R02H	Чашка 83C-OCB
5,0	-4	3/16	**213**-*225*-**285**-**293**	26	80C-E04			X
5,0	-4	3/16	**201**-**206**-*266*	26	80C-E04	X		X
6,3	-5	1/4	**213**-**221FR**-*225*	26	80C-E05			X
6,3	-5	1/4	**201**-**206**-*266*	26	80C-E05	X		X
8,0	-6	5/16	**213**-**221FR**-*225*-**285**-**293**	26	80C-E06			X
8,0	-6	5/16	**201**-**206**-*266*	26	80C-E06	X		X
10,0	-8	13/32	**213**-**221FR**-*225*-**285**-**293**	26	80C-E08			X
10,0	-8	13/32	**201**-**206**-*266*	26	80C-E08	X		X
12,5	-10	1/2	**213**-**221FR**-*225*-**285**-**293**	26	80C-E10			X
12,5	-10	1/2	**201**-**206**-*266*	26	80C-E10	X		X
16,0	-12	5/8	**213**-**221FR**-*225*-**285**-**293**	26	80C-E12			X
16,0	-12	5/8	**201**-**206**-*266*	26	80C-E12	X		X
22,0	-16	7/8	**213**-**221FR**-*225*-**293**	26	80C-E16			X
22,0	-16	7/8	**201**-**206**-*235*-*266*	26	80C-E16	X		X
29,0	-20	1.1/8	**213**-*225*	26	83C-E20			
29,0	-20	1.1/8	**201**-**206**-*266*	26	83C-E20		X	
35,0	-24	1.3/8	**213**-*225*-**293**	26	83C-E24			
35,0	-24	1.3/8	**201**-**206**-*266*	26	83C-E24		X	
46,0	-32	1.13/16	**213**-*225*-**293**	26	83C-E32			
46,0	-32	1.13/16	**201**-**206**-*266*	26	83C-E32		X	

Приведенные размеры могут быть изменены в любое время без предварительного уведомления. Данные таблицы обжима предназначены для справки. Перед тем, как обжимать шланги и фитинги, убедитесь, что располагаете актуальными сведениями о размерах. Пожалуйста, свяжитесь с Вашим торговым представительством Parker или напишите на адрес HPDE@Parker.com
Типы шлангов, выделенные курсивом, снимаются с производства. Дата последнего подтверждения таблицы: 2006-10-16

Parkrimp® 2

Серия 46

Внутренний диаметр шланга DN	Дюйм	Размер	мм	Тип шланга	Серия фитинга	Кулачки	1) 83C-R02	2) 83C-R02H	3) 83C-0CB	Глубина вставки мм	Диаметр обжима мм	мм
6	1/4	-4	6,3	*491*-**492-492ST**-*691*-**692**	46	80C-B04			X	23	14,35	14,85
6	1/4	-4	6,3	**441-441RH**-*461*-**461LT-462-462ST**	46	80C-B04	X		X	23	15,35	15,85
8	5/16	-5	7,9	*491*-**492-492ST**-*691*-**692**	46	80C-B05			X	23	16,15	16,65
8	5/16	-5	7,9	**441-441RH**-*461*-**461LT-462-462ST-463**	46	80C-B05	X		X	23	17,15	17,65
10	3/8	-6	9,5	*491*-**492-492ST**-*691*-**692**	46	80C-B06			X	22	19,30	19,80
10	3/8	-6	9,5	**441-441RH**-*461*-**461LT-462-462ST-463**	46	80C-B06	X		X	22	20,35	20,85
12	1/2	-8	12,7	*491*-**492-492ST**	46	80C-B08			X	23	22,35	22,85
12	1/2	-8	12,7	**441-441RH**-*461*-**461LT-462-462ST-463**-*691*-**692**	46	80C-B08	X		X	23	23,35	23,85
16	5/8	-10	15,9	*491*-**492-492ST**	46	80C-B10			X	24	25,65	26,15
16	5/8	-10	15,9	**441-441RH**-*461*-**461LT-462-462ST**-*691*-**692**	46	80C-B10	X		X	24	26,65	27,15
20	3/4	-12	19,1	*491*-**492-492ST**	46	80C-B12			X	25	29,45	29,95
20	3/4	-12	19,1	**441-441RH**-*461*-**461LT-462-462ST**	46	80C-B12	X		X	25	30,50	31,00
25	1	-16	25,4	*491*-**492-492ST**	46	80C-B16			X	30	37,10	37,60
25	1	-16	25,4	**441-441RH**-*461*-**461LT-462-462ST**	46	80C-B16	X		X	30	38,10	38,60
32	1.1/4	-20	31,8	*491*-**492-492ST**	46	80C-B20			X	38	43,95	44,45
32	1.1/4	-20	31,8	*461*-**461LT-462-462ST**	46	80C-B20	X		X	38	44,95	45,45

1) Пресс-кольцо; 2) Опорная пластина; 3) Чашка

Приведенные размеры могут быть изменены в любое время без предварительного уведомления. Данные таблицы обжима предназначены для справки. Перед тем, как обжимать шланги и фитинги, убедитесь, что располагаете актуальными сведениями о размерах. Пожалуйста, свяжитесь с Вашим торговым представительством Parker или напишите на адрес HPDE@Parker.com
Типы шлангов, выделенные курсивом, снимаются с производства. Дата последнего подтверждения таблицы: 2006-10-16

Parkrimp® 2

Серия 48

Hose I.D. DN	Дюйм	Размер	мм	Тип шланга	Серия фитинга	Кулачки	1) 83C-R02	2) 83C-R02H	3) 83C-0CB	Глубина вставки мм	Диаметр обжима мм	мм
6	1/4	-4	6,3	*421-421HT*-**421SN-422**-*431*-**441-441RH**-*442*-**451TC-471TC-472TC**-*481*-**493**	48	80C-C04			X	22	16,40	16,90
6	1/4	-4	6,3	*301*-**301SN-302-304**-*381*-**421WC-601**	48	80C-C04	X		X	22	17,40	17,90
8	5/16	-5	7,9	*421*-**421SN-422**-*431*-**441-441RH**-*442*-**471TC-472TC**-*481*-**493**	48	80C-C05			X	24	18,05	18,55
8	5/16	-5	7,9	*301*-**301SN-302**-*381*	48	80C-C05	X		X	24	19,05	19,55
10	3/8	-6	9,5	*421-421HT*-**421SN-422**-*431*-**436-441-441RH**-*442-451*-**451TC-471TC-472TC**-*481*-**493**	48	80C-C06			X	22	20,35	20,85
10	3/8	-6	9,5	*301*-**301SN-302**-*381*	48	80C-C06	X		X	22	21,35	21,85
12	1/2	-8	12,7	*421-421HT*-**421SN-422-426**-*431*-**436-441-441RH**-*442-451*-**451TC-471TC-472TC**-*481*-**493**	48	80C-C08			X	23	23,35	23,85
12	1/2	-8	12,7	*301*-**301SN-302**-*381*	48	80C-C08	X		X	23	24,40	24,90
16	5/8	-10	15,9	*421-421HT*-**421SN-422-426**-*431*-**436-441-441RH**-*442-451*-**451TC-471TC-472TC**-*481*	48	80C-C10			X	25	26,65	27,15
16	5/8	-10	15,9	*301*-**301SN-302**-*381*	48	80C-C10	X		X	25	27,70	28,20
20	3/4	-12	19,1	*421-421HT*-**421SN-422-426**-*431*-**436-441-441RH**-*442-451*-**451TC-471TC-472TC**-*481*	48	80C-C12			X	25	30,50	31,00
20	3/4	-12	19,1	*301*-**301SN-302**-*381*	48	80C-C12	X		X	25	31,50	32,00
20	3/4	-12	19,1	**811**	48	80C-C12	X	X	X	25	32,50	33,00
25	1	-16	25,4	*421-421HT*-**421SN-422-426**-*431*-**436-441-441RH**-*442-451*-**451TC-471TC-472TC**-*481*	48	80C-C16			X	30	38,10	38,60
25	1	-16	25,4	*421-421HT*-**421SN-422-426**-*431*-**436-441-441RH**-*442-451*-**451TC-471TC-472TC**-*481*	48	83C-C16H				30	38,10	38,60
25	1	-16	25,4	*301*-**301SN-302**-*381*	48	80C-C16	X		X	30	39,05	39,55
25	1	-16	25,4	*301*-**301SN-302**-*381*	48	83C-C16H		X		30	39,05	39,55
25	1	-16	25,4	**811**	48	80C-C16	X	X	X	30	40,05	40,55
32	1.1/4	-20	31,8	*421-421HT*-**421RH-421SN-422-426-451TC-471TC-472TC**	48	80C-C20			X	47	50,05	50,55
32	1.1/4	-20	31,8	*421-421HT*-**421RH-421SN-422-426-451TC-471TC-472TC**	48	83C-C20H				47	50,05	50,55
32	1.1/4	-20	31,8	*301*-**301SN-302-304**-*381*-811-881	48	80C-C20	X		X	48	51,05	51,55
32	1.1/4	-20	31,8	*301*-**301SN-302-304**-*381*-811-881	48	83C-C20H		X		48	51,05	51,55
40	1.1/2	-24	38,1	*421-421HT*-**421RH-421SN-422-426-471TC-472TC**	48	83C-C24				38	58,15	58,65
40	1.1/2	-24	38,1	*301*-**301SN-302-304**-*381*-811-881	48	83C-C24		X		38	59,15	59,65
50	2	-32	50,8	*421-421HT*-**421RH-421SN-422-426-471TC-472TC**	48	83C-C32				48	69,45	69,95
50	2	-32	50,8	*301*-**301SN-302-304**-*381*-811-881	48	83C-C32		X		48	70,45	70,95

1) Пресс-кольцо; 2) Опорная пластина; 3) Чашка

Приведенные размеры могут быть изменены в любое время без предварительного уведомления. Данные таблицы обжима предназначены для справки. Перед тем, как обжимать шланги и фитинги, убедитесь, что располагаете актуальными сведениями о размерах. Пожалуйста, свяжитесь с Вашим торговым представительством Parker или напишите на адрес HPDE@Parker.com
Типы шлангов, выделенные курсивом, снимаются с производства. Дата последнего подтверждения таблицы: 2006-10-16

Parkrimp® 2

Серии 70, 71, 73, 78, 79, S6

Внутренний диаметр шланга DN	Дюйм	Размер	мм	Тип шланга	Серия фитинга	Кулачки	1) 83C-R02	2) 83C-R02H	3) 83C-0CB	Глубина вставки мм	Диаметр обжима мм	мм	*
10	3/8	-6	9,5	*371*-**371LT-372-372RH-372TC-701**	70	83C-D06	X		X	29	25,15	25,65	*
10	3/8	-6	9,5	**721TC**-*77C-772-772ST*	71	83C-D06			X	29	24,15	24,65	*
12	1/2	-8	12,7	*371*-**371LT-372-372RH-372TC-701**	70	83C-D08	X		X	35	28,95	29,45	*
12	1/2	-8	12,7	**721TC**-*77C-772-772ST*	71	83C-D08			X	35	27,95	28,45	*
16	5/8	-10	15,9	*371*-**371LT-372-372RH-372TC-701**	70	83C-D10	X		X	37	32,00	32,50	*
16	5/8	-10	15,9	**721TC**-*77C-772-772ST*	71	83C-D10			X	37	31,00	31,50	*
16	5/8	-10	15,9	*782*	78	80C-L10			X	47	35,30	35,80	
20	3/4	-12	19,1	*371*-**371LT-372-372RH-372TC-701**	70	83C-D12	X		X	39	35,45	35,95	*
20	3/4	-12	19,1	**721TC**-*77C-772-772ST*-**774**	71	83C-D12			X	39	34,40	34,90	*
20	3/4	-12	19,1	**731**	73	80C-L12			X	48	36,05	36,55	
20	3/4	-12	19,1	**731**	73	83C-L12				48	36,05	36,55	
20	3/4	-12	19,1	**781**-*782*	78	80C-L12			X	49	36,05	36,55	*
20	3/4	-12	19,1	**781**-*782*	78	83C-L12				49	36,05	36,55	*
20	3/4	-12	19,1	**791TC**-*792*-**792TC**	79	80C-L12			X	56	36,05	36,55	
20	3/4	-12	19,1	**791TC**-*792*-**792TC**	79	83C-L12				56	36,05	36,55	
25	1	-16	25,4	*371*-**371LT-372-372RH-372TC-701**	70	83C-D16	X		X	47	44,05	44,55	*
25	1	-16	25,4	*371*-**371LT-372-372RH-372TC-701**	70	83C-D16H		X		47	44,05	44,55	*
25	1	-16	25,4	**721TC**-*77C-772-772ST*-**774**	71	83C-D16			X	47	43,05	43,55	*
25	1	-16	25,4	**721TC**-*77C-772-772ST*-**774**	71	83C-D16H				47	43,05	43,55	*
25	1	-16	25,4	**731**	73	80C-L16			X	51	43,95	44,45	
25	1	-16	25,4	**731**	73	83C-L16				51	43,95	44,45	
25	1	-16	25,4	**781**-*782*	78	80C-L16			X	51	43,95	44,45	*
25	1	-16	25,4	**781**-*782*	78	83C-L16				51	43,95	44,45	*
25	1	-16	25,4	**791TC**-*792*-**792TC**	79	80C-L16			X	59	43,95	44,45	
25	1	-16	25,4	**791TC**-*792*-**792TC**	79	83C-L16				59	43,95	44,45	
32	1.1/4	-20	31,8	*371*-**701**	70	83C-D20H		X		47	52,45	52,95	*
32	1.1/4	-20	31,8	**721TC**-*77C-772-772ST*-**774**	71	83C-D20			X	47	51,45	51,95	*
32	1.1/4	-20	31,8	**721TC**-*77C-772-772ST*-**774**	71	83C-D20H				47	51,45	51,95	*
32	1.1/4	-20	31,8	**731**	73	83C-L20				65	54,35	54,85	
32	1.1/4	-20	31,8	**781**-*782*	78	83C-L20				65	54,35	54,85	*
32	1.1/4	-20	31,8	**791TC**	79	83C-L20				72	54,35	54,85	
40	1.1/2	-24	38,1	**701**	70	83C-D24		X		55	59,15	59,65	
40	1.1/2	-24	38,1	*711*-**721TC**-*77C-772-772ST*-**774**	71	83C-D24				60	58,15	58,65	*
40	1.1/2	-24	38,1	**731**	73	83C-L24				63	61,95	62,45	
40	1.1/2	-24	38,1	**781**-*782*	78	83C-L24				66	62,00	62,50	*
40	1.1/2	-24	38,1	**791TC**	79	83C-L24				76	62,00	62,50	
50	2	-32	50,8	*711*-**721TC**-*77C-772-772ST*-**774**	71	83C-D32				65	70,50	71,00	*
50	2	-32	50,8	**731**	73	83C-L32				73	76,85	77,35	
50	2	-32	50,8	**P35**	S6	83C-L32				88	76,85	77,35	

1) Пресс-кольцо; 2) Опорная пластина; 3) Чашка
* Диаметр обжимки для фитингов из нержавеющей стали может быть на 0,25 мм больше, чем для фитингов из стандартной стали.

Приведенные размеры могут быть изменены в любое время без предварительного уведомления. Данные таблицы обжима предназначены для справки. Перед тем, как обжимать шланги и фитинги, убедитесь, что располагаете актуальными сведениями о размерах. Пожалуйста, свяжитесь с Вашим торговым представительством Parker или напишите на адрес HPDE@Parker.com
Типы шлангов, выделенные курсивом, снимаются с производства. Дата последнего подтверждения таблицы: 2006-10-16

Обозначение	стр.
015306	Ea-1
015307	Ea-1
025077-PFD	Ea-1
10126	B2b-8
10146	Cb-28
10148	Cb-28
10170	Db-15
10171	Dc-13
10173	Dd-9
10178	De-9
101S6	Dg-1
10346	Cb-29
10348	Cb-29
10370	Db-16
10371	Dc-14
10373	Dd-10
10378	De-10
10446	Cb-30
10448	Cb-30
10546	Cb-31
10548	Cb-31
10626	B2b-9
10646	Cb-32
10648	Cb-32
10670	Db-17
10671	Dc-15
10673	Dd-11
10678	De-11
106S6	Dg-2
10826	B2b-12
10846	Cb-33
10848	Cb-33
10C46	Cb-13
10C48	Cb-13
10C70	Db-6
10C71	Dc-6
10C73	Dd-2
10C78	De-2
10C79	Df-2
11546	Cb-40
11548	Cb-40
11570	Db-20
11571	Dc-18
11573	Dd-14
11578	De-14
11671	Dc-19
11746	Cb-41
11748	Cb-41
11770	Db-21
11771	Dc-20
11773	Dd-15
11778	De-15
11946	Cb-42
11948	Cb-42
11970	Db-22
11971	Dc-21
11973	Dd-16
11978	De-16
11C46	Cb-14
11C48	Cb-14
11C70	Db-7
11C71	Dc-7
11C73	Dd-3
11C78	De-3
11C79	Df-3
11D46	Cb-9
11D48	Cb-9
13346	Cb-34
13348	Cb-34
13726	B2b-10
13746	Cb-35
13748	Cb-35
13770	Db-18
13771	Dc-16

Обозначение	стр.
13773	Dd-12
13778	De-12
13926	B2b-11
13946	Cb-36
13948	Cb-36
13970	Db-19
13971	Dc-17
13973	Dd-13
13978	De-13
13D46	Cb-17
13D48	Cb-17
13V26	B2b-10
13V46	Cb-35
13V48	Cb-35
13V70	Db-18
13V71	Dc-16
13W26	B2b-11
13W46	Cb-36
13W48	Cb-36
13W70	Db-19
13W71	Dc-17
13Y46	Cb-37
13Y48	Cb-37
14146	Cb-37
14148	Cb-37
14926	B2b-19
14946	Cb-56
14948	Cb-56
14A73	Dd-14
14A78	De-14
14AS6	Dg-3
14F73	Dd-15
14F78	De-15
14FS6	Dg-4
14N73	Dd-16
14N78	De-16
14NS6	Dg-5
159PT26	B2b-17
15D48	Cb-11
15H26	B2b-15
15LPT26	B2b-18
15S26	B2b-14
15T26	B2b-16
16826	B2b-9
16846	Cb-32
16848	Cb-32
16870	Db-17
16871	Dc-15
16A46	Cb-43
16A48	Cb-43
16A70	Db-23
16A71	Dc-22
16A73	Dd-17
16A78	De-17
16A79	Df-4
16AS6	Dg-6
16F46	Cb-44
16F48	Cb-44
16F70	Db-24
16F71	Dc-23
16F73	Dd-18
16F78	De-18
16F79	Df-5
16FS6	Dg-7
16N46	Cb-45
16N48	Cb-45
16N70	Db-25
16N71	Dc-24
16N73	Dd-19
16N78	De-19
16N79	Df-6
16NS6	Dg-8
19126	B2b-7
19146	Cb-26

Обозначение	стр.
19148	Cb-26
19226	B2b-4
19246	Cb-18
19248	Cb-18
19270	Db-9
19271	Dc-9
19273	Dd-5
19278	De-5
19346	Cb-39
19348	Cb-39
1B126	B2b-5
1B146	Cb-19
1B148	Cb-19
1B170	Db-10
1B171	Dc-10
1B173	Dd-6
1B178	De-6
1B226	B2b-6
1B246	Cb-20
1B248	Cb-20
1B270	Db-11
1B271	Dc-11
1B273	Dd-7
1B278	De-7
1B446	Cb-21
1B448	Cb-21
1B546	Cb-27
1B548	Cb-27
1C046	Cb-5
1C048	Cb-5
1C346	Cb-6
1C348	Cb-6
1C448	Cb-7
1C546	Cb-8
1C548	Cb-8
1C646	Cb-16
1C648	Cb-16
1C946	Cb-12
1C948	Cb-12
1C970	Db-5
1C971	Dc-5
1C973	Dd-1
1C978	De-1
1C979	Df-1
1CA26	B2b-1
1CA46	Cb-1
1CA48	Cb-1
1CA70	Db-1
1CA71	Dc-1
1CE26	B2b-2
1CE46	Cb-2
1CE48	Cb-2
1CE70	Db-2
1CE71	Dc-2
1CF26	B2b-3
1CF46	Cb-3
1CF48	Cb-3
1CF70	Db-3
1CF71	Dc-3
1CW46	Cb-69
1CW48	Cb-69
1D046	Cb-4
1D048	Cb-4
1D070	Db-4
1D071	Dc-4
1D246	Cb-15
1D248	Cb-15
1D270	Db-8
1D271	Dc-8
1D273	Dd-4
1D278	De-4
1D946	Cb-25
1D948	Cb-25
1D970	Db-14

Обозначение	стр.
1D971	Dc-12
1D973	Dd-8
1D978	De-8
1DD48	Cb-10
1DK46	Cb-67
1DK48	Cb-67
1DX46	Cb-68
1DX48	Cb-68
1EA46	Cb-22
1EA48	Cb-22
1EA70	Db-12
1EB46	Cb-23
1EB48	Cb-23
1EC46	Cb-24
1EC48	Cb-24
1EC70	Db-13
1F248	Cb-55
1F446	Cb-57
1F448	Cb-57
1F470	Db-33
1F648	Cb-58
1F948	Cb-59
1FA48	Cb-60
1FG48	Cb-54
1FG70	Db-32
1FU46	Cb-61
1FU48	Cb-61
1GU46	Cb-62
1GU48	Cb-62
1J146	Cb-50
1J148	Cb-50
1J170	Db-30
1J546	Cb-51
1J548	Cb-51
1J746	Cb-48
1J748	Cb-48
1J770	Db-28
1J771	Dc-27
1J773	Dd-22
1J778	De-26
1J779	Df-8
1J946	Cb-49
1J948	Cb-49
1J970	Db-29
1J971	Dc-28
1J973	Dd-23
1J978	De-27
1J979	Df-9
1JC26	B2b-13
1JC46	Cb-46
1JC48	Cb-46
1JC70	Db-26
1JC71	Dc-25
1JC73	Dd-20
1JC78	De-24
1JD46	Cb-53
1JD48	Cb-53
1JM46	Cb-52
1JM48	Cb-52
1JM70	Db-31
1JM73	Dd-24
1JM78	De-28
1JS46	Cb-47
1JS48	Cb-47
1JS70	Db-27
1JS71	Dc-26
1JS73	Dd-21
1JS78	De-25
1JS79	Df-7
1L946	Cb-38
1L948	Cb-38
1MU46	Cb-63
1MU48	Cb-63
1MU70	Db-34

Обозначение	стр.
1MZ46	Cb-64
1MZ48	Cb-64
1NW46	Cb-70
1NW48	Cb-70
1PW46	Cb-71
1PW48	Cb-71
1T126	B2b-20
1UT46	Cb-65
1UT48	Cb-65
1XA78	De-20
1XF78	De-21
1XG78	De-22
1XN78	De-23
1XU48	Cb-66
1XU70	Db-35
1XU71	Dc-29
1XY70	Db-36
2-0	Eb-2
201	B2a-1
206	B2a-2
213	B2a-3
2-2	Eb-3
221FR	B2a-4
285	B2a-5
293	B2a-6
30182	B1b-20
301SN	Ca-1
302	Ca-2
30282	B1b-22
30382	B1b-23
304	Ca-3
30682	B1b-24
30882	B1b-27
31382	B1b-21
31D82	B1b-10
33482	B1b-19
33782	B1b-25
33982	B1b-26
33V82	B1b-25
33W82	B1b-26
34982	B1b-34
35C82	B1b-11
36882	B1b-24
36C82	B1b-12
371LT	Da-1
372	Da-2
372RH	Da-3
372TC	Da-4
37C82	B1b-13
38282	B1b-35
39182	B1b-18
39282	B1b-14
39B82	B1b-4
39C82	B1b-5
3AF82	B1b-30
3B182	B1b-15
3B282	B1b-16
3C382	B1b-1
3C482	B1b-2
3C582	B1b-3
3CA82	B1b-6
3CE82	B1b-7
3CF82	B1b-8
3D082	B1b-9
3D982	B1b-17
3FF82	B1b-29
3JC82	B1b-28
3NM82	B1b-31
3YW82	B1b-32
402	Ca-4
405.906	Ea-19
421RH	Ca-5
421SN	Ca-6
421WC	Ca-7

Обозначение	стр.
422	Ca-8
424	Ca-9
426	Ca-10
436	Ca-11
441	Ca-12
441RH	Ca-13
451TC	Ca-14
461LT	Ca-15
462	Ca-16
462ST	Ca-17
463	Ca-18
471TC	Ca-19
472TC	Ca-19
492	Ca-20
492ST	Ca-21
493	Ca-22
50H	Eb-1
51H	Eb-1
600.4	Ea-17
601	B2a-7
611050G	Ea-18
611HT	B2a-8
681DB	B2a-9
692	Ca-23
692Twin	Ca-24
701	Da-5
711509	Eb-2
721TC	Da-6
731	Da-7
774	Da-8
781	Da-9
791TC	Da-11
792TC	Da-12
801	B1a-1
804	B1a-2
80C-A04	Ea-7
80C-A05	Ea-7
80C-A06	Ea-7
80C-A08	Ea-7
80C-A10	Ea-7
80C-A12	Ea-7
80C-A16	Ea-7
80C-A20	Ea-7
80C-B04	Ea-7
80C-B05	Ea-7
80C-B06	Ea-7
80C-B08	Ea-7
80C-B10	Ea-7
80C-B12	Ea-7
80C-B16	Ea-7
80C-B20	Ea-7
80C-C04	Ea-7
80C-C05	Ea-7
80C-C06	Ea-7
80C-C08	Ea-7
80C-C10	Ea-7
80C-C12	Ea-7
80C-C16	Ea-7
80C-C20	Ea-7
80C-E04	Ea-7
80C-E05	Ea-7
80C-E06	Ea-7
80C-E08	Ea-7
80C-E10	Ea-7
80C-E12	Ea-7
80C-E16	Ea-7
80C-L12	Ea-7
80C-L16	Ea-7
811	Ca-25
821FR	B1a-3
82C-00L	Ea-2
82C-00L	Ea-6
82C-061	Ea-2
82C-2HP	Ea-6

Обозначение	стр.
82CE-003	Ea-2
82CE-061	Ea-2
82CE-0AP	Ea-6
82CE-0EP	Ea-6
82C-R01	Ea-2
82C-R01-PFD	Ea-1
82C-R02	Ea-1
82C-R02	Ea-2
830M	B1a-4
831	B1a-5
836	B1a-6
837BM	B1a-7
837PU-Plus	B1a-8
838M	B1a-9
83C-A16H	Ea-7
83C-A20H	Ea-7
83C-A24	Ea-7
83C-A32	Ea-7
83C-C16H	Ea-7
83C-C20H	Ea-7
83C-C24	Ea-7
83C-C32	Ea-7
83C-D06	Ea-7
83C-D06	Ea-7
83C-D08	Ea-7
83C-D08	Ea-7
83C-D10	Ea-7
83C-D10	Ea-7
83C-D12	Ea-7
83C-D12	Ea-7
83C-D16	Ea-7
83C-D16	Ea-7
83C-D16H	Ea-7
83C-D16H	Ea-7
83C-D20	Ea-7
83C-D20	Ea-7
83C-D20H	Ea-7
83C-D20H	Ea-7
83C-D24	Ea-7
83C-D24	Ea-7
83C-D32	Ea-7
83CE-083U	Ea-5
83C-E20	Ea-7
83C-E24	Ea-7
83C-E32	Ea-7
83CE-380U	Ea-5
83C-L12	Ea-7
83C-L16	Ea-7
83C-L20	Ea-7
83C-L24	Ea-7
83C-L32	Ea-7
83C-L32	Ea-7
83C-U12	Ea-7
83C-U12	Ea-7
83C-U16	Ea-7
83C-U16	Ea-7
853009	Eb-6
85C-061	Ea-3
85C-0AP	Ea-6
85CE-003	Ea-3
85CE-061	Ea-3
85CE-0HP	Ea-6
85C-R01	Ea-3
85C-R01	Ea-4
85C-R02	Ea-3
85C-R02	Ea-4
881	Ca-26
89CE-061	Ea-4
94C-001-PFD	Ea-1
94C-MKS2	Ea-1
AG	Eb-8
AM	Eb-6
AR	Eb-6
AS	Eb-9

Обозначение	стр.
CARG	Eb-3
DP	B1b-36
DR	B1b-37
EARG	Eb-2
EM10.P	Ea-8
FHS	Eb-1
FS-F	Eb-10
H896137	Ea-18
H899770	Ea-19
H899771	Ea-17
H899959	Ea-17
HG	Eb-11
Hoze-Oil	Ea-18
M	Eb-4
M1H	Eb-1
M2H	Eb-1
P35	Da-10
PG	Eb-11
PS	Eb-9
S	Eb-5
SG	Eb-7
SS-N	Eb-5
T891179	Ea-9
T891179	Ea-10
T891180	Ea-11
T905871	Ea-11
TH11-3	Ea-18
TH3-13-12V	Ea-12
TH3-13-3PH	Ea-12
TH3-13-BS	Ea-12
TH3-13-BT	Ea-12
TH3-14-3PH	Ea-13
TH3-14-BS	Ea-13
TH3-14-BT	Ea-13
TH3-15-3PH	Ea-14
TH3-15-BAR	Ea-14
TH3-15-BS	Ea-14
TH3-15-BTF	Ea-14
TH3-15-BTS	Ea-14
TH3-2	Ea-10
TH3-2-12VDC	Ea-9
TH3-3	Ea-11
TH4-10	Ea-15
TH4-4U	Ea-16
TH4-7	Ea-15
TH4-8	Ea-15
TH4-9	Ea-15
TH4-9-1	Ea-15
TH5-3	Ea-19
TH5-3E	Ea-19
TH6-6	Ea-17
TH6-7	Ea-17
TH6-7-30	Ea-17
TH6-7-55	Ea-17
TH7-12	Ea-20
TH7-13	Ea-20
TH7-14	Ea-21
TH7-15	Ea-21
TM160x2,5x20	Ea-8
UPTH-22b	Ea-16
UPTH-11b-PW3	Ea-16
UPTS 100	Ea-16
VERG	Eb-2
VURG	Eb-2
VW121	B1b-33
WKS	Eb-12
XARG	Eb-3

Parker's Motion & Control Technologies

At Parker, we're guided by a relentless drive to help our customers become more productive and achieve higher levels of profitability by engineering the best systems for their requirements. It means looking at customer applications from many angles to find new ways to create value. Whatever the motion and control technology need, Parker has the experience, breadth of product and global reach to consistently deliver. No company knows more about motion and control technology than Parker. For further info call 00800 27 27 5374

AEROSPACE

Key Markets

- Aircraft engines
- Business & general aviation
- Commercial transports
- Land-based weapons systems
- Military aircraft
- Missiles & launch vehicles
- Regional transports
- Unmanned aerial vehicles

Key Products

- Flight control systems & components
- Fluid conveyance systems
- Fluid metering delivery & atomization devices
- Fuel systems & components
- Hydraulic systems & components
- Inert nitrogen generating systems
- Pneumatic systems & components
- Wheels & brakes

CLIMATE CONTROL

Key Markets

- Agriculture
- Air conditioning
- Food, beverage & dairy
- Life sciences & medical
- Precision cooling
- Processing
- Transportation

Key Products

- CO^2 controls
- Electronic controllers
- Filter driers
- Hand shut-off valves
- Hose & fittings
- Pressure regulating valves
- Refrigerant distributors
- Safety relief valves
- Solenoid valves
- Thermostatic expansion valves

HYDRAULICS

Key Markets

- Aerospace
- Aerial lift
- Agriculture
- Construction machinery
- Forestry
- Industrial machinery
- Mining
- Oil & gas
- Power generation & energy
- Truck hydraulics

Key Products

- Diagnostic equipment
- Hydraulic cylinders & accumulators
- Hydraulic motors & pumps
- Hydraulic systems
- Hydraulic valves & controls
- Power take-offs
- Rubber & thermoplastic hose & couplings
- Tube fittings & adapters
- Quick disconnects

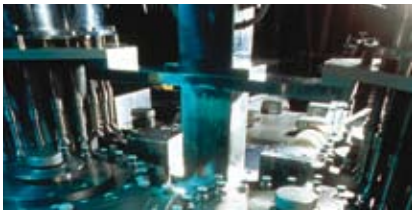

PNEUMATICS

Key Markets

- Aerospace
- Conveyor & material handling
- Factory automation
- Life science & medical
- Machine tools
- Packaging machinery
- Transportation & automotive

Key Products

- Air preparation
- Brass fittings & valves
- Manifolds
- Pneumatic accessories
- Pneumatic actuators & grippers
- Pneumatic valves & controls
- Quick disconnects
- Rotary actuators
- Rubber & thermoplastic hose & couplings
- Structural extrusions
- Thermoplastic tubing & fittings
- Vacuum generators, cups & sensors

ELECTROMECHANICAL

Key Markets

- Aerospace
- Factory automation
- Life science & medical
- Machine tools
- Packaging machinery
- Paper machinery
- Plastics machinery & converting
- Primary metals
- Semiconductor & electronics
- Textile
- Wire & cable

Key Products

- AC/DC drives & systems
- Electric actuators, gantry robots & slides
- Electrohydrostatic actuation systems
- Electromechanical actuation systems
- Human machine interface
- Linear motors
- Stepper motors, servo motors, drives & controls
- Structural extrusions

FILTRATION

Key Markets

- Food & beverage
- Industrial machinery
- Life sciences
- Marine
- Mobile equipment
- Oil & gas
- Power generation
- Process
- Transportation

Key Products

- Analytical gas generators
- Compressed air & gas filters
- Condition monitoring
- Engine air, fuel & oil filtration & systems
- Hydraulic, lubrication & coolant filters
- Process, chemical, water & microfiltration filters
- Nitrogen, hydrogen & zero air generators

FLUID & GAS HANDLING

Key Markets

- Aerospace
- Agriculture
- Bulk chemical handling
- Construction machinery
- Food & beverage
- Fuel & gas delivery
- Industrial machinery
- Mobile
- Oil & gas
- Transportation
- Welding

Key Products

- Brass fittings & valves
- Diagnostic equipment
- Fluid conveyance systems
- Industrial hose
- PTFE & PFA hose, tubing & plastic fittings
- Rubber & thermoplastic hose & couplings
- Tube fittings & adapters
- Quick disconnects

SEALING & SHIELDING

Key Markets

- Aerospace
- Chemical processing
- Consumer
- Energy, oil & gas
- Fluid power
- General industrial
- Information technology
- Life sciences
- Military
- Semiconductor
- Telecommunications
- Transportation

Key Products

- Dynamic seals
- Elastomeric o-rings
- EMI shielding
- Extruded & precision-cut, fabricated elastomeric seals
- Homogeneous & inserted elastomeric shapes
- High temperature metal seals
- Metal & plastic retained composite seals
- Thermal management

PROCESS CONTROL

Key Markets

- Chemical & refining
- Food, beverage & dairy
- Medical & dental
- Microelectronics
- Oil & gas
- Power generation

Key Products

- Analytical sample conditioning products & systems
- Fluoropolymer chemical delivery fittings, valves & pumps
- High purity gas delivery fittings, valves & regulators
- Instrumentation fittings, valves & regulators
- Medium pressure fittings & valves
- Process control manifolds

ENGINEERING YOUR SUCCESS.

Parker Worldwide

AE – UAE, Dubai
Tel: +971 4 8127100
parker.me@parker.com

AR – Argentina, Buenos Aires
Tel: +54 3327 44 4129

AT – Austria, Wiener Neustadt
Tel: +43 (0)2622 23501-0
parker.austria@parker.com

AT – Eastern Europe,
Wiener Neustadt
Tel: +43 (0)2622 23501 970
parker.easteurope@parker.com

AU – Australia, Castle Hill
Tel: +61 (0)2-9634 7777

AZ – Azerbaijan, Baku
Tel: +994 50 2233 458
parker.azerbaijan@parker.com

BE/LU – Belgium, Nivelles
Tel: +32 (0)67 280 900
parker.belgium@parker.com

BR – Brazil, Cachoeirinha RS
Tel: +55 51 3470 9144

BY – Belarus, Minsk
Tel: +375 17 209 9399
parker.belarus@parker.com

CA – Canada, Milton, Ontario
Tel: +1 905 693 3000

CH – Switzerland, Etoy
Tel: +41 (0) 21 821 02 30
parker.switzerland@parker.com

CN – China, Shanghai
Tel: +86 21 5031 2525

CZ – Czech Republic, Klecany
Tel: +420 284 083 111
parker.czechrepublic@parker.com

DE – Germany, Kaarst
Tel: +49 (0)2131 4016 0
parker.germany@parker.com

DK – Denmark, Ballerup
Tel: +45 43 56 04 00
parker.denmark@parker.com

ES – Spain, Madrid
Tel: +34 902 33 00 01
parker.spain@parker.com

FI – Finland, Vantaa
Tel: +358 (0)20 753 2500
parker.finland@parker.com

FR – France, Contamine s/Arve
Tel: +33 (0)4 50 25 80 25
parker.france@parker.com

GR – Greece, Athens
Tel: +30 210 933 6450
parker.greece@parker.com

HK – Hong Kong
Tel: +852 2428 8008

HU – Hungary, Budapest
Tel: +36 1 220 4155
parker.hungary@parker.com

IE – Ireland, Dublin
Tel: +353 (0)1 466 6370
parker.ireland@parker.com

IN – India, Mumbai
Tel: +91 22 6513 7081-85

IT – Italy, Corsico (MI)
Tel: +39 02 45 19 21
parker.italy@parker.com

JP – Japan, Tokyo
Tel: +(81) 3 6408 3901

KR – South Korea, Seoul
Tel: +82 2 559 0400

KZ – Kazakhstan, Almaty
Tel: +7 7272 505 800
parker.easteurope@parker.com

LV – Latvia, Riga
Tel: +371 6 745 2601
parker.latvia@parker.com

MX – Mexico, Apodaca
Tel: +52 81 8156 6000

MY – Malaysia, Subang Jaya
Tel: +60 3 5638 1476

NL – The Netherlands,
Oldenzaal
Tel: +31 (0)541 585 000
parker.nl@parker.com

NO – Norway, Ski
Tel: +47 64 91 10 00
parker.norway@parker.com

NZ – New Zealand, Mt Wellington
Tel: +64 9 574 1744

PL – Poland, Warsaw
Tel: +48 (0)22 573 24 00
parker.poland@parker.com

PT – Portugal, Leca da Palmeira
Tel: +351 22 999 7360
parker.portugal@parker.com

RO – Romania, Bucharest
Tel: +40 21 252 1382
parker.romania@parker.com

RU – Russia, Moscow
Tel: +7 495 645-2156
parker.russia@parker.com

SE – Sweden, Spånga
Tel: +46 (0)8 59 79 50 00
parker.sweden@parker.com

SG – Singapore
Tel: +65 6887 6300

SK – Slovakia, Banská Bystrica
Tel: +421 484 162 252
parker.slovakia@parker.com

SL – Slovenia, Novo Mesto
Tel: +386 7 337 6650
parker.slovenia@parker.com

TH – Thailand, Bangkok
Tel: +662 717 8140

TR – Turkey, Istanbul
Tel: +90 216 4997081
parker.turkey@parker.com

TW – Taiwan, Taipei
Tel: +886 2 2298 8987

UA – Ukraine, Kiev
Tel +380 44 494 2731
parker.ukraine@parker.com

UK – United Kingdom,
Warwick
Tel: +44 (0)1926 317 878
parker.uk@parker.com

US – USA, Cleveland
Tel: +1 216 896 3000

VE – Venezuela, Caracas
Tel: +58 212 238 5422

ZA – South Africa,
Kempton Park
Tel: +27 (0)11 961 0700
parker.southafrica@parker.com

Ed. 2008-05-16

© 2008 Parker Hannifin Corporation. All rights reserved.

Bulletin BUL/C4400-A/RU 08/2008
punctum / PlantijnCasparie

European Product Information Centre
Free phone: 00 800 27 27 5374
(from AT, BE, CH, CZ, DE, EE, ES, FI, FR, IE, IT, PT, SE, SK, UK)
Fax: +44 1442 458112
US Product Information Centre
Free phone: 1-800-27 27 537

www.parker.com

Your local authorized Parker distributor